Kawasaki

Содержит:
- Важные указания по безопасности
- Правила плавания
- Инструкция по эксплуатации
- Техническое обслуживание и хранение

# Водный мотоцикл JET SKi®

⚠ Внимательно прочитайте это руководство. В нем содержится важная информация по безопасности.

# РУКОВОДСТВО ПО ЭКСПЛУАТАЦИИ

РУССКИЙ

# **Водный мотоцикл**
# Руководство по эксплуатации

Перевод заводских инструкций

# ⚠ ПРЕДУПРЕЖДЕНИЕ

**Для снижения риска получения ТЯЖЕЛОЙ ТРАВМЫ с возможным ЛЕТАЛЬНЫМ ИСХОДОМ**

**НАДЕВАЙТЕ СПАСАТЕЛЬНЫЙ ЖИЛЕТ И ЗАЩИТНУЮ ОДЕЖДУ**

**НИКОГДА НЕ КАТАЙТЕСЬ ПОСЛЕ УПОТРЕБЛЕНИЯ НАРКОТИЧЕСКИХ ЛЕКАРСТВ ИЛИ АЛКОГОЛЯ**

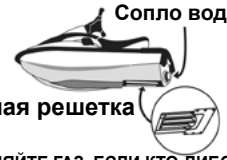


- **НЕ ПРИБАВЛЯЙТЕ ГАЗ, ЕСЛИ КТО-ЛИБО НАХОДИТСЯ ПОЗАДИ ВОДНОГО МОТОЦИКЛА. Вода и (или) твердые взвеси, выбрасываемые из сопла водомета, могут нанести тяжелую травму.**
- **ДЕРЖИТЕСЬ ПОДАЛЬШЕ ОТ РЕШЕТКИ ЗАБОРНОГО ОТВЕРСТИЯ при работающем двигателе, так как при этом вероятен контакт с движущимися частями, что может стать причиной тяжелых травм или смерти.**

**ПРОЧИТАЙТЕ СНАЧАЛА РУКОВОДСТВО ПО ЭКСПЛУАТАЦИИ!**

- **ДЛЯ ПРЕДОТВРАЩЕНИЯ СТОЛКНОВЕНИЙ, приводящих к ТРАВМАМ или СМЕРТИ: НЕПРЕРЫВНО СЛЕДИТЕ ЗА ОКРУЖАЮЩЕЙ ОБСТАНОВКОЙ, СОБЛЮДАЙТЕ ОСТОРОЖНОСТЬ И ПРИНИМАЙТЕ СВОЕВРЕМЕННЫЕ МЕРЫ, так как у водных мотоциклов и других плавсредств отсутствуют тормоза.**
- **НЕ СБАВЛЯЙТЕ ЧАСТОТУ ВРАЩЕНИЯ ДВИГАТЕЛЯ ПРИ УПРАВЛЕНИИ. Для управления требуется мощность.**
- **ОТКРЫВАЙТЕ МОТОРНЫЙ ОТСЕК ПЕРЕД ПУСКОМ ДВИГАТЕЛЯ. Концентрация паров бензина может вызвать возгорание или взрыв.**
- **ПРИКРЕПИТЕ ШНУР ДЛЯ ОСТАНОВА ДВИГАТЕЛЯ к запястью, чтобы он не мешал управлению. В случае падения водителя двигатель будет остановлен этим шнуром.**
- **УПРАВЛЯЙТЕ ВОДНЫМ МОТОЦИКЛОМ В ПРЕДЕЛАХ СВОИХ ВОЗМОЖНОСТЕЙ, ИЗБЕГАЯ АГРЕССИВНОЙ МАНЕРЫ ВОЖДЕНИЯ. Крутые повороты, буруны от кильватерной струи или волны повышают риск травмы спины, позвоночника и т. д.**
- **ИЗУЧИТЕ ПРАВИЛА УПРАВЛЕНИЯ МАЛОМЕРНЫМИ СУДАМИ.**

DA01027B S

## ⚠ Прочитайте это в первую очередь!

Поздравляем с покупкой нового водного мотоцикла Kawasaki JET SKI.

Безопасность водителя и других людей чрезвычайно важна. Водитель водного мотоцикла JET SKI несет ответственность за его безопасную эксплуатацию.

В этом руководстве по эксплуатации даются инструкции по безопасной эксплуатации водного мотоцикла JET SKI, что позволит снизить риск получения травм водителем и другими людьми. **Первая часть этого руководства и инструкции в основном тексте с пометкой ⚠ «ОПАСНОСТЬ» и ⚠ «ПРЕДУПРЕЖДЕНИЕ» особенно важны для обеспечения безопасности. Их необходимо обязательно прочитать и неукоснительно выполнять.**

*Предупреждающие знаки безопасности*

⚠ ⚠

Этими знаками безопасности дается предупреждение о вероятном риске для здоровья человека.
Для предотвращения несчастных случаев, которые могут стать причиной травмы или смерти, следует неукоснительно соблюдать помеченные этими знаками инструкции.

*Предупредительные фразы*

Этими предупреждениями указываются ситуации, которые могут стать причиной смерти или серьезных травм водителя или других людей, а также повреждения водного мотоцикла. Даются инструкции по предупреждению возникновения таких ситуаций. Следующие знаки используются для указания серьезности опасности.

**⚠ ОПАСНО**

**ОПАСНО указывает на опасную ситуацию, которая, если ее не предотвратить, может привести к серьезной травме с возможным летальным исходом.**

**⚠ ПРЕДУПРЕЖДЕНИЕ**

**ПРЕДУПРЕЖДЕНИЕ указывает на опасную ситуацию, которая, если ее не предотвратить, приведет к серьезной травме с возможным летальным исходом.**

***УВЕДОМЛЕНИЕ***

**УВЕДОМЛЕНИЕ используется для указания на методы, не связанные с телесным повреждением.**

**ПРИМЕЧАНИЕ**

○ *Словом ПРИМЕЧАНИЕ отмечена информация, которая может быть полезна при эксплуатации или обслуживании транспортного средства.*

# О этом руководстве

В этом общем Руководстве по эксплуатации (РЭ) содержится информация по следующим моделям. Используйте, где это применимо, информацию для вашей модели водного мотоцикла.

**JT1500A, JT1500K, JT1500L, JT1500M и JT1500N**

Руководство по эксплуатации необходимо сохранить для последующего использования. Если водный мотоцикл будет передан новому владельцу, данное руководство должно быть передано вместе с мотоциклом.

Руководство по эксплуатации должно храниться в непромокаемом пакете на борту водного мотоцикла, чтобы к нему можно было обратиться в любой момент.

В этом общем руководстве по эксплуатации приводятся только стандартные описания различных моделей, поэтому некоторые из них, возможно, будут неприменимы к какой-то из моделей. Более подробная информация о водном мотоцикле (управление, обслуживание и технические данные) приведена в руководстве по эксплуатации на английском языке для конкретной модели. При отсутствии такового следует проконсультироваться с официальным дилером Kawasaki.

# Категория проекта

Этот водный мотоцикл имеет категорию C и предназначен для использования при силе ветра по шкале Бофорта до 6 баллов с соответствующей высотой волны (характерная высота волны до 2 м, см. приведенное ниже Примечание 1). С такими условиями можно столкнуться также во внутренних водах, в устьях и в прибрежных водах, при определенных условиях погоды с умеренными ветрами.

**ПРИМЕЧАНИЕ**

○ *Характерная высота волны — средняя высота самой высокой из одной трети волн, которая соответствует оцененной опытным наблюдателем высоте волны. Некоторые из волн могут быть в два раза выше.*

JET SKI watercraft — товарный знак Kawasaki Heavy Industries, Ltd, зарегистрированный в США, Японии, Австрии, Бенилюкс, Швеции, Дании, Швейцарии, Франции, Канаде, Финляндии, Норвегии, Греции, Италии, Великобритании, Португалии, Таиланде и Тайване.

KAWASAKI JET SKI — товарный знак Kawasaki Heavy Industries, Ltd., зарегистрированный в Австралии.

Все права защищены. Никакая часть этой публикации не может быть воспроизведена без предварительного письменного разрешения.

Авторское право © 2013 Kawasaki Heavy Industries, Ltd.

# Краткое справочное руководство

В этом кратком справочном руководстве содержится информация, которая может быть полезной.


⚠ ИНФОРМАЦИЯ ПО БЕЗОПАСНОСТИ

ПРЕДОТВРАЩЕНИЕ СЕРЬЕЗНЫХ ПОВРЕЖДЕНИЙ

ОБЩИЕ СВЕДЕНИЯ

ПРОВЕРКИ ПЕРЕД ИСПОЛЬЗОВАНИЕМ

ИНСТРУКЦИЯ ПО ЭКСПЛУАТАЦИИ

ТРАНСПОРТИРОВАНИЕ И ХРАНЕНИЕ

ТЕХНИЧЕСКОЕ ОБСЛУЖИВАНИЕ И РЕГУЛИРОВКА

ДЕЙСТВИЯ В КРИТИЧЕСКОЙ СИТУАЦИЯХ

ПРИЛОЖЕНИЕ

УЧЕТ ТЕХНИЧЕСКОГО ОБСЛУЖИВАНИЯ


Оглавление следует после Предисловия.

# СОДЕРЖАНИЕ


⚠ **ИНФОРМАЦИЯ ПО БЕЗОПАСНОСТИ .....12**
Прочитайте перед использованием руководство по эксплуатации .....12
Надевайте индивидуальное спасательное средство, защитное снаряжение и защитную одежду .....12
Нижняя часть мокрого гидрокостюма или другая защитная одежда .....13
Прочее защитное снаряжение .....13
Изучите правила управления для маломерных судов ..14
Пассажиры и грузоподъемность .....14
Прикрепите шнур для останова двигателя .....15
Управляйте водным мотоциклом в пределах своих возможностей .....15
Не выполняйте прыжки на волнах .....16
Никогда не катайтесь после употребления наркотических лекарств или алкоголя .....16
Не прибавляйте газ, когда кто-либо находится позади водного мотоцикла .....17
Держитесь подальше от решетки заборного отверстия .....17
Избегайте столкновений .....18
Вентилируйте моторный отсек .....19
Содержите водный мотоцикл в надлежащем техническом состоянии .....20
Проверки перед использованием .....20
Текущее техническое обслуживание и ремонт .....20
Никогда не катайтесь после наступления темноты .....21
Соблюдайте правила навигации .....21
Расположение наклеек .....22
**ПРЕДОТВРАЩЕНИЕ СЕРЬЕЗНЫХ ПОВРЕЖДЕНИЙ .....30**
Наклон водного мотоцикла .....30
Переворачивание водного мотоцикла после опрокидывания .....31
Мелководье .....31
Прыжки по волнам .....32
Каждый день после использования .....32
Периодическое техническое обслуживание водомета и уплотнений .....33
Техническое обслуживание фильтра отработавших газов (JT1500L/M/N) .....34
**ОБЩИЕ СВЕДЕНИЯ .....35**
Расположение деталей .....35
Многофункциональный измерительный прибор (JT1500A) .....43
Режимы SLO и FPO .....44
Эксплуатационный режим с ограниченной мощностью (SLO) .....44
Спидометр .....45
Тахометр .....45
Многофункциональный дисплей .....45
Часы .....45
Индикатор указателя уровня топлива, символ «FUEL» и предупредительный индикаторный сигнал .....49
Индикатор давления масла двигателя, символ «OILP» и предупредительный индикаторный сигнал .....49
Индикатор температуры охлаждающей воды двигателя, символ «HEAt» и предупредительный индикаторный сигнал .....50
Индикатор разрядки батареи, символ «bAt» и предупредительный индикаторный сигнал .....50
Индикатор температуры масла двигателя, символ «OILt» и предупредительный индикаторный сигнал .....51
Индикатор перегрева масла двигателя, символ «OILH» и предупредительный индикаторный сигнал .....51
Индикатор системы впрыска топлива, символ «FI» и предупредительный индикаторный сигнал .....52

Многофункциональный измерительный прибор (JT1500K)....52
Тахометр....54
Многофункциональный дисплей....55
Индикатор указателя уровня топлива, символ «FUEL» и предупредительный индикаторный сигнал....61
Индикатор давления масла двигателя, символ «OILP» и предупредительный индикаторный сигнал....61
Индикатор температуры охлаждающей воды двигателя, символ «HEAt» и предупредительный индикаторный сигнал....62
Индикатор разрядки батареи, символ «bAt» и предупредительный индикаторный сигнал....62
Индикатор температуры масла двигателя, символ «OILt» и предупредительный индикаторный сигнал....63
Индикатор перегрева масла двигателя, символ «OILH» и предупредительный индикаторный сигнал....63
Предупредительный индикатор «проверьте двигатель», символ «FI» и предупредительный индикаторный сигнал....64
Индикатор усилителя иммобилайзера, символ «Innb» и предупредительный индикаторный сигнал....64
Индикатор соответствия кода иммобилайзера, символ «I9nI» и предупредительный индикаторный сигнал....65
Индикатор нарушения коммуникации, символ «Err» и предупредительный индикаторный сигнал....65
Многофункциональный измерительный прибор (JT1500L/M/N)....66
Тахометр....68
Измеритель наддува....69
Многофункциональный дисплей....69
Индикатор экономичного режима вождения....75
Индикатор указателя уровня топлива, символ «FUEL» и красный предупредительный индикаторный сигнал....76
Индикатор давления масла двигателя, символ «OILP» и красный предупредительный индикаторный сигнал....76
Индикатор температуры охлаждающей воды двигателя, символ «HEAt» и красный предупредительный индикаторный сигнал....77
Индикатор разрядки батареи, символ «bAt» и красный предупредительный индикаторный сигнал....78
Индикатор температуры масла двигателя, символ «OILt» и красный предупредительный индикаторный сигнал....78
Индикатор перегрева масла двигателя, символ «OILH» и красный предупредительный индикаторный сигнал....79
Предупредительный индикатор «проверьте двигатель», символ «FI» и красный предупредительный индикаторный сигнал....79
Индикатор усилителя иммобилайзера, символ «Innb» и красный предупредительный индикаторный сигнал....80
Индикатор соответствия кода иммобилайзера, символ «I9nI» и красный предупредительный индикаторный сигнал....81
Индикатор нарушения коммуникации, символ «Err» и красный предупредительный индикаторный сигнал....81
Индикатор температуры охлаждающей воды двигателя, символ «AIrH» и красный предупредительный индикаторный сигнал....82
Предупредительный индикатор «проверьте двигатель», символ «dEtO» и красный предупредительный индикаторный сигнал....82
Аудиосистема (JT1500M)....83
Меры предосторожности во время эксплуатации....83

Название частей ..... 85
Подготовка аудиосистемы ..... 86
Подготовка к эксплуатации ..... 87
Переключение каналов ..... 89
Регулировка уровня громкости ..... 90
Регулировка параметров звука ..... 90
Восстановление заводских настроек ..... 92
Топливо ..... 93
Требования к топливу ..... 93
Заполнение бака (JT1500K) ..... 96
Заполнение бака (JT1500L/M/N) ..... 97
Замок зажигания (JT1500A) ..... 99
Замок зажигания (JT1500K/L/M/N) ..... 100
Режимы SLO и FPO ..... 100
Эксплуатационный режим с ограниченной мощностью (SLO) ..... 101
Правила использования функциональных ключей иммобилайзера ..... 102
Утрата ключей ..... 103
Соответствие директивам Европейского сообщества ..... 103
Органы управления ..... 104
Рычаг наклона (JT1500K/L/M) ..... 104
Kawasaki Smart Steering™ (KSS™) ..... 105
Важная информация ..... 105
Важная информация относительно кожуха руля (JT1500A) ..... 105
Кнопка Стоп ..... 106
Кнопка стартера ..... 106
Рычаг дроссельной заслонки ..... 107
Рычаг реверсирования ..... 107
Режим экономии топлива (JT1500L/ M/N) ..... 108
Электронная система круиз-контроля (JT1500L/M/N) .. 110
Электрическая система регулирования дифферента (JT1500L/M/N) ..... 112
Руль (JT1500N) ..... 113
Защелки сиденья ..... 118
Отсек для принадлежностей ..... 119
Центральный и задний ящики для принадлежностей . 121
Принадлежности (JT1500M) ..... 122
Набор инструментов ..... 123
Осушительные системы ..... 124
Сливные винты ..... 124
Поручень ..... 125
Ступенька для подъема на борт ..... 125
Загрузка, дополнительные принадлежности и модификации ..... 126
Предельно допустимая загрузка ..... 126
Буксировка (вэйкбордист, воднолыжник, надувное плавсредство и т. д.) ..... 128
Буксировка вэйкбордиста, воднолыжника, надувного плавсредства и т. д. ..... 128
Обязанности водителя водного мотоцикла ..... 129
Обязанности наблюдателя ..... 130
Буксировка водного мотоцикла ..... 130
**ПРОВЕРКИ ПЕРЕД ИСПОЛЬЗОВАНИЕМ ..... 132**
**ИНСТРУКЦИЯ ПО ЭКСПЛУАТАЦИИ ..... 135**
Необходимые базовые знания ..... 135
Использование неопытными водителями ..... 135
Умение плавать ..... 135
Максимальное количество людей на борту ..... 135
Техника безопасного вождения ..... 135
Индивидуальное спасательное средство и защитное снаряжение ..... 136
Шлем для катания на водном мотоцикле... Что необходимо знать ..... 137
Огнетушитель ..... 137
Погодные условия ..... 139
Основные методы управления ..... 140
Положение на сиденье ..... 140
Управление с пассажирами ..... 140
Подъем на борт из воды ..... 140
Обкатка ..... 141
Останов двигателя ..... 141
Запуск двигателя ..... 143

Спуск на воду ....146
Спуск на воду и пуск ....146
Остановка водного мотоцикла JET SKI ....147
Разворот на водном мотоцикле JET SKI ....149
Управление водным мотоциклом при реверсе (на заднем ходу) ....152
Причаливание водного мотоцикла ....153
Возврат на борт после падения ....153
Переворачивание водного мотоцикла после опрокидывания ....154
После затопления ....156
Перечень контрольных проверок после использования ....167
Осушение системы выпуска отработавших газов (JT1500A/K) ....167
Осушение системы выпуска отработавших газов (JT1500L/M/N) ....167
Чистка моторного отсека ....168
**ТРАНСПОРТИРОВАНИЕ И ХРАНЕНИЕ ....171**
Транспортирование ....171
ХРАНЕНИЕ ....172
Подготовка к хранению ....172
Подготовка к эксплуатации после хранения ....182
**ТЕХНИЧЕСКОЕ ОБСЛУЖИВАНИЕ И РЕГУЛИРОВКА ....184**
ИНФОРМАЦИЯ ПО СНИЖЕНИЮ ТОКСИЧНОСТИ ОТРАБОТАВШИХ ГАЗОВ ....185
Карта периодического обслуживания ....187
Нагнетатель наддува (JT1500L/M/N) ....193
Тросы управления ....194
Топливная система ....201
Регулировка дроссельной заслонки ....201
Частота вращения холостого хода ....201
Обратный клапан на системе вентиляции топливного бака ....201
Сетчатый фильтр топливного насоса ....202
Шланг подачи топлива ....202
Моторное масло ....203
Требования к маслу (JT1500A/K) ....203
Требования к маслу (JT1500L/M/N) ....203
Проверка уровня масла (JT1500A/K) ....203
Проверка уровня масла (JT1500L/M/N) ....205
Замена масла и (или) масляного фильтра (JT1500A/K) ....206
Замена масла (JT1500L/M/N) ....209
Клапанный зазор ....212
Свечи зажигания ....212
Аккумуляторная батарея ....215
Смазка ....229
Промывка системы охлаждения ....233
Промывка осушительной системы ....235
Подшипники и уплотнения водомета ....237
Предохранители ....238
**⚠ ДЕЙСТВИЯ В КРИТИЧЕСКОЙ СИТУАЦИЯХ ....240**
РУКОВОДСТВО ПО ПОИСКУ НЕИСПРАВНОСТЕЙ ....240
В случае чрезвычайных ситуаций ....248
Буксировка водного мотоцикла JET SKI ....248
Запуск двигателя от внешнего источника (JT1500A) ....248
Запуск двигателя от внешнего источника (JT1500K/L/M/N) ....249
**ПРИЛОЖЕНИЕ ....252**
ОХРАНА ОКРУЖАЮЩЕЙ СРЕДЫ ....252
ДЕКЛАРАЦИЯ О СООТВЕТСТВИИ ....253
ТЕХНИЧЕСКИЕ ХАРАКТЕРИСТИКИ ....255
Серийный номер ....258
Регистрационный номер ....259
**УЧЕТ ТЕХНИЧЕСКОГО ОБСЛУЖИВАНИЯ ....261**

# ⚠ ИНФОРМАЦИЯ ПО БЕЗОПАСНОСТИ

## ⚠ ПРЕДУПРЕЖДЕНИЕ

### Прочитайте перед использованием руководство по эксплуатации

- Перед использование внимательно прочитайте инструкции в каждом ПРЕДУПРЕДИТЕЛЬНОМ сообщении в руководстве по эксплуатации и на каждой предупредительной этикетке водного мотоцикла JET SKI. Обязательно соблюдайте эти инструкции.
- В руководстве по эксплуатации и на предупредительных этикетках приводятся важные указания по обеспечению безопасности.

### Надевайте индивидуальное спасательное средство, защитное снаряжение и защитную одежду

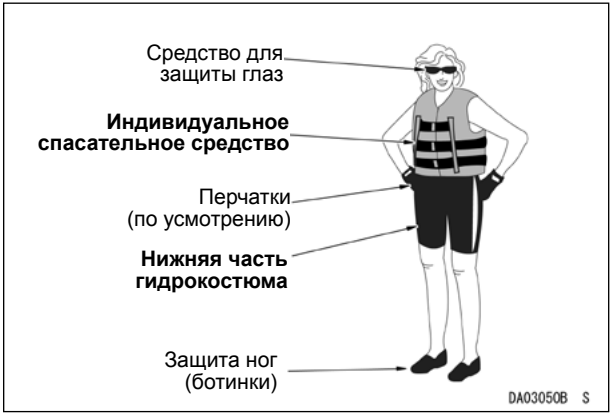


**Индивидуальное спасательное средство**

- Все водители водных мотоциклов должны надевать пригодные для использования на маломерных судах индивидуальные спасательные средства. Kawasaki рекомендует использовать спасательный жилет.
  При ударе о воду можно потерять сознание и утонуть.
- Индивидуальное спасательное средство должно быть соответствующего размера, чтобы исключить его соскальзывание в воде. Запрещается использовать для детей индивидуальные спасательные средства для взрослых.

**Нижняя часть мокрого гидрокостюма или другая защитная одежда**

- Все водители должны надевать нижнюю часть мокрого гидрокостюма (неопреновые шорты) или иную одежду, которой обеспечивается эквивалентная защита от вероятных травм в результате попадания воды в полости тела.
- Обычным купальным костюмом не обеспечивается достаточная защита.

*Травмы из-за принудительного нагнетания воды в полости тела (прямая кишка или влагалище)*

- В результате падения в воду или нахождения около сопла водомета вероятно принудительное нагнетания воды в полости тела, в прямую кишку или влагалище, например. Это может вызвать повреждение органов брюшной полости и стать причиной серьезных травм или смерти.

**A. Сопло водомета**

- Нижняя часть мокрых гидрокостюмов изготовлена из толстого материала (неопрен), которым значительно уменьшается скорость проходящей через него воды.
- Помимо нижней части мокрого гидрокостюма от травм полостей тела могут защитить некоторые другие водные костюмы.
- При отсутствии нижней части мокрого гидрокостюма следует выбрать другую одежду, которой будет обеспечиваться максимальная защита. Более толстыми материалами, более плотной тканью, непромокаемыми материалами и плотно облегающей одеждой обеспечивается большая степень защиты.
- Одеждой, которая может быть смещено струей воды, не обеспечивается необходимая защита.

**Прочее защитное снаряжение**

- Надевайте защитную обувь, перчатки и защитные очки.
- При управлении водным мотоциклом надевайте соответствующее средство для защиты глаз, как защитные очки, например. Брызгами воды могут быть травмированы глаза или вероятна временная потеря зрения, что может стать причиной несчастного случая. Рекомендуется использовать плавающие очки.
- Используйте защиту для ног (палубные или теннисные туфли). Под водой могут находиться камни или другие объекты, которые могут стать вероятной причиной травмы ступней ног.

## Изучите правила управления для маломерных судов

Kawasaki не рекомендует допускать к управлению людей моложе 16 лет. Выясните требования к возрасту или обязательному обучению для водителя в своей стране или регионе. Рекомендуется пройти курс безопасного управления маломерным судном, в некоторых странах и регионах это обязательное требование.

## Пассажиры и грузоподъемность

| | |
|---|---|
| **Ограничение по количеству людей на борту** | 3 человека (1 водитель и 2 пассажира) |
| | 2 человека (1 водитель и 1 наблюдатель), когда производится буксировка воднолыжника, вэйкбордиста или надувного плавсредства |
| **Ограничение по грузоподъемности** | 225 кг (496 фунтов), включая людей и груз |

- Превышение максимально допустимого количества людей на борту или грузоподъемности отрицательно скажется на управляемости и остойчивости водного мотоцикла, что может стать причиной несчастного случая. Не превышаете максимально допустимую грузоподъемность.
- Все пассажиры должны находиться на отведенных для них сиденьях.

## Прикрепите шнур для останова двигателя

- При использовании водного мотоцикла всегда прикрепляйте шнур для останова двигателя к своему запястью. Это позволит остановить двигатель в случае падения водителя в воду.
- Шнур не должен цепляться за руль или другие предметы.
- После использования отсоедините шнур от водного мотоцикла, чтобы предотвратить неправомочное использование детьми или посторонними лицами.

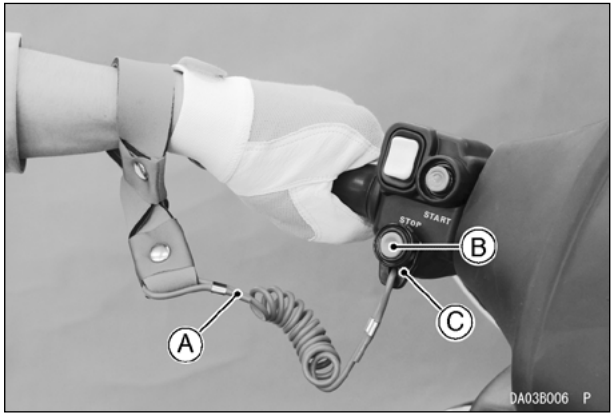


**A. Шнур для останова двигателя**
**B. Кнопка останова двигателя**
**C. Ключ со шнуром**

## Управляйте водным мотоциклом в пределах своих возможностей

- Управляйте водным мотоциклом в пределах своих возможностей, избегая агрессивной манеры вождения. Это позволит снизить риск потери управления, падения и столкновения.
- Водный мотоцикл JET SKI не игрушка, а скоростное маломерное судно.
- Не берите на борт водного мотоцикла пассажиров, пока не приобретете достаточный опыт управления. Управление водным мотоциклом с пассажирами на борту требует определенных навыков. Изучите характеристики управляемости водного мотоцикла и совершите пробные поездки, прежде чем брать пассажиров.

## Не выполняйте прыжки на волнах

- Крутые повороты, буруны от кильватерной струи или волны значительно повышают риск повреждения позвоночника и спинного мозга (паралич), повреждения лица, перелома ног, лодыжек и других костей.

## Никогда не катайтесь после употребления наркотических лекарств или алкоголя

- Никогда не катайтесь под воздействием или после приема наркотических лекарств или алкоголя. Пассажиры также не должны находится в состоянии наркотического или алкогольного опьянения.

## Не прибавляйте газ, когда кто-либо находится позади водного мотоцикла

- Не прибавляйте газ, если кто-либо находится позади водного мотоцикла JET SKI.
- Остановите двигатель или оставьте его работать на холостом ходу. Вода и (или) твердые взвеси, выбрасываемые из сопла водомета, могут причинить тяжелую травму.

## Держитесь подальше от решетки заборного отверстия

- Держитесь подальше от решетки заборного отверстия при работающем двигателе.
- Длинные волосы, свободная одежда или ремни индивидуального спасательного средства могут зацепиться за движущиеся части, приводя к тяжелым травмам или утоплению.

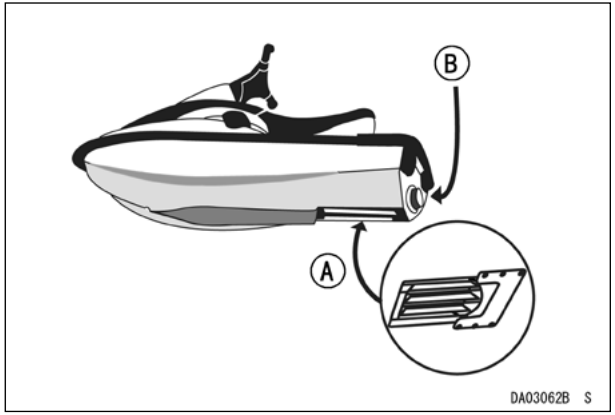


**A. Заборная решетка**
**B. Сопло водомета**

## Избегайте столкновений

Основная причина тяжелых травм и смертельных случаев при использовании водного мотоцикла — столкновения.

Для предотвращения столкновений необходимо знать характеристики водного мотоцикла и соблюдать все инструкции.

- Постоянно ведите наблюдение за людьми, объектами и другими водными мотоциклами.
- Старайтесь избегать условий, ограничивающих обзор или когда водный мотоцикл невидим для других.

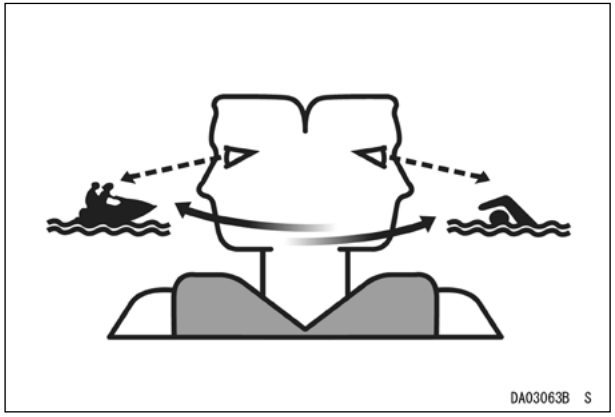


- Катайтесь в безопасных местах.

Соблюдайте осторожность, используя безопасную скорость и сохраняя безопасную дистанцию до людей, предметов и других плавсредств.

- Не следуйте в непосредственной близости за другими водными мотоциклами или катерами.
- Не приближайтесь к другим людям, обрызгивая или обливая их водой.
- Избегайте крутых поворотов или других маневров, которые мешают другим водителям или не позволяют понять ваше намерение (куда собираетесь двигаться дальше).
- Избегайте участков, на которых имеются затопленные объекты или мелководье.
- Принимайте превентивные меры для предотвращения столкновения. Помните, на водных мотоциклах, как и на всех других плавсредствах, отсутствуют тормоза.
- Не снижайте частоту вращения двигателя, пытаясь уклониться от какого-либо объекта. Для управления требуется мощность.
- Для выполнении поворота при расхождении требуется тяга.

**Поворот с использованием тяги**

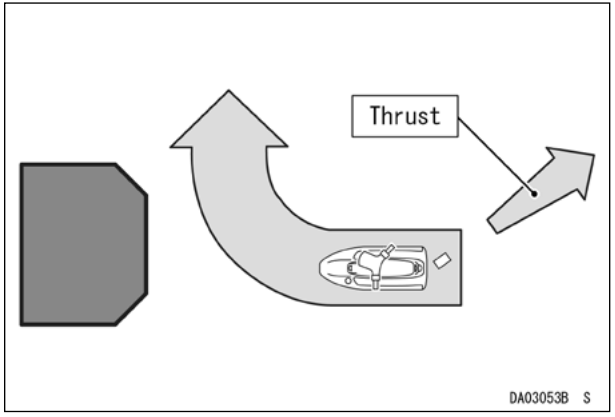

**Нет тяги — нет поворота**

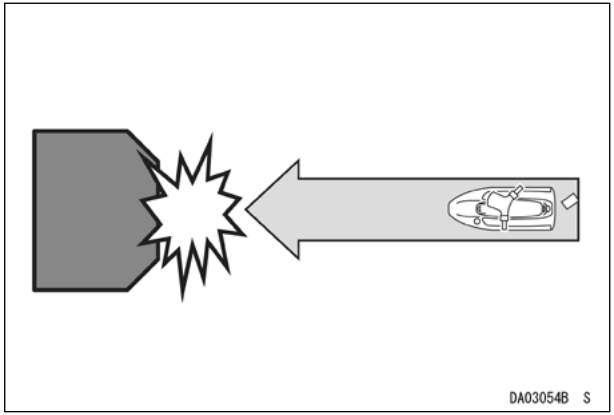


- Не останавливайте двигатель для предотвращения столкновения.
- Если двигатель будет остановлен, водный мотоцикл станет неуправляемым.
- Управляйте водным мотоциклом в пределах своих возможностей. Движение на слишком высокой скорости при недостаточном опыте является основной причиной столкновений.
- Превышение скорости — одна из основных причин столкновения.
- При управлении неопытными водителями должен использоваться режим с ограниченной мощностью, при котором максимальная скорость водного мотоцикла будет ограничена.

## Вентилируйте моторный отсек

- Перед пуском двигателя всегда открывайте моторный отсек для вентиляции. Концентрация паров бензина может вызвать возгорание или взрыв. Не запускайте двигатель, если имеется утечка топлива или бензиновые испарения.
- Перед каждым использованием, после заправки топливом или транспортировки всегда вентилируйте несколько минут моторный отсек, открыв крышку отделения для хранения вещей и сняв сиденья.

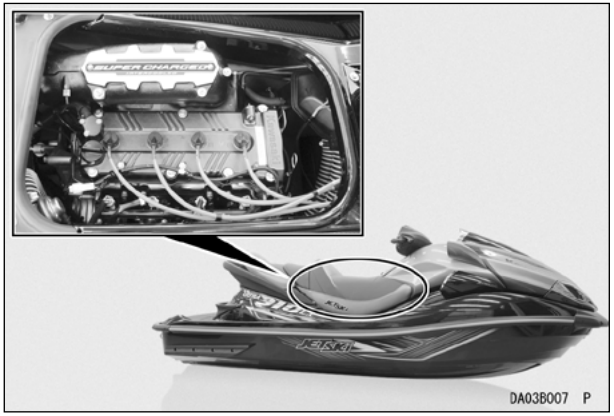

## Содержите водный мотоцикл в надлежащем техническом состоянии

**Проверки перед использованием**

- Перед использованием водного мотоцикла проверьте работу рычага дроссельной заслонкой и рулевое управление (руль и поворотное сопло).

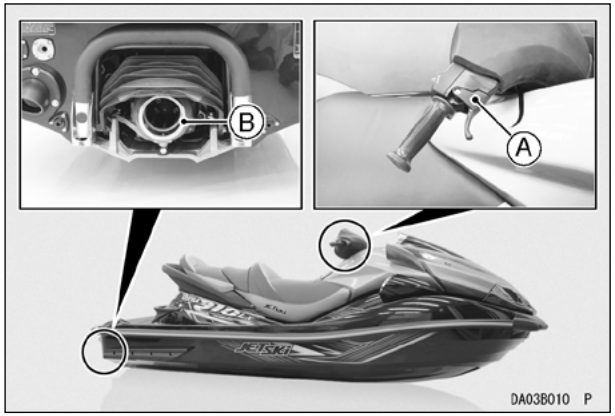


**A. Рычаг дроссельной заслонки**
**B. Поворотное сопло (сопло водомета)**

- Проверьте аккумуляторную батарею, топливо, масло и другие позиции «Перечня контрольных проверок перед использованием» из руководства по эксплуатации.

**Текущее техническое обслуживание и ремонт**

- Поддерживайте исправное техническое состояние водного мотоцикла, выполняя все позиции раздела ТЕХНИЧЕСКОЕ ОБСЛУЖИВАНИЕ И РЕГУЛИРОВКА в этой главе.
- Модификация водного мотоцикла может отрицательно сказаться на его остойчивости и управляемости, сделать его небезопасным в эксплуатации или незаконным в использовании. Не используйте для водного мотоцикла запчасти и принадлежности сторонних изготовителей.

## Никогда не катайтесь после наступления темноты

- Не катайтесь на водном мотоцикле после наступления темноты. Он не предназначен для ночного использования и не оснащен осветительным оборудованием.

## Соблюдайте правила навигации

- Соблюдайте все правила навигации, государственные и местными законы, имеющие отношение к водным мотоциклам.

## Расположение наклеек

Здесь приведены все имеющиеся на водном мотоцикле предупредительные этикетки. Прочитайте этикетки и уясните их смысл. На них содержится важная информация, касающаяся личной безопасности водителя и других людей, которые могут управлять транспортным средством. Поэтому очень важно, чтобы все предупредительные этикетки находились на транспортном средстве в указанных местах. Если какая-нибудь этикетка отсутствует, повреждена или износилась, получите ее замену у дилера Kawasaki и прикрепите в соответствующем месте.

**ПРИМЕЧАНИЕ**

○ *Типовые предупредительные этикетки приводятся в этом разделе с указанием каталожного номера, что позволит правильно выполнить заказ.*

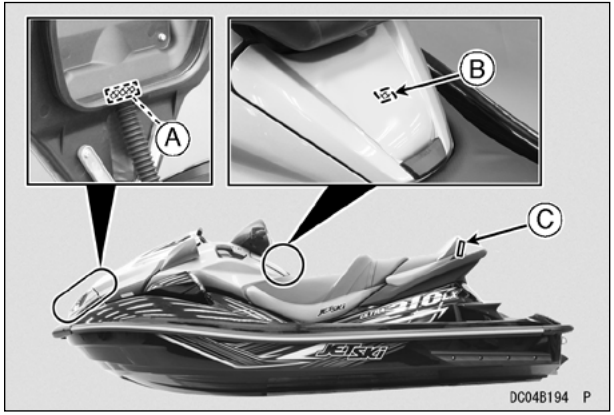


**(A) ПРЕДУПРЕЖДЕНИЕ — Содержит сжатые газы. Не сжигать, не вскрывать.**

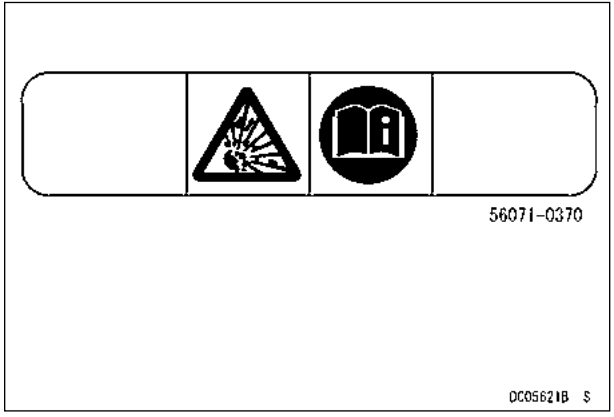

**(B) ПРЕДУПРЕЖДЕНИЕ — Прочитайте руководство по эксплуатации.**

**Прочитайте инструкцию по эксплуатации, прежде чем использовать водный мотоцикл.**
**В ней содержится важная информация относительно безопасной эксплуатации водного мотоцикла.**

**(C)**

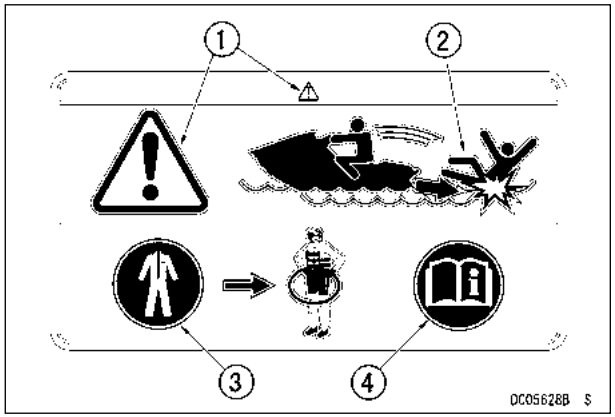


1. **Предупреждающие знаки безопасности.**
2. **Могут произойти серьезные повреждения внутренних органов, если вода попадет в полости тела в результате падения в воду или в результате нахождения около сопла водомета.**
3. **Надевайте защитную одежду.**
- **Обычным купальным костюмом не обеспечивается достаточная защита от попадания воды в прямую кишку или влагалище.**
- **Все водители водного мотоцикла должны надевать нижнюю часть гидрокостюма или одежду, которой обеспечивается эквивалентная защита.**

4. **Прочитайте руководство по эксплуатации.**

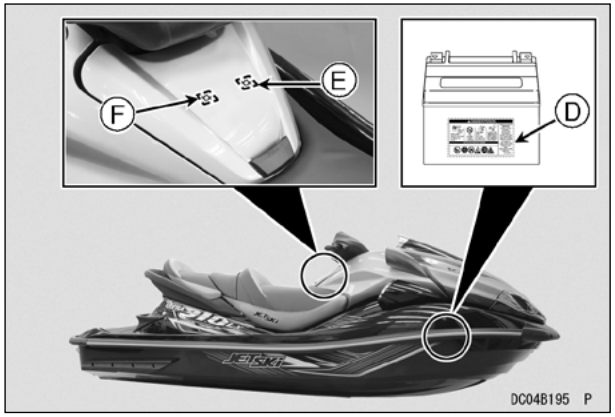


**(D) Предупреждение об опасности на аккумуляторной батарее**

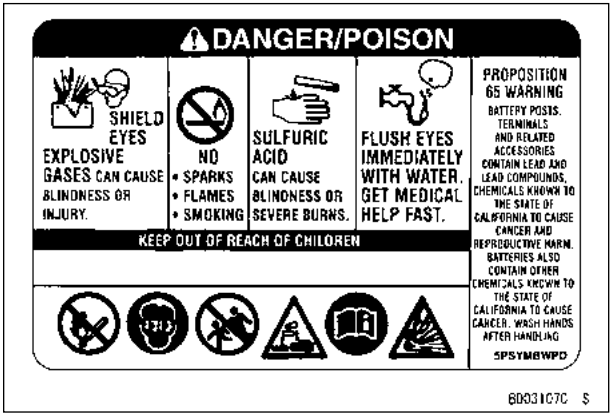


**(E) Инструкция — Надевайте спасательный жилет**

**Водитель и пассажир должны надеть спасательные жилеты.**

⚠ Важно. Внимательно прочитайте.

**(F) Инструкции — Прикрепите шнур для останова двигателя**

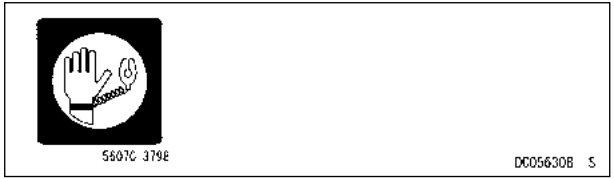


**Шнур для останова двигателя во время управления водным мотоциклом должен быть постоянно прикреплен к водителю. В случае падения водителя, если шнур для останова двигателя не прикреплен, водный мотоцикл не остановится. При этом водитель может остаться на длительное время в воде, а водный мотоцикл может врезаться или в другое плавсредство, или в человека.**

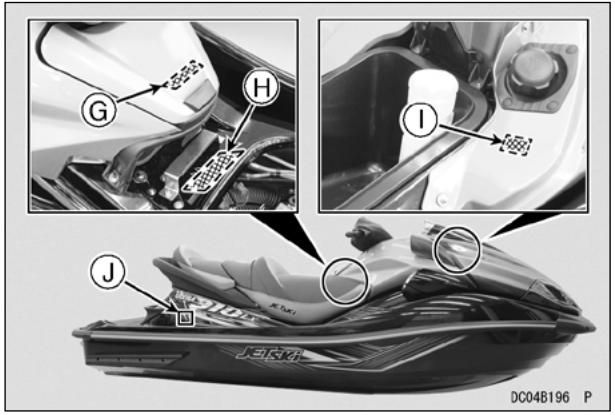


**(G)**

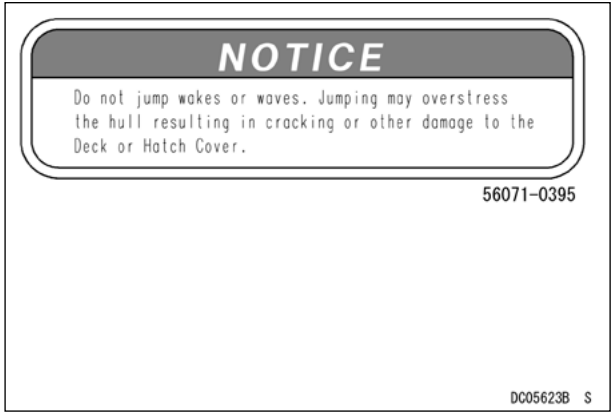


**(H) Изготовитель**

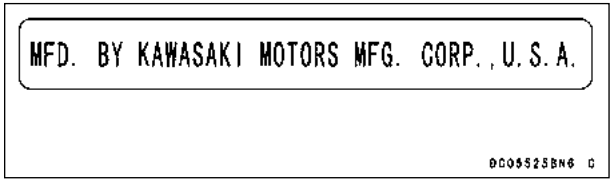


**(I) JT1500L/M/N**

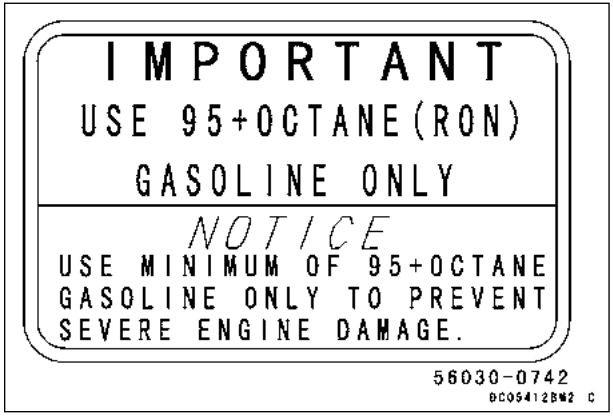

**(J) JT1500A**

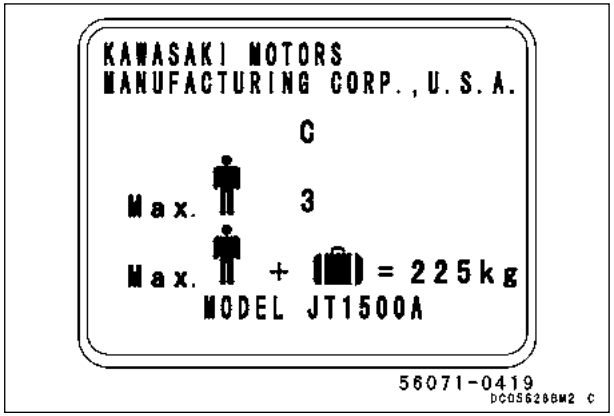


**(J) JT1500L**

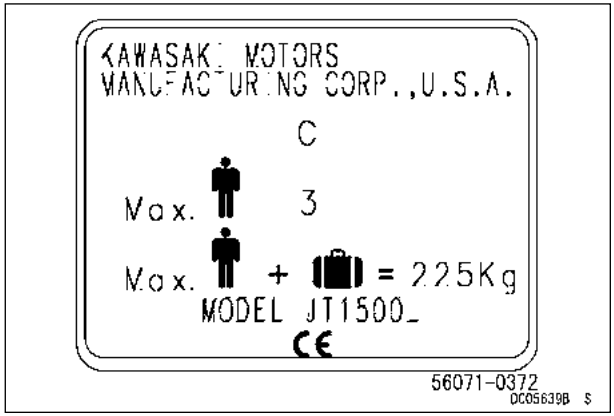


**(J) JT1500K**

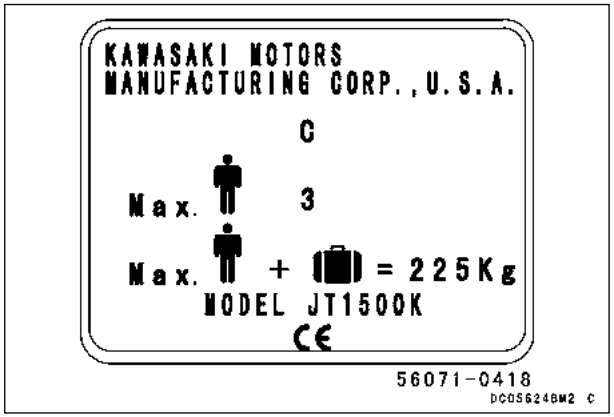


**(J) JT1500M**

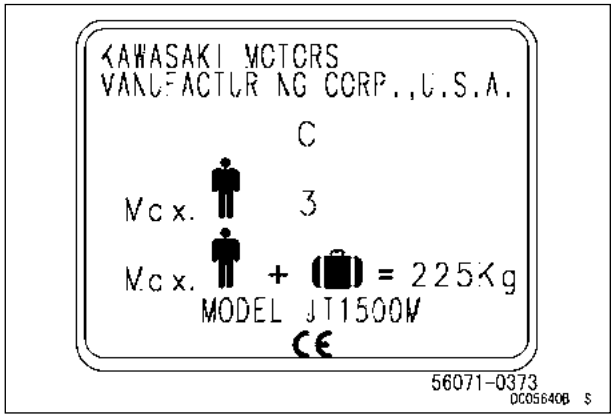

# 28 ⚠ ИНФОРМАЦИЯ ПО БЕЗОПАСНОСТИ

⚠ Важно. Внимательно прочитайте.

**(J) JT1500N**

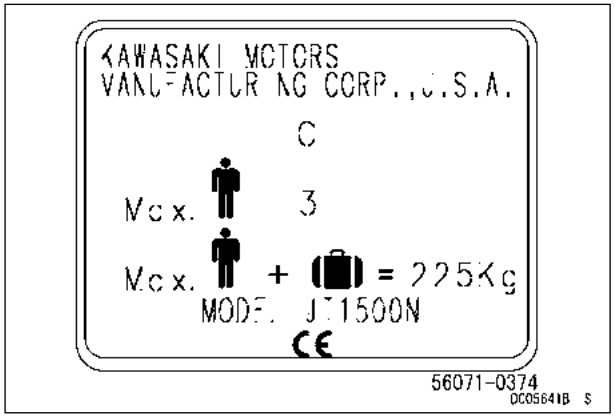


- Наименование изготовителя
- Категория проекта плавсредства
- Максимальное количество людей на борту
- Максимальная грузоподъемность (включая людей и груз)
- Название модели
- Маркировка CE

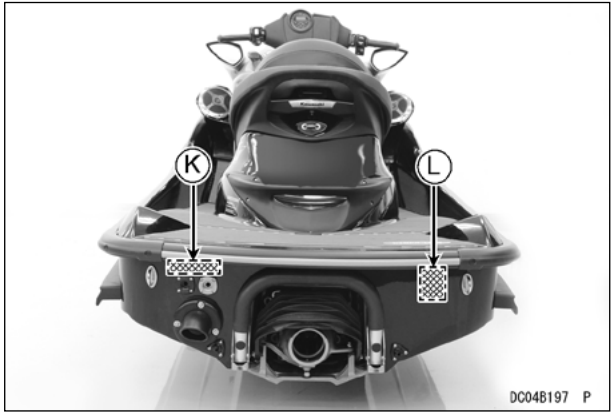


**(K) JT1500L/M/N**

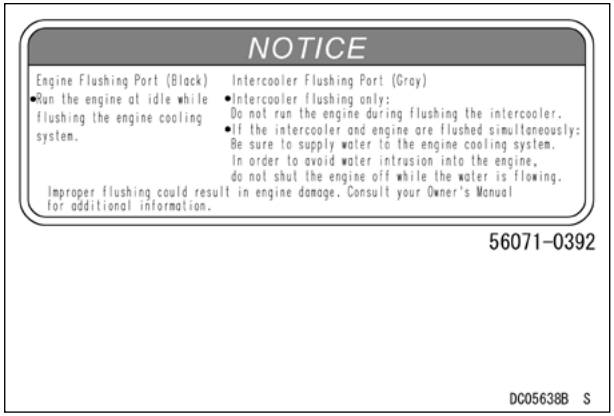


**(L) Переворачивание водного мотоцикла после опрокидывания, см. стр. 154**

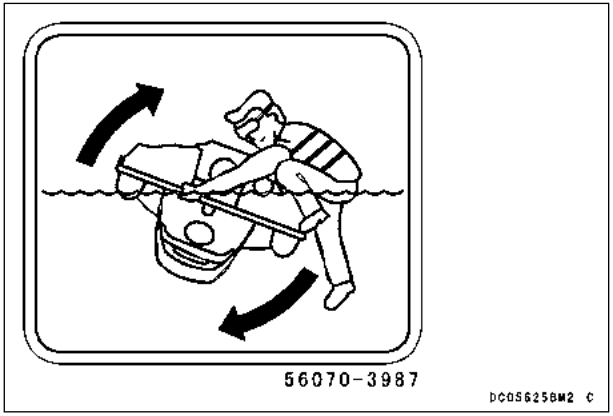

# —ПРЕДОТВРАЩЕНИЕ СЕРЬЕЗНЫХ ПОВРЕЖДЕНИЙ—

## УВЕДОМЛЕНИЕ

При определенных условиях водный мотоцикл может быть серьезно поврежден, после чего потребуется дорогостоящий ремонт. Для предотвращения вероятности повреждения мотоцикла внимательно прочитайте и следуйте инструкциям из следующего раздела.

### Наклон водного мотоцикла

- Наклон на ПРАВЫЙ борт может вызвать попадание воды в двигатель через систему выпуска отработавших газов, что может стать причиной повреждения двигателя. Всегда наклоняйте водный мотоцикл на ЛЕВЫЙ борт, если необходимо осмотреть днище.

## Переворачивание водного мотоцикла после опрокидывания

- Переворачивание плавсредсва против часовой стрелки (через ПРАВЫЙ борт) может вызвать попадание воды в двигатель через систему выпуска отработавших газов, что может стать причиной повреждения двигателя. Переворачивайте водный мотоцикл только по часовой стрелке, чтобы ЛЕВЫЙ борт всегда находился снизу.
- Подробная информация о переворачивании приводится в разделе «Переворачивание водного мотоцикла после опрокидывания» главы ИНСТРУКЦИИ ПО ЭКСПЛУАТАЦИИ.

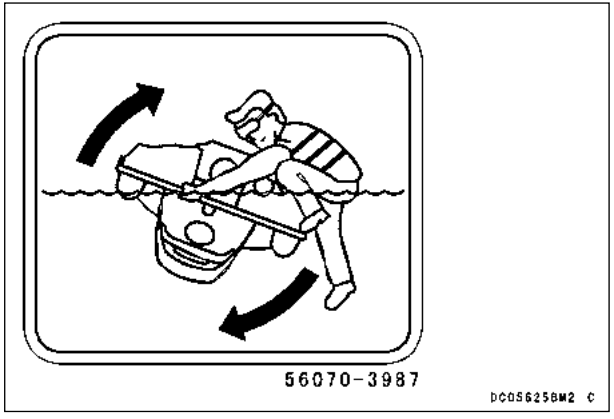


## Мелководье

- Запускать двигатель или кататься на водном мотоцикле разрешается на глубине не менее 0,8 м (2,5 фута). Песок или грязь со дна могут попасть в водомет и повредить насос и импеллер и, возможно, забить каналы охлаждения.

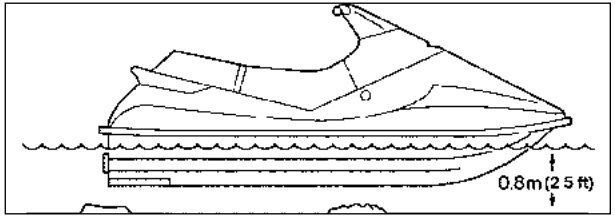


- При использовании на мелководье или на грязной воде может произойти засасывание водометом объектов или песка со дна, что может вызвать повреждение импеллера и вероятное засорение шлангов системы охлаждения, приводящее к серьезному повреждению двигателя от перегрева.
- Следует избегать «выскакивания» на водном мотоцикле на берег. Камни и песок могут исцарапать корпус, могут попасть в водомет и стать причиной повреждения импеллера.

## Прыжки по волнам

- Прыгание по волнам может привести к образованию трещин в корпусе водного мотоцикла. Не прыгайте по волнам, чтобы предотвратить образование трещин в корпусе.

## Каждый день после использования

**Смазка нагнетателя наддува (JT1500L/M/N)**

Всасываемый при работе двигателя нагнетателем наддува влажный воздух может конденсироваться после остановки двигателя, когда он не используется в течение длительного времени, при этом на внутренних деталях часто образуются минеральные отложения, которые могут стать причиной заклинивания нагнетателя наддува, особенно если водный мотоцикл использовался в соленой воде. Для предотвращения образования минеральных отложений в конце каждого дня использования смазывайте нагнетатель наддува (см. раздел «Нагнетатель наддува» в главе «ТЕХНИЧЕСКОЕ ОБСЛУЖИВАНИЕ И РЕГУЛИРОВКА»).

**Вытаскивайте водный мотоцикл JET SKI из воды в конце каждого дня после использования**

Водный мотоцикл JET SKI не предназначен для продолжительного нахождения в воде. Поэтому, если оставлять его в воде на длительное время, это может вызвать повреждение краски покрытия корпуса и электрическую эрозию некоторых металлических деталей водомета. Для предотвращения повреждения краски и электрической эрозии вытаскивайте водный мотоцикл JET SKI из воды в конце каждого дня после завершения использования. Не оставляйте его в воде на ночь. Водный мотоцикл JET SKI прослужит дольше и будет выглядеть лучше, если придерживаться этого правила.

**Осушение системы выпуска отработавших газов (JT1500L/M/N)**

Для предотвращения повреждения двигателя и продления срока службы фильтра отработавших газов необходимо выполнять следующую процедуру для удаления остатков воды из системы выпуска отработавших газов. Это поможет избежать преждевременного износа из-за коррозии внутренних деталей двигателя и образования минеральных отложений, которыми может быть блокирована система охлаждения, что вызовет перегрев.

- После каждого использования на пресноводном водоеме следует доставать водный мотоцикл из воды.
- Выполнить запуск двигателя и дать ему поработать в течение нескольких секунд, чтобы выдуть остающуюся воду из системы выпуска отработавших газов. Неоднократно изменять частоту вращения двигателя, пока вода не перестанет выходить из выхлопного отверстия на корме.

***УВЕДОМЛЕНИЕ***

**Для предотвращения перегрева и повреждения системы выпуска отработавших газов и двигателя не допускайте работы двигателя дольше 15 секунд, если водный мотоцикл не на воде. Никогда не давайте двигателю работать на максимальной частоте вращения, если водный мотоцикл не на воде.**

- После каждого использования в соленой воде необходимо промывать систему охлаждения пресной водой (см. раздел «Промывка системы охлаждения» в главе ТЕХНИЧЕСКОЕ ОБСЛУЖИВАНИЕ И РЕГУЛИРОВКА).

## Периодическое техническое обслуживание водомета и уплотнений

- Для подшипников водомета и уплотнений требуется периодическое обслуживание. Если из-за отсутствия технического обслуживания подшипники водомета выйдут из строя, это может стать причиной серьезного повреждения двигателя. Доставляйте водный мотоцикл в сервисный центр Kawasaki для осмотра подшипников водомета и уплотнений после первых 25 часов использования, затем через каждые 50 часов или каждый год, в зависимости от того, что наступит раньше. Обслуживание подшипников водомета должно также выполняться перед каждым длительным хранением для удаления остающейся в нем воды, которая может вызвать коррозию подшипников и их преждевременный выход из строя.

## Техническое обслуживание фильтра отработавших газов (JT1500L/M/N)

- Фильтр отработавших газов и выхлопная труба должны периодически проверяться в соответствии с разделом «Карта периодического технического обслуживания» главы ТЕХНИЧЕСКОЕ ОБСЛУЖИВАНИЕ И РЕГУЛИРОВКА и заменяться на новые, в случае обнаружения повреждения или неудовлетворительного технического состояния.
- Для проверки фильтра отработавших газов следует обратиться к дилеру Kawasaki. Если состояние фильтра неудовлетворительное, вероятно попадание воды в камеру сгорания. Вероятны различные неисправности и повреждения двигателя, такие как трудный запуск, вода в картере, коррозии деталей двигателя, проблемы с выкручиванием свечей зажигания и т. д.

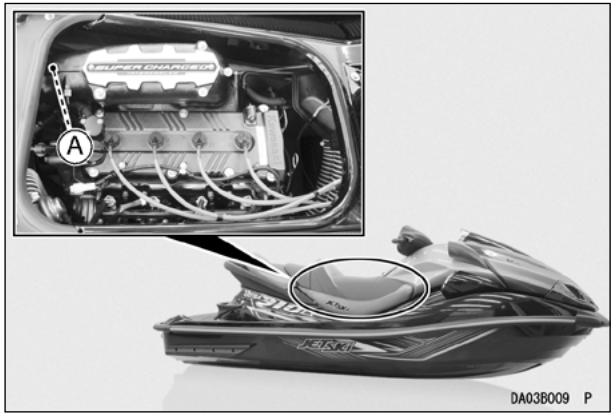


**A. Фильтр отработавших газов**

# ОБЩИЕ СВЕДЕНИЯ

## Расположение деталей

**(JT1500A)**

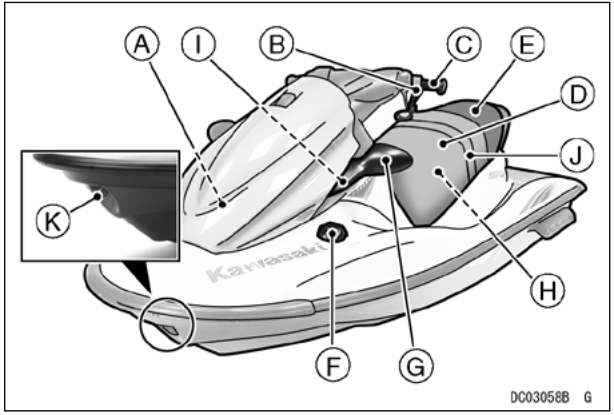


**A. Передний отсек для принадлежностей**
**B. Ключ со шнуром для останова двигателя**
**C. Руль**
**D. Переднее сиденье**
**E. Заднее сиденье**
**F. Пробка топливного бака**
**G. Зеркала заднего вида**
**H. Моторный отсек**
**I. Входной патрубок для подачи воды (под крышкой люка)**
**J. Ручной ремень**
**K. Буксировочный рым**

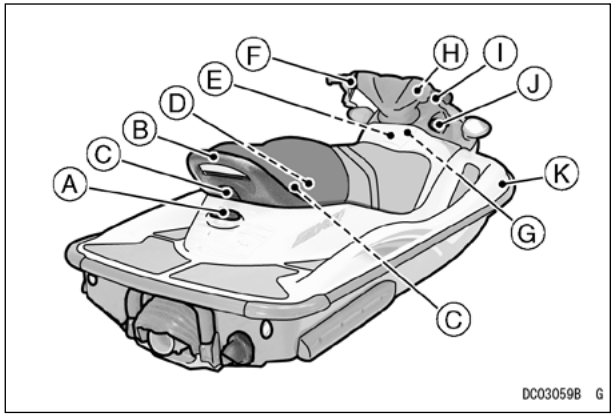


**A. Крюк для буксировки воднолыжника**
**B. Поручень**
**C. Защелка сиденья**
**D. Задний отсек для принадлежностей**
**E. Центральный отсек для принадлежностей**
**F. Кнопка пуска и останова двигателя**
**G. Замок зажигания**
**H. Многофункциональный измерительный прибор**
**I. Рычаг дроссельной заслонки**
**J. Рычаг реверсирования**
**K. Контрольное отверстие системы охлаждения**

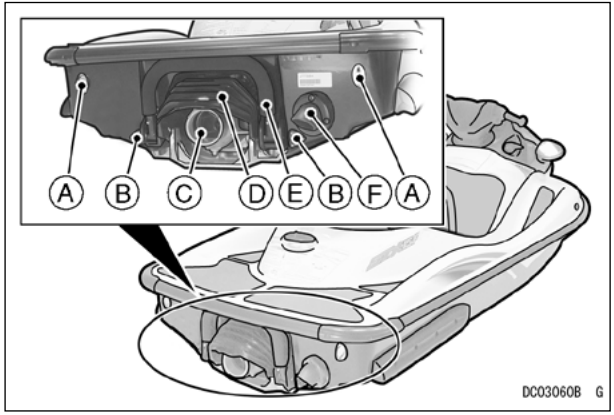


A. Кормовые рымы
B. Сливные винты
C. Поворотное сопло
D. Створка реверса
E. Ступенька для подъема на борт
F. Выхлопное отверстие

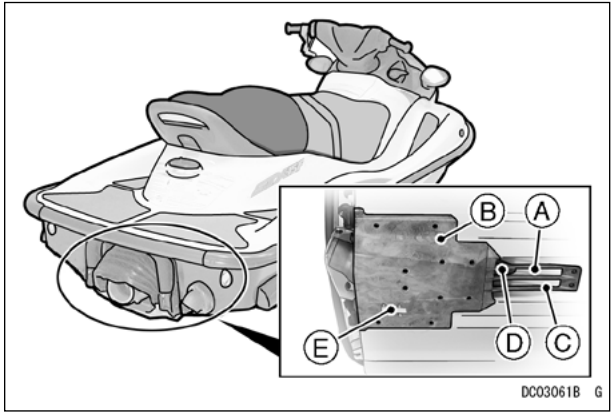


A. Отверстие для забора воды
B. Плита водомета
C. Заборная решетка
D. Ведущий вал
E. Датчик скорости

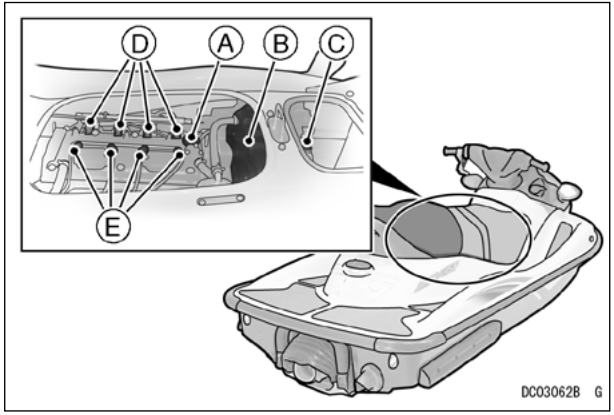


**A. Дроссельная заслонка в сборе**
**B. Воздушный фильтр**
**C. Аккумуляторная батарея**
**D. Топливные форсунки**
**E. Свечи зажигания**

**(JT1500K)**

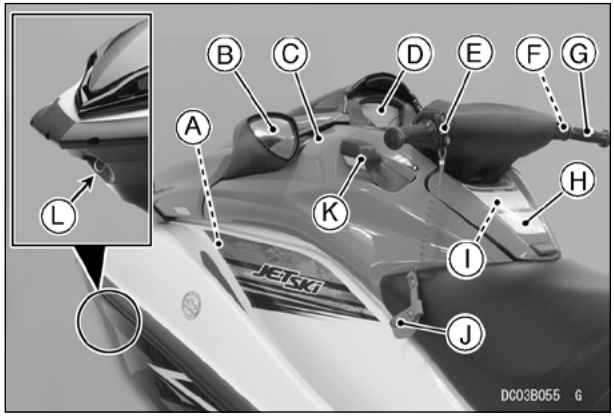


**A. Аккумуляторная батарея**
**B. Зеркало заднего вида**
**C. Передний ящик для принадлежностей**
**D. Многофункциональный измерительный прибор**
**E. Кнопка пуска и останова двигателя**
**F. Рычаг дроссельной заслонки**
**G. Руль**
**H. Центральный отсек для принадлежностей**
**I. Замок зажигания**
**J. Ключ со шнуром для останова двигателя**
**K. Рычаг реверсирования**
**L. Буксировочный рым**

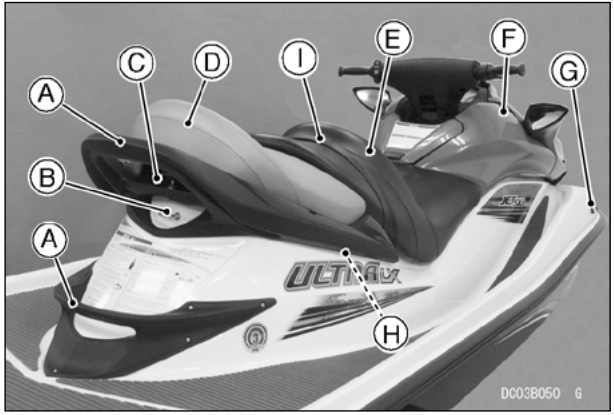


A. Поручни
B. Рым для буксировки воднолыжника
C. Защелка сиденья
D. Заднее сиденье
E. Переднее сиденье
F. Входной патрубок для подачи воды (под крышкой люка)
G. Контрольное отверстие системы охлаждения
H. Моторный отсек
I. Ручной ремень

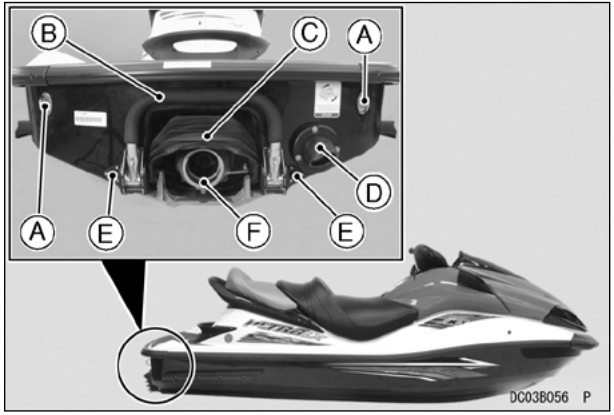


A. Кормовые рымы
B. Ступенька для подъема на борт
C. Створка реверса
D. Выхлопное отверстие
E. Сливные винты
F. Поворотное сопло

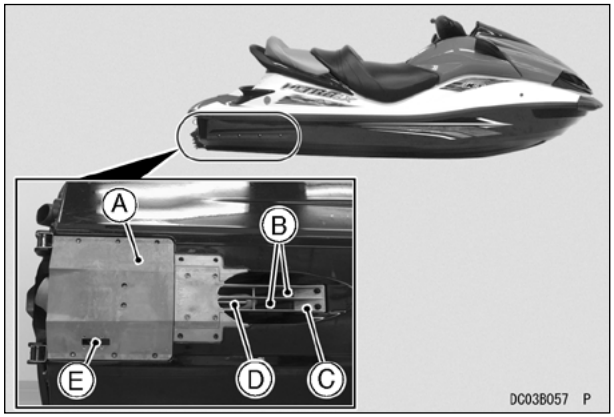


A. Плита водомета
B. Отверстие для забора воды
C. Заборная решетка
D. Ведущий вал
E. Датчик скорости

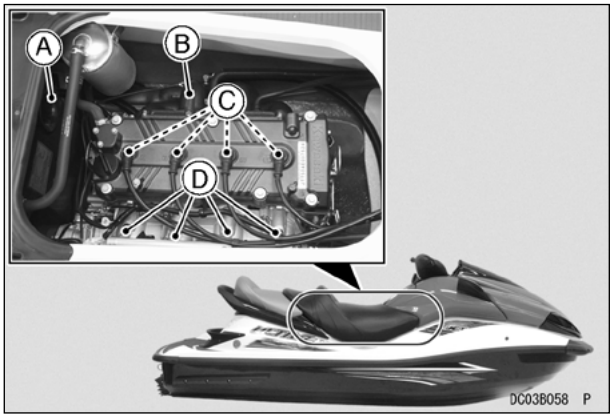


A. Воздушная камера
B. Выхлопная труба
C. Свечи зажигания
D. Топливные форсунки

**(JT1500L/M/N)**

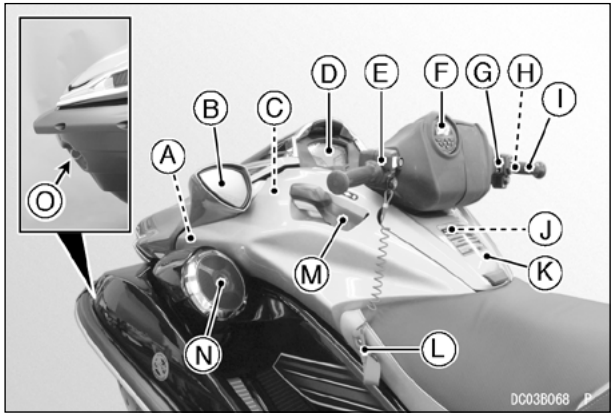


**A. Аккумуляторная батарея**
**B. Зеркало заднего вида**
**C. Передний отсек для принадлежностей**
**D. Многофункциональный измерительный прибор**
**E. Переключатель на левой рукоятке руля**
**Кнопка пуска и останова двигателя**
**Кнопка включения режима экономии топлива**
**Кнопка электрической системы регулирования дифферента**
**F. Аудиосистема (JT1500M)**
**E. Переключатель на правой рукоятке руля**
**Кнопка электронной системы круиз-контроля (УВЕЛ./УМЕН./УСТ.)**
**H. Рычаг дроссельной заслонки**
**I. Руль**
**J. Замок зажигания**
**K. Центральный отсек для принадлежностей**
**L. Ключ со шнуром для останова двигателя**
**M. Рычаг реверсирования**
**N. Динамик (JT1500M)**
**O. Буксировочный рым**

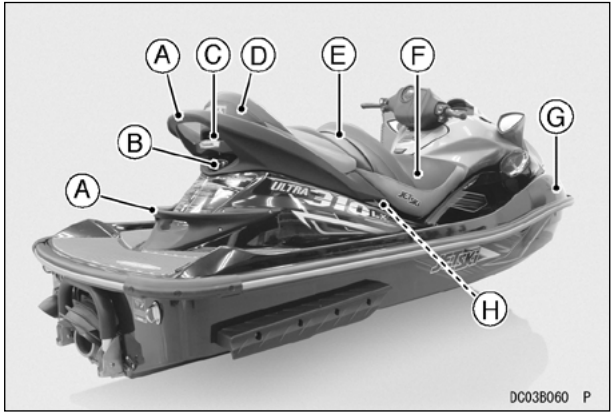


A. Поручни
B. Рым для буксировки воднолыжника
C. Защелка сиденья
D. Заднее сиденье
E. Ручной ремень
F. Переднее сиденье
G. Контрольное отверстие системы охлаждения
H. Моторный отсек

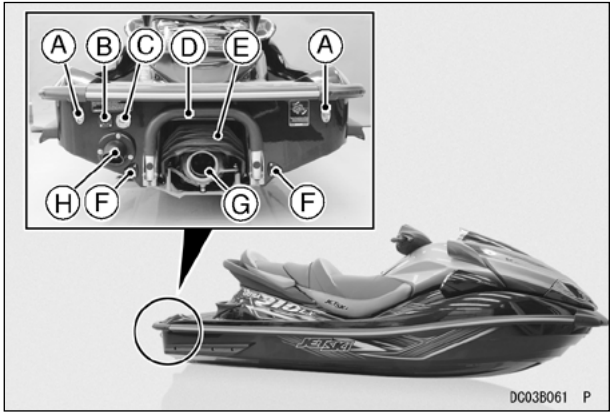


A. Кормовые рымы
B. Отверстие для промывки двигателя
C. Отверстие для промывки промежуточного охладителя
D. Ступенька для подъема на борт
E. Створка реверса
F. Сливные винты
G. Поворотное сопло
H. Выхлопное отверстие

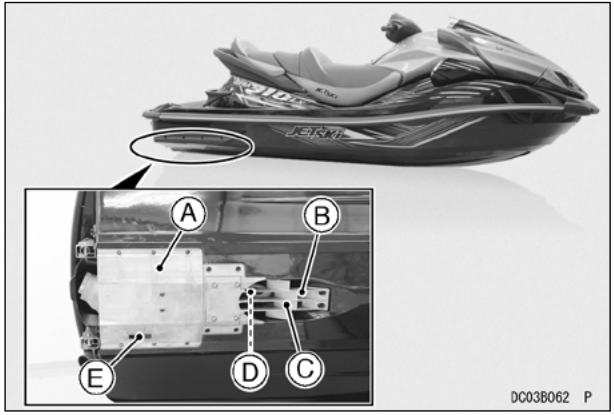


A. Плита водомета
B. Отверстие для забора воды
C. Заборная решетка
D. Ведущий вал
E. Датчик скорости

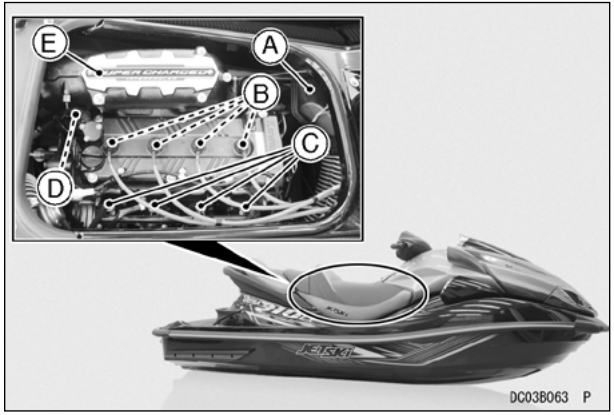


A. Воздушная камера
B. Свечи зажигания
C. Топливные форсунки
D. Нагнетатель наддува
E. Выхлопная труба

## Многофункциональный измерительный прибор (JT1500A)

На руле расположен многофункциональный измерительный прибор. При выключении зажигания на панели приборов отображаются все символы и предупредительный индикаторный сигнал, а зуммером дважды подается звуковой сигнал. После этой процедуры самопроверки на панели приборов отображаются нормальные значения.

**ПРИМЕЧАНИЕ**

- ○ *После остановки двигателя с помощью шнура для остановки двигателя или кнопки стоп дисплей будет оставаться выключенным в течение 3 минут. Дисплей немедленно отключится, если повернуть ключ зажигания в положение «выключено».*
- ○ *Кнопка «MODE» (режим) остается активной при работе двигателя с частотой вращения до 3000 об/мин.*
- ○ *После высвечивания предупредительного индикаторного сигнала подается прерывистый звуковой сигнал. Этот звуковой сигнал может быть выключен нажатием кнопки «SET» или «MODE».*
- ○ *Для выключения мигающих предупредительных индикаторных сигналов необходимо нажать кнопку «SET» или «MODE» и удерживать не менее одной секунды.*
- ○ *После этого кнопкой «MODE» будут выполняться обычные функции.*

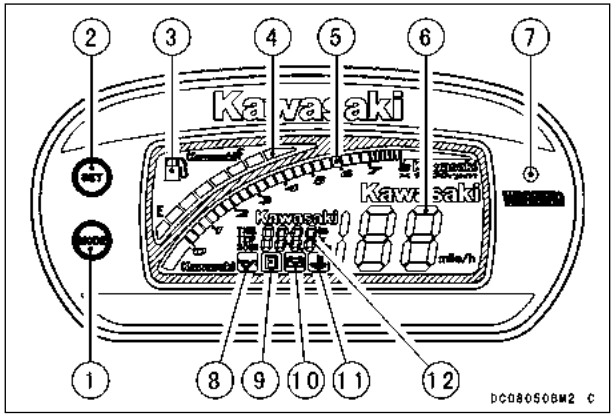


1. Кнопка «MODE» (Режим)
2. Кнопка «SET» (Настройка)
3. Индикатор уровня топлива
4. Указатель уровня топлива
5. Тахометр
6. Спидометр
7. Предупредительный индикаторный сигнал (СИД)
8. Индикатор давления масла двигателя
9. Индикатор FI (система впрыска топлива)
10. Индикатор пониженного напряжения аккумуляторной батареи
11. Индикатор температуры охлаждающей воды двигателя
12. Многофункциональный дисплей

**Режимы SLO и FPO**

У этого водного мотоцикла есть два режима, один используется в случае управления неопытным водителем (эксплуатационный режим с ограниченной мощностью (SLO)), другой для нормальной работы (эксплуатационный режим полной мощности (FPO)).

В зависимости от своих навыков водитель может выбрать или эксплуатационный режим с ограниченной мощностью (SLO), в котором ограничена максимальную скорость водного мотоцикла, или обычный эксплуатационный режим полной мощности (FPO).

**Эксплуатационный режим с ограниченной мощностью (SLO)**

В режиме SLO максимальная скорость водного мотоцикла снижена примерно на 30 %, этот режим используется при управлении неопытными водителями.

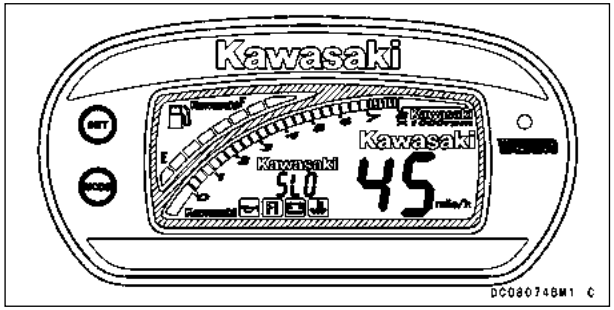


**На дисплее отображен символ режима ограничения мощности — SLO**

Нормальный режим работы показывается отображением FPO.

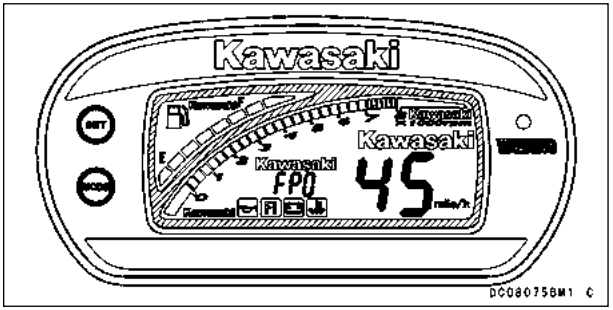


**Эксплуатационный режим с полной мощностью (режим FPO)**

Для переключения между режимами SLO и FPO необходимо нажать и удерживать кнопку «MODE» не менее 7 секунд.

Предполагается, что владелец и (или) водитель знаком с режимом SLO и поможет другим понять его принцип и назначение.

**ПРИМЕЧАНИЕ**

- *При переключении в режим SLO появляется начальная заставка, как после включения зажигания, и подается звуковой сигнал.*
- *Затем символ «SLO» мигает каждые три секунды.*
- *При переключении на нормальный эксплуатационный режим (эксплуатационный режим полной мощности, FPO) тоже отображается начальная заставка и подается звуковой сигнал, затем в течение двух секунд отображается символ «FPO». Символ «FPO» отображается только один раз, когда производится переключение, в последующем он больше не показывается.*
- *Если зажигание выключить, а затем снова вклю-*

*чить, то останется тот же самый режим, который был выбран на момент выключения.*

○ *В режиме SLO вся приборная панель и другие функции работают так же, как и в нормальном режиме (FPO).*

**Спидометр**

Спидометром отображается скорость водного мотоцикла. При выполнении крутых поворотов скорость на спидометре может быть от 6 до 12 миль/ч (от 10 до 20 км/ч) ниже фактической скорости.

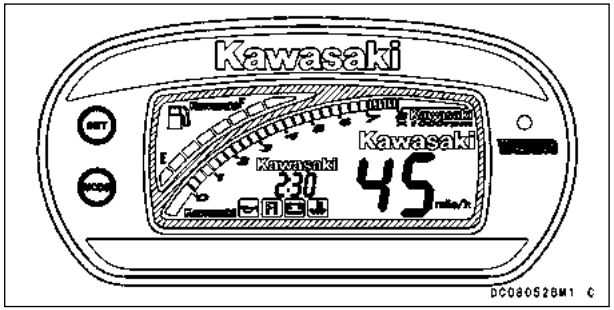


**ПРИМЕЧАНИЕ**

○ *Показания спидометра могут быть изменены с миль/ч на км/ч, и наоборот, более подробная информация приведена в разделе «Счетчик моточасов».*

**Тахометр**

На тахометре отображается фактическая частота вращения двигателя в оборотах в минуту (об/мин). Увеличение или уменьшение производится через каждые 333 об/мин в диапазоне от 0 до 7000 об/мин и через каждые 167 об/мин в диапазоне от 7000 до 8000 об/мин.

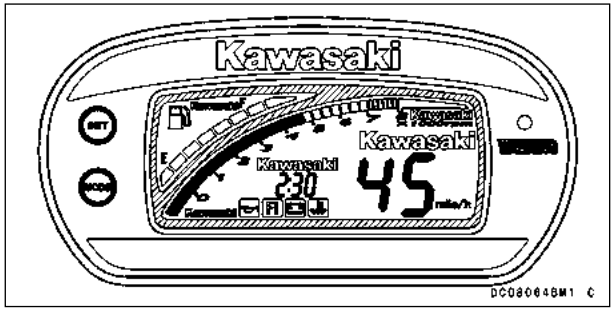


**Многофункциональный дисплей**

Часы, время, счетчик пройденного пути и счетчик моточасов будут отображены около спидометра. Переключение между этими режимами производится последовательно, при нажатии и удерживании кнопки «MODE» дольше 1 секунды.

**Часы**

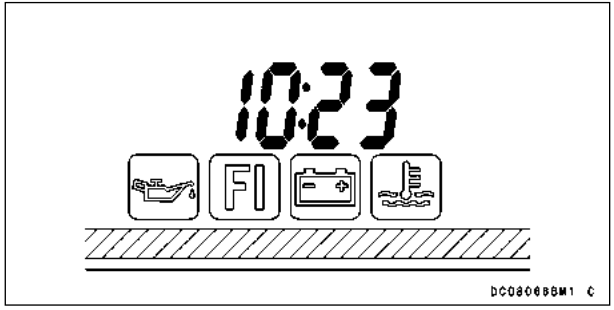


1. Нажмите и удерживайте кнопку «SET» дольше двух секунд. Начнут мигать цифры, указывающие часы.
2. Нажмите кнопку «MODE», чтобы выставить час.

3. Нажмите кнопку «SET». Указывающие час цифры прекращают мигать и начинают мигать цифры минут.
4. Нажмите кнопку «MODE», чтобы выставить минуты.
5. Нажмите кнопку «SET». Минуты прекращают мигать, и часы начинают работать.

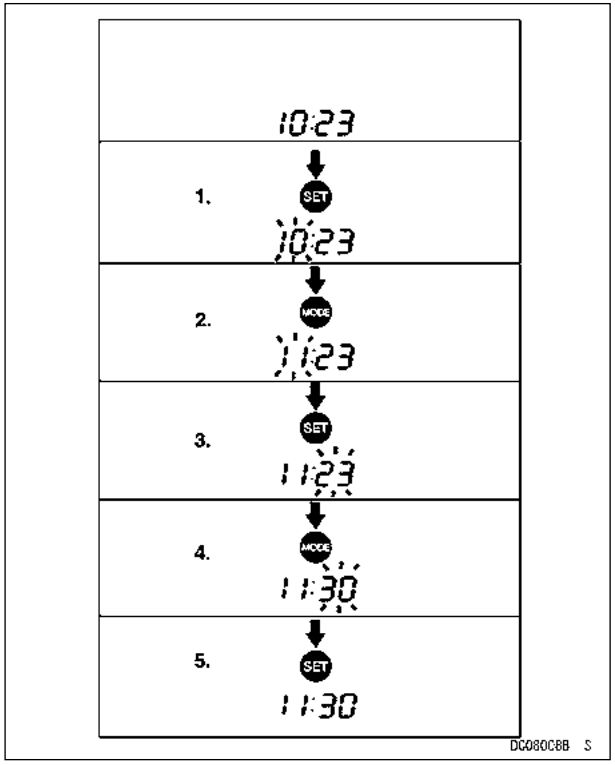


**ПРИМЕЧАНИЕ**

- *Короткими нажатиями кнопки «MODE» производится изменение часа или минут в пошаговом режиме. При нажатии и удерживании кнопки изменение часа или минут производится непрерывно.*
- *При выключенном зажигании часы работают от резервного источника питания.*
- *При отключении аккумуляторной батареи показание часов сбрасывается на 12:00; после подключения аккумуляторной батареи часы начинают работать снова.*

**Таймер**

Таймером отображается время, которое прошло с последнего обнуления.

Чтобы обнулить таймер:

1. Нажмите и удерживайте кнопку «SET». Вся выведенная на дисплей информация в этом режиме начинает мигать.
2. Через две секунды дисплей прекращает мигать, а цифры, показывающие час и минуты, сбрасываются на 00:00, после чего начинается отсчет времени, если двигатель работает. Отсчет будет производиться до следующего обнуления.

**ПРИМЕЧАНИЕ**

- *Когда отсчет времени достигает 99:59, значение сбрасывается на 00:00 и отсчет начинается заново.*
- *При отключении аккумуляторной батареи показание таймера сбрасывается на 00:00.*

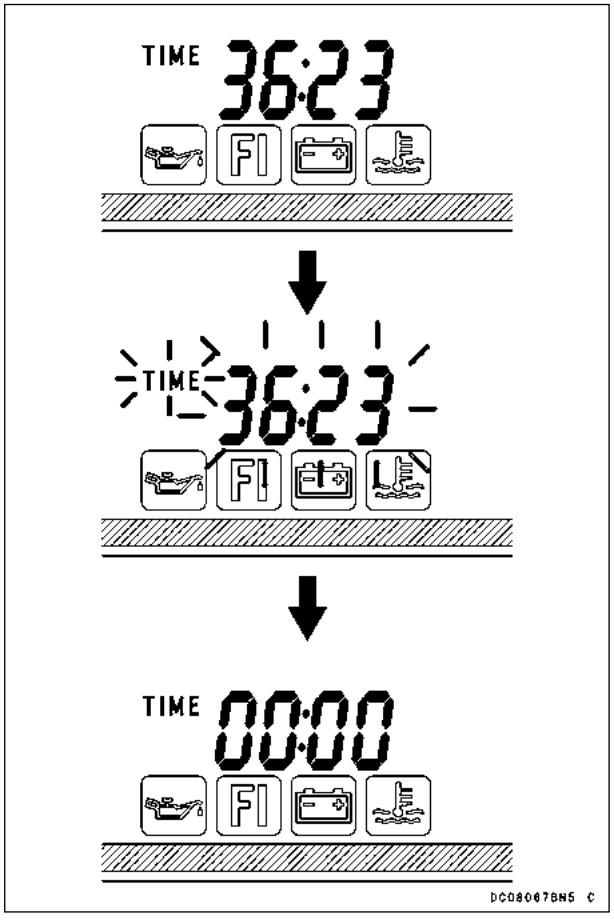


**Счетчик суточного пробега**

На счетчике суточного пробега показывается пройденное с последней установки счетчика на нуль расстояние.

Для сброса счетчика суточного пробега выполните указанные ниже действия.

1. Нажмите и удерживайте кнопку «SET». Вся выведенная на дисплей информация в этом режиме начинает мигать.
2. Через две секунды показание счетчика суточного пробега перестанет мигать и будет установлено на 000.0, после начала движения водного мотоцикла начнется новый отсчет. Отсчет будет производиться до следующего обнуления.

**ПРИМЕЧАНИЕ**

- *Данные сохраняются с помощью резервного источника питания, если зажигание выключено.*
- *Счетчик суточного пробега может быть сброшен во время остановки водного мотоцикла, новый отсчет начнется сразу же после начала движения.*
- *Когда на счетчике суточного пробега будет достигнуто показание 999.9 во время движения водного мотоцикла, оно будет сброшено на 000.0 и начнется новый отсчет.*
- *При отключении аккумуляторной батареи показание счетчика сбрасывается на 000.0.*

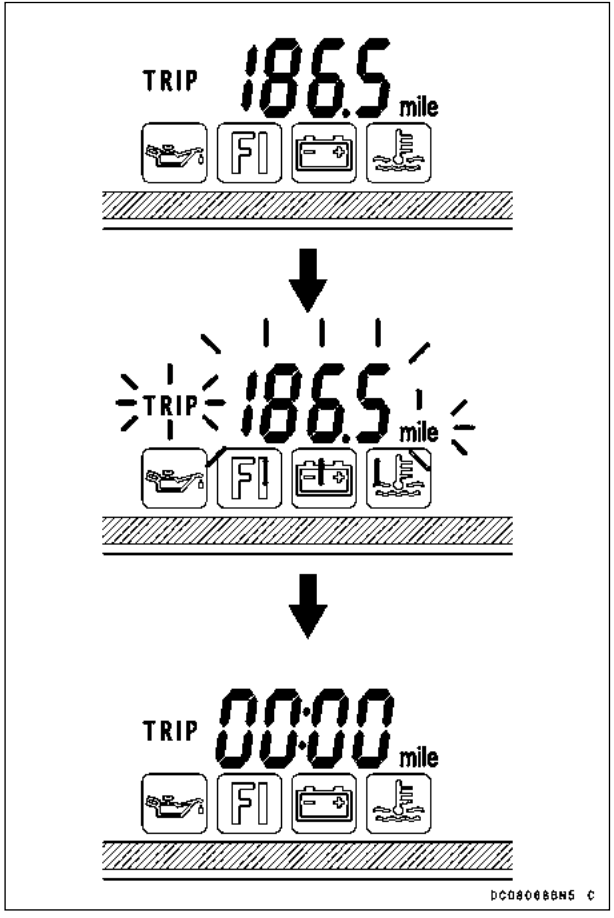


**Счетчик моточасов**

Счетчиком моточасов показывается общее количество часов работы двигателя водного мотоцикла. Этот счетчик не может обнуляться.

**ПРИМЕЧАНИЕ**

- ○ *Данные сохраняются, даже если аккумуляторная батарея отключена.*
- ○ *Когда достигается значение 9999, производится сброс на 0000 и начинаются новый отсчет часов работы водного мотоцикла.*

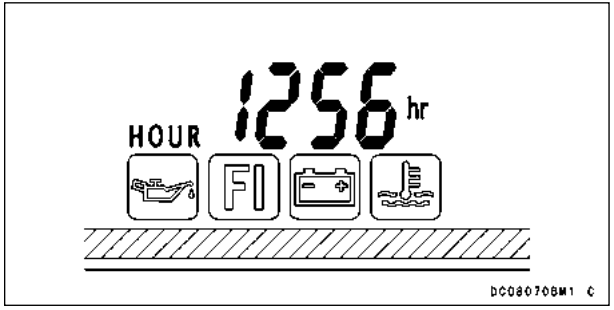


Единицы измерения счетчика моточасов могут быть изменены нажатием и удерживанием кнопки «SET» (настройка) более 3 секунд. Единицы измерения изменяется в следующем порядке.

**Индикатор указателя уровня топлива, символ «FUEL» и предупредительный индикаторный сигнал**

Уровень топлива в баке показывается отдельными сегментами. Когда топливный бак полон, отображены все сегменты. По мере расхода топлива число видимых сегментов уменьшается. Начинают мигать индикатор низкого уровня топлива и последний сегмент, когда остается высвеченным только 1 сегмент (метка E). Мигает предупредительный индикаторный сигнал и «FUEL» (топливо), подается звуковой сигнал. Для выключения звукового сигнала следует нажать и удерживать любую кнопку больше одной секунды. Когда они начинают мигать, в баке остается 16 литров (4,23 галлона США) топлива. Снизьте наполовину скорость и заправьте топливный бак как можно скорее, так как на этом водном мотоцикле нет запасного бака (см. разделы «Топливо» и «Органы управления»).

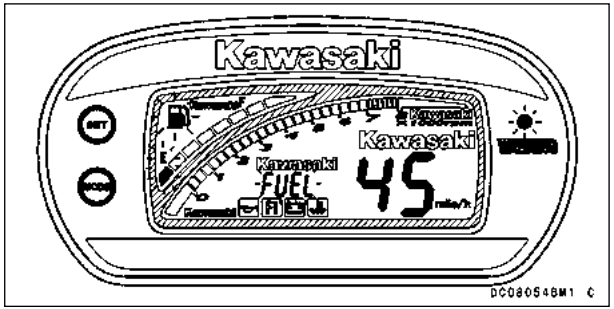


**Индикатор давления масла двигателя, символ «OILP» и предупредительный индикаторный сигнал**

Если давление в системе смазки двигателя недостаточное, начинают мигать предупредительный индикаторный сигнал, индикатор давления масла двигателя, символ «OILP» и подается звуковой сигнал. При этом частота вращения двигателя автоматически снижается до 3000 об/мин. Немедленно вернитесь на берег и залейте в двигатель масло (см. раздел «Моторное масло» в главе ТЕХНИЧЕСКОЕ ОБСЛУЖИВАНИЕ И РЕГУЛИРОВКА). Для выключения звукового сигнала следует нажать и удерживать любую кнопку больше одной секунды.

**ПРИМЕЧАНИЕ**

○ *Будет гореть сигнальная лампа низкого уровня масла, если водный мотоцикл был опрокинут и затем перевернут в исходное положение при включенном зажигании.*

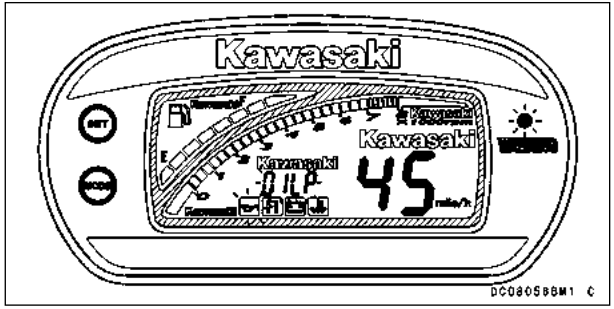

**Индикатор температуры охлаждающей воды двигателя, символ «HEAt» и предупредительный индикаторный сигнал**

Если температура охлаждающей воды двигателя становится слишком высокой, то для предупреждения водителя начинает мигать предупредительный индикаторный сигнал и индикатор температуры охлаждающей воды двигателя с одновременной подачей зуммером звуковых сигналов. При этом частота вращения двигателя автоматически снижается до 3000 об/мин. Немедленно вернитесь на берег и проверьте систему охлаждения на предмет засорения (см. раздел «Специальные процедуры» в главе «Инструкция по эксплуатации»). Для выключения звукового сигнала следует нажать и удерживать любую кнопку больше одной секунды.

| *УВЕДОМЛЕНИЕ* |
| --- |
| **Не используйте водный мотоцикл до выяснения причин перегрева, чтобы избежать повреждения двигателя.** |

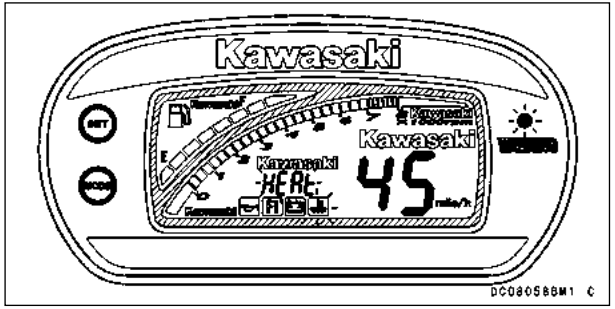


**Индикатор разрядки батареи, символ «bAt» и предупредительный индикаторный сигнал**

Загорается красный предупредительный индикаторный сигнал, начинают мигать индикатор разрядки батареи и символ «bAt» при одновременной подаче зуммером звуковых сигналов для предупреждения водителя, когда напряжение аккумуляторной батареи опускается ниже 12 вольт. Если они начинают мигать, немедленно вернитесь на берег.

Демонтируйте с водного мотоцикла аккумуляторную батарею и произведите ее зарядку. Для выключения звукового сигнала следует нажать и удерживать любую кнопку больше одной секунды.

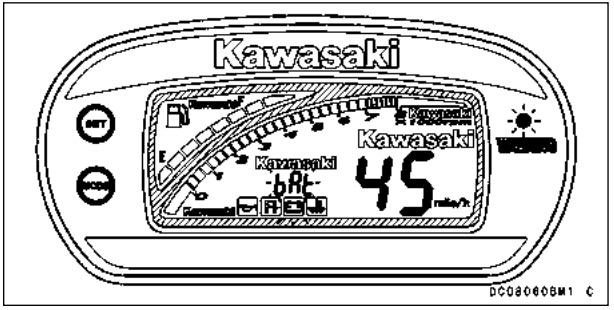

**Индикатор температуры масла двигателя, символ «OILt» и предупредительный индикаторный сигнал**

Если датчик температуры масла двигателя неисправен, загорается предупредительный индикатор и начинают мигать индикатор давления масла двигателя и символ «OILt» с одновременной подачей зуммером звуковых сигналов. При этом частота вращения двигателя автоматически снижается до 3000 об/мин.

Немедленно вернитесь на берег и обратитесь к официальному дилеру Kawasaki для проверки водного мотоцикла JET SKI и определения причин неисправности. Для выключения звукового сигнала следует нажать и удерживать любую кнопку больше одной секунды.

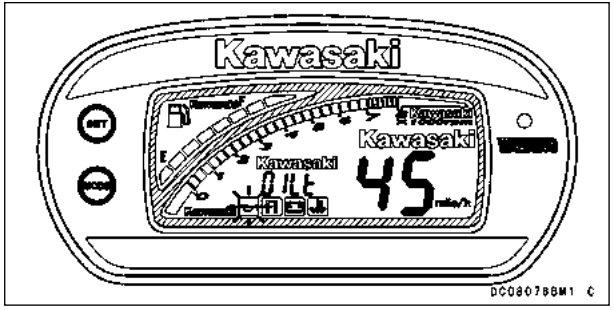


**Индикатор перегрева масла двигателя, символ «OILH» и предупредительный индикаторный сигнал**

Если температура масла двигателя становится слишком высокой, начинает мигать предупредительный индикаторный сигнал и индикатор давления масла двигателя при одновременной подаче зуммером звуковых сигналов для предупреждения водителя. Также начинает мигать символ «OILH».

При этом частота вращения двигателя автоматически снижается до 3000 об/мин. Немедленно вернитесь на берег и проверьте систему охлаждения на наличие засорения и уровень масла в двигателе. Если проблема отличается от указанной выше, обратитесь к официальному дилеру Kawasaki для проверки водного мотоцикла и определения причин неисправности. (См. ПОИСК И УСТРАНЕНИЕ НЕПОЛАДОК для выяснения причин, если частота вращения двигателя не увеличивается выше 3000 об/мин).

Для выключения звукового сигнала следует нажать и удерживать любую кнопку больше одной секунды.

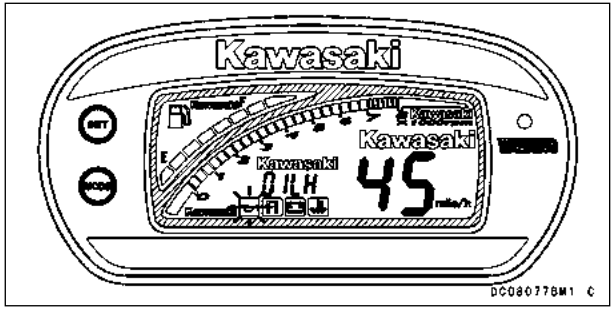

**Индикатор системы впрыска топлива, символ «FI» и предупредительный индикаторный сигнал**

В случае неисправности элементов топливной системы для предупреждения водителя начинает мигать предупредительный индикаторный сигнал, индикатор FI и символ «FI» с одновременной подачей зуммером звуковых сигналов.

Немедленно вернитесь на берег и обратитесь к официальному дилеру Kawasaki для проверки водного мотоцикла JET SKI и определения причин неисправности. Для выключения звукового сигнала следует нажать и удерживать любую кнопку больше одной секунды.

В зависимости от неисправности частота вращения двигателя может быть автоматически снижается до 3000 об/мин.

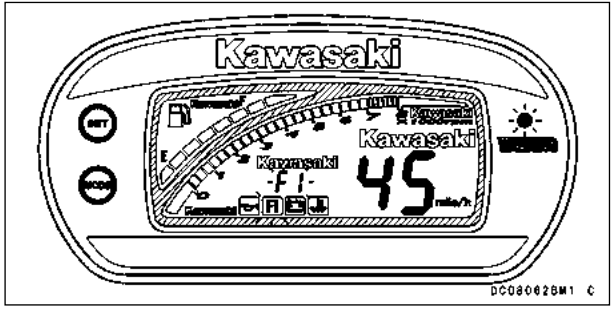


## Многофункциональный измерительный прибор (JT1500K)

На руле расположен многофункциональный измерительный прибор. При включении зажигания на панели приборов отображаются все символы и предупредительный индикаторный сигнал, а зуммером дважды подается звуковой сигнал. После этой процедуры самопроверки на панели приборов отображаются нормальные значения.

**ПРИМЕЧАНИЕ**

- *После остановки двигателя с помощью шнура для остановки двигателя или кнопки стоп дисплей будет оставаться выключенным в течение 3 минут.*
- *Кнопка «MODE» (режим) остается активной при работе двигателя с частотой вращения до 3000 об/мин.*
- *После высвечивания сигнальной лампы зуммером подается прерывистый звуковой сигнал. Этот звуковой сигнал может быть выключен нажатием кнопки «SET» или «MODE».*
- *Для выключения мигающих предупредительных индикаторных сигналов необходимо нажать кнопку «SET» или «MODE» и удерживать не менее одной секунды.*
- *После этого кнопкой «MODE» будут выполняться обычные функции.*

1. Кнопка «MODE» (режим)
2. Кнопка «SET» (настройка)
3. Многофункциональный дисплей
   - Часы
   - Время, счетчик пройденного пути и счетчик моточасов
   - Тахометр (численное значение)
   - Максимальная скорость и частота вращения двигателя
   - Температура воды
   - Температура наружного воздуха
   - Расход топлива
4. Предупредительный индикатор «проверьте двигатель»
5. Индикатор температуры охлаждающей воды двигателя
6. Индикатор иммобилайзера
7. Предупредительный индикаторный сигнал (СИД)
8. Индикатор пониженного напряжения аккумуляторной батареи
9. Индикатор давления масла двигателя
10. Спидометр
11. Тахометр
12. Указатель уровня топлива

**Спидометр**

Спидометром отображается скорость водного мотоцикла. При выполнении крутых поворотов скорость на спидометре может быть от 6 до 12 миль/ч (от 10 до 20 км/ч) ниже фактической скорости.

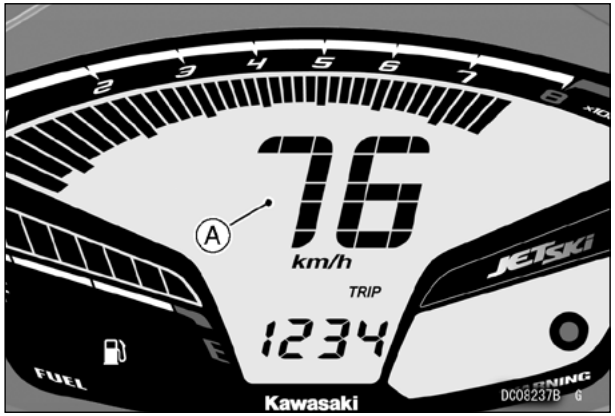


**A. Спидометр**

**ПРИМЕЧАНИЕ**

- *Показания спидометра могут быть изменены с миль/ч на км/ч и наоборот, более подробная информация приведена в разделе «Счетчик моточасов».*
- *Диапазон индикации скорости — от 0 до 67 миль/час (от 0 до 108 км/ч).*
- *Если скорость выше 67 миль/час (108 км/ч), показание спидометра блокируется на этом значении.*
- *Если скорость ниже 3 миль/час (3 км/ч), на приборной панели отображается 0 миль/час (0 км/ч).*

**Тахометр**

Тахометром показывается частота вращения двигателя в оборотах в минуту (об/мин). На правой стороне шкалы тахометра расположена так называемая «красная зона». При работе двигателя в красной зоне частота вращения двигателя выше максимальной рекомендованной частоты вращения, рабочие характеристики двигателя при этом также неудовлетворительные.

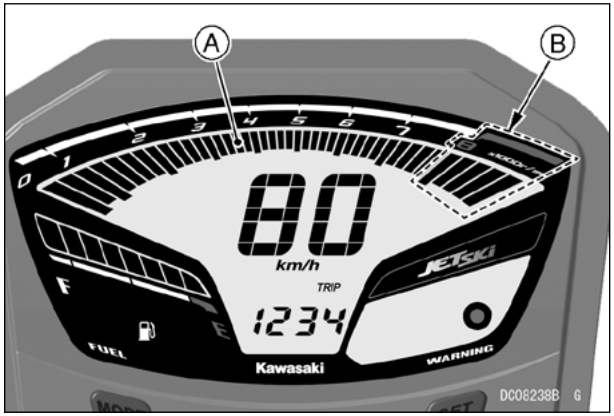


**A. Тахометр**
**B. Красная зона**

***УВЕДОМЛЕНИЕ***

**При работе с частотой вращения в «красной зоне» двигатель перегружен и это может привести к серьезному повреждению двигателя. Для предотвращения повреждения двигателя не допускайте увеличения частоты вращения до красной зоны.**

**Многофункциональный дисплей**

Ниже спидометра будут отображены часы, время, счетчик суточного пробега, счетчики моточасов, тахометр, максимальная скорость и частота вращения двигателя, температура воды, температура наружного воздуха и два счетчика расхода топлива. Переключение дисплея производится нажатием кнопки «MODE». Переключение между этими режимами производится последовательно, при нажатии и удерживании кнопки «MODE» дольше 2 секунд.

**Часы**

1. Нажмите и удерживайте кнопку «SET» дольше двух секунд. Начнут мигать цифры, указывающие часы.
2. Нажмите кнопку «MODE», чтобы выставить час.
3. Нажмите кнопку «SET». Указывающие час цифры прекращают мигать и начинают мигать цифры минут.
4. Нажмите кнопку «MODE», чтобы выставить минуты.
5. Нажмите кнопку «SET». Минуты прекращают мигать, и часы начинают работать.

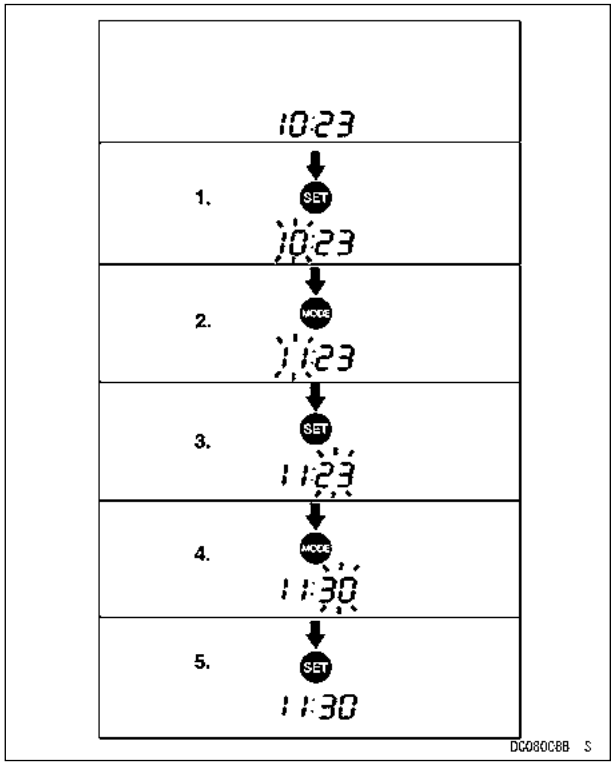


**ПРИМЕЧАНИЕ**

○ *Короткими нажатиями кнопки «MODE» производится изменение часа или минут в пошаговом режиме. При нажатии и удерживании кнопки изменение часа или минут производится непрерывно.*

○ *При выключенном зажигании часы работают от резервного источника питания.*
○ *При отключении аккумуляторной батареи показание часов сбрасывается на 12:00. После подключения аккумуляторной батареи часы начинают работать снова.*

**Таймер**

Таймером отображается время, которое прошло с последнего обнуления.

Чтобы обнулить таймер:

1. Нажмите и удерживайте кнопку «SET». Вся выведенная на дисплей информация в этом режиме начинает мигать.
2. Через две секунды мигание дисплея прекращается, показывающие час и минуты цифры сбрасываются на 00:00, после чего начинается отсчет времени, если двигатель работает. Отсчет будет производиться до следующего обнуления.

**ПРИМЕЧАНИЕ**

○ *Когда отсчет времени достигает 99:59, значение сбрасывается на 00:00 и отсчет начинается заново.*
○ *При отключении аккумуляторной батареи показание таймера сбрасывается на 00:00.*

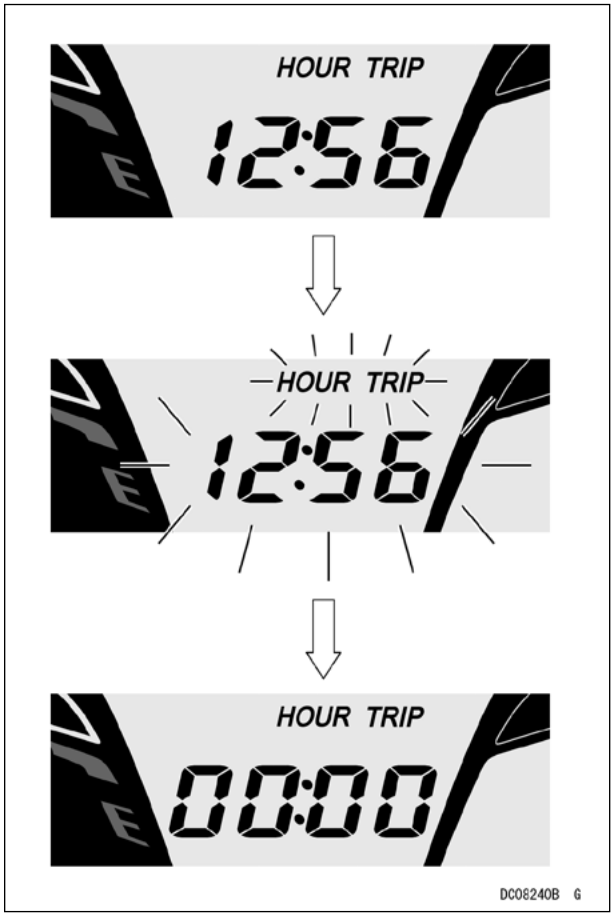

**Счетчик суточного пробега**

Счетчиком суточного пробега показывается пройденное с последней установки счетчика на нуль расстояние.

Для сброса счетчика суточного пробега выполните указанные ниже действия.

1. Нажмите и удерживайте кнопку «SET». Вся выведенная на дисплей информация в этом режиме начинает мигать.
2. Через две секунды показание счетчика суточного пробега перестанет мигать и будет установлено на 000.0, после начала движения водного мотоцикла начнется новый отсчет. Отсчет будет производиться до следующего обнуления.

**ПРИМЕЧАНИЕ**

- *Данные сохраняются с помощью резервного источника питания, если зажигание выключено.*
- *Счетчик суточного пробега может быть сброшен во время остановки водного мотоцикла, новый отсчет начнется сразу же после начала движения.*
- *Когда на счетчике суточного пробега будет достигнуто показание 999.9 во время движения водного мотоцикла, оно будет сброшено на 000.0 и начнется новый отсчет.*
- *При отключении аккумуляторной батареи показание счетчика сбрасывается на 000.0.*

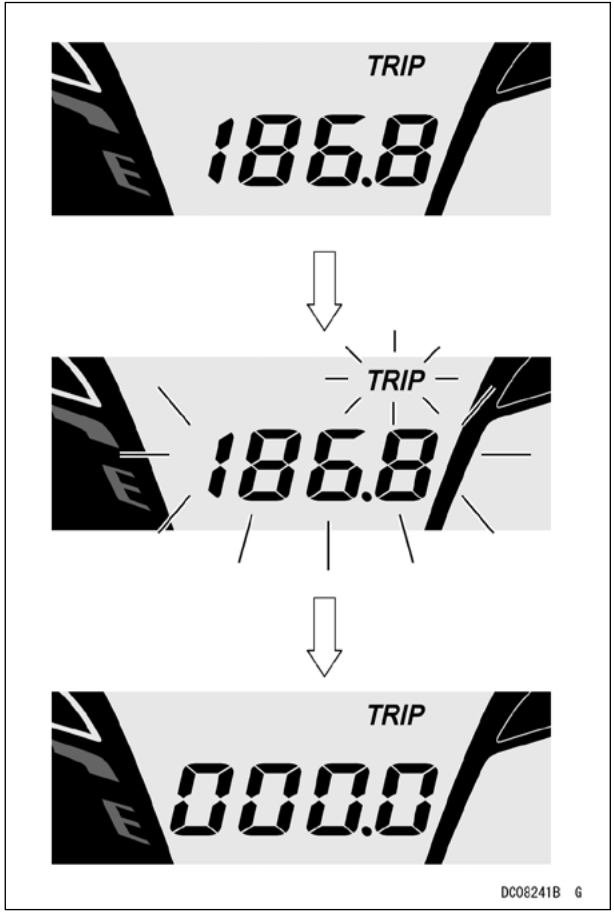

**Счетчик моточасов**

Счетчиком моточасов показывается общее количество часов работы двигателя водного мотоцикла. Этот счетчик не может обнуляться.

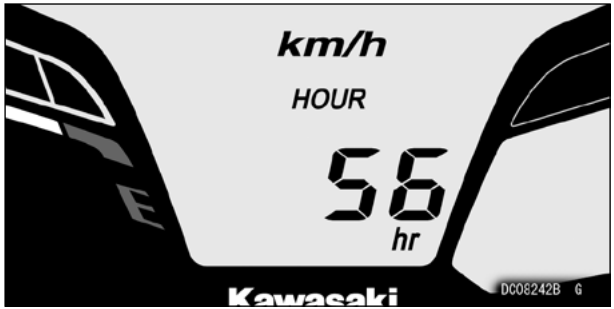


**ПРИМЕЧАНИЕ**

- *Данные сохраняются, даже если аккумуляторная батарея отключена.*
- *Когда достигается значение 9999, производится сброс на 0000 и начинаются новый отсчет часов работы водного мотоцикла.*

Единицы измерения счетчика моточасов могут быть изменены нажатием и удерживанием кнопки «SET» более 3 секунд. Единицы измерения изменяется в следующем порядке.

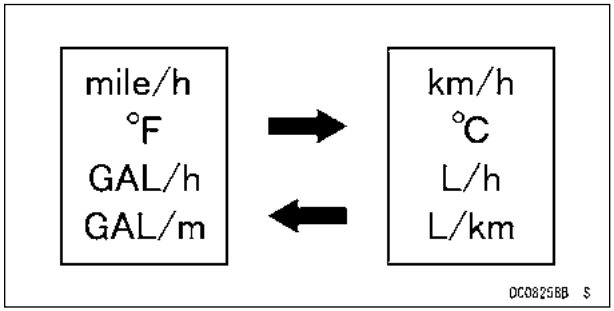


**Тахометр (численное значение)**

Тахометром показывается частота вращения двигателя в оборотах в минуту (об/мин).

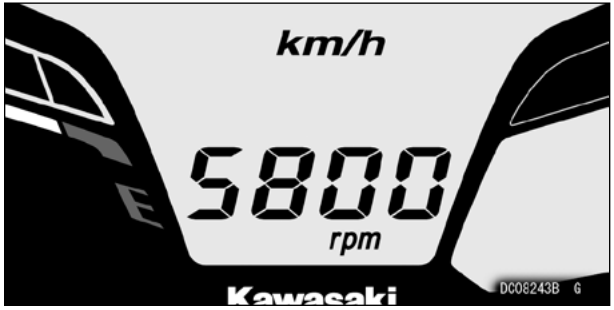

**Максимальная скорость и частота вращения двигателя**

Отображается наибольшая скорость, которая была зарегистрирована после последнего обнуления, и соответствующая ей частота вращения двигателя. В этом режиме мигает символ «rpm».

Для сброса этих показаний необходимо выполнить приведенные ниже действия.

1. Нажмите и удерживайте кнопку «SET». Вся выведенная на дисплей информация в этом режиме начинает мигать.
2. Через две секунды дисплей перестает мигать и показания сбрасываются на 0.

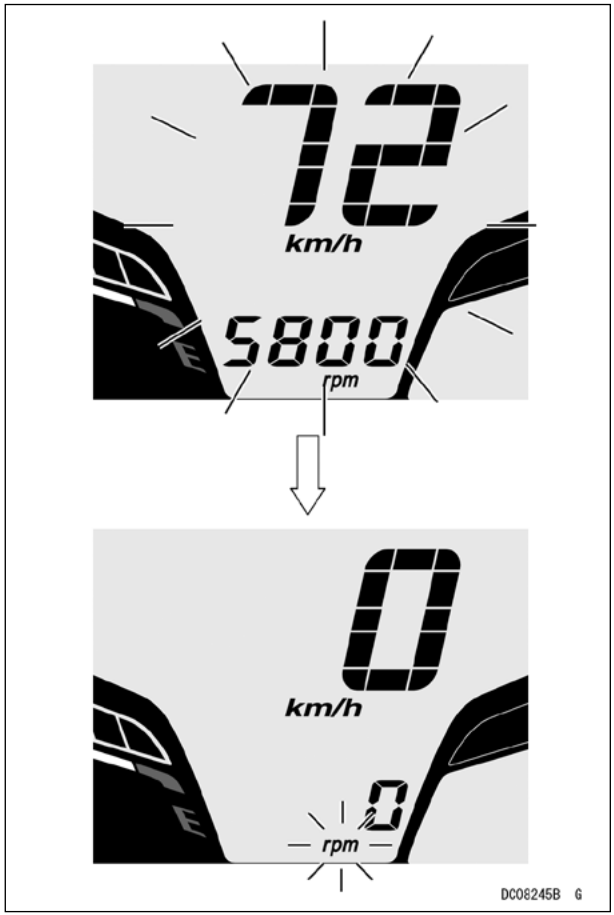

**Температура воды**

Здесь отображается температура забортной воды в градусах Цельсия (или Фаренгейта), значение обновляется каждые 5 секунд.

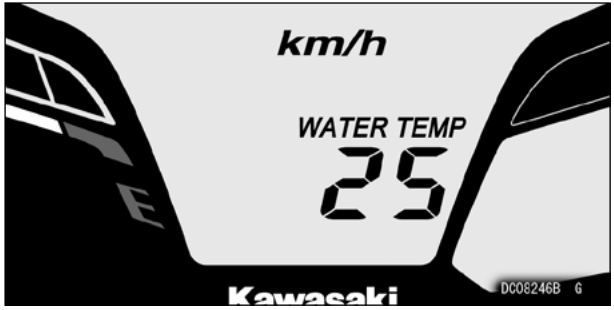


**Температура наружного воздуха**

Здесь отображается температура окружающего воздуха в градусах Цельсия (или Фаренгейта), значение обновляется каждые 5 секунд.

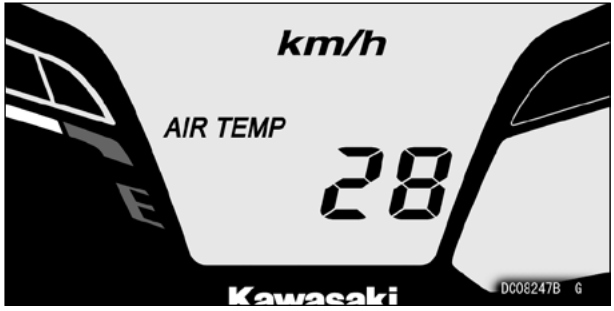


**Расход топлива**

Здесь отображается численное значение двух типов измерения расхода топлива. Первый — расход топлива в час.

Единицы измерения — л/ч или галл./ч.

Второй — расход топлива на единицу расстояния.

Единицы измерения — л/км или галл./милю.

Значение расхода топлива обновляется каждую секунду.

**Индикатор указателя уровня топлива, символ «FUEL» и предупредительный индикаторный сигнал**

Уровень топлива отображается с помощью сегментов. Когда топливный бак полон, отображены все сегменты. По мере расхода топлива число видимых сегментов уменьшается. Когда остается последний сегмент, он начинает мигать. Мигает предупредительный индикаторный сигнал и «FUEL», зуммером подается звуковой сигнал. Для выключения звукового сигнала следует нажать и удерживать любую кнопку больше одной секунды. Индикатор низкого уровня топлива начинает мигать когда в баке остается 28 литров (7,4 галлона США) топлива. Снизьте наполовину скорость и заправьте топливный бак как можно скорее, так как на этом водном мотоцикле нет запасного бака (см. разделы «Топливо» и «Органы управления»).

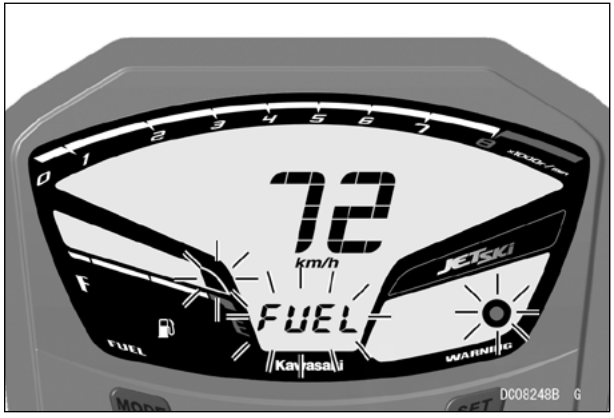


**Индикатор давления масла двигателя, символ «OILP» и предупредительный индикаторный сигнал**

Если давление в системе смазки двигателя недостаточное, загорается предупредительный индикаторный сигнал и начинают мигать индикатор давления масла двигателя и символ «OILP», зуммером подается звуковой сигнал. При этом частота вращения двигателя автоматически снижается до 3000 об/мин. Немедленно вернитесь на берег и залейте в двигатель масло (см. раздел «Моторное масло» в главе ТЕХНИЧЕСКОЕ ОБСЛУЖИВАНИЕ И РЕГУЛИРОВКА). Для выключения звукового сигнала следует нажать и удерживать любую кнопку больше одной секунды.

**ПРИМЕЧАНИЕ**

○ *Будет гореть сигнальная лампа низкого уровня масла, если водный мотоцикл был опрокинут и затем перевернут в исходное положение при включенном зажигании.*

**Индикатор температуры охлаждающей воды двигателя, символ «HEAt» и предупредительный индикаторный сигнал**

Если температура охлаждающей воды двигателя становится слишком высокой, то для предупреждения водителя начинает мигать предупредительный индикаторный сигнал и индикатор температуры охлаждающей воды двигателя с одновременной подачей зуммером звуковых сигналов. При этом частота вращения двигателя автоматически снижается до 3000 об/мин. Немедленно вернитесь на берег и проверьте систему охлаждения на предмет засорения (см. раздел «Специальные процедуры» в главе «Инструкция по эксплуатации»). Для выключения звукового сигнала следует нажать и удерживать любую кнопку больше одной секунды.

| *УВЕДОМЛЕНИЕ* |
| --- |
| **Не используйте водный мотоцикл до выяснения причин перегрева, чтобы избежать повреждения двигателя.** |

**Индикатор разрядки батареи, символ «bAt» и предупредительный индикаторный сигнал**

Загорается красный предупредительный индикаторный сигнал, начинают мигать индикатор разрядки батареи и символ «bAt» при одновременной подаче зуммером звуковых сигналов для предупреждения водителя, когда напряжение аккумуляторной батареи опускается ниже 11,5 вольт. Если мигает индикатор разрядки батареи, немедленно возвратитесь на берег.

Демонтируйте с водного мотоцикла аккумуляторную батарею и произведите ее зарядку. Для выключения звукового сигнала следует нажать и удерживать любую кнопку больше одной секунды.

**Индикатор температуры масла двигателя, символ «OILt» и предупредительный индикаторный сигнал**

Если датчик температуры масла двигателя неисправен, загорается предупредительный индикатор и начинают мигать индикатор давления масла двигателя и символ «OILt» с одновременной подачей зуммером звуковых сигналов. При этом частота вращения двигателя автоматически снижается до 3000 об/мин.

Немедленно вернитесь на берег и обратитесь к официальному дилеру Kawasaki для проверки водного мотоцикла JET SKI и определения причин неисправности. Для выключения звукового сигнала следует нажать и удерживать любую кнопку больше одной секунды.

**Индикатор перегрева масла двигателя, символ «OILH» и предупредительный индикаторный сигнал**

Если температура масла двигателя становится слишком высокой, загорается предупредительный индикатор и начинает мигать индикатор давления масла двигателя с одновременной подачей звукового сигнала для предупреждения водителя. Также начинает мигать символ «OILH».

При этом частота вращения двигателя автоматически снижается до 3000 об/мин. Немедленно вернитесь на берег и проверьте систему охлаждения на наличие засорения и уровень масла в двигателе. Если причина иная, кроме забитой системы охлаждения или низкого уровня масла, доставьте водный мотоцикл JET SKI на проверку официальным дилером Kawasaki для определения причины неисправности (см. ПОИСК И УСТРАНЕНИЕ НЕПОЛАДОК для примеров, когда частота вращения двигателя автоматически ограничивается 3000 об/мин).

Для выключения звукового сигнала следует нажать и удерживать любую кнопку больше одной секунды.

**Предупредительный индикатор «проверьте двигатель», символ «FI» и предупредительный индикаторный сигнал**

В случае неисправности элементов топливной системы для предупреждения водителя начинает мигать предупредительный индикаторный сигнал, предупредительный индикатор «проверьте двигатель» и символ «FI» с одновременной подачей зуммером звуковых сигналов.

Немедленно вернитесь на берег и обратитесь к официальному дилеру Kawasaki для проверки водного мотоцикла JET SKI и определения причин неисправности. Для выключения звукового сигнала следует нажать и удерживать любую кнопку больше одной секунды.
В зависимости от неисправности частота вращения двигателя может быть автоматически снижается до 3000 об/мин.

**Индикатор усилителя иммобилайзера, символ «Innb» и предупредительный индикаторный сигнал**

В случая неисправности усилителя системы иммобилайзера начинают мигать предупредительный индикаторный сигнал, индикатор иммобилайзера и символ «Innb», зуммером подаются звуковые сигналы. Обратитесь к официальному дилеру Kawasaki, чтобы проверить водный мотоцикл.

Для выключения звукового сигнала следует нажать и удерживать любую кнопку больше одной секунды.

**Индикатор соответствия кода иммобилайзера, символ «I9nI» и предупредительный индикаторный сигнал**

Если используется другой ключ, кроме зарегистрированного на водном мотоцикле, начинают мигать предупредительный индикаторный сигнал, индикатор иммобилайзера и символ «I9nI» с одновременной подачей зуммером звукового сигнала.

**Индикатор нарушения коммуникации, символ «Err» и предупредительный индикаторный сигнал**

При нарушении коммуникации между многофункциональным измерительным прибором и электронным блоком управления (ЭБУ) загорается предупредительный индикаторный сигнал, начинают мигать предупредительный индикатор «проверьте двигатель» и символ «Err», подаются звуковые сигналы зуммера. Обратитесь к официальному дилеру Kawasaki, чтобы проверить водный мотоцикл.

Для выключения звукового сигнала следует нажать и удерживать любую кнопку больше одной секунды.

## Многофункциональный измерительный прибор (JT1500L/M/N)

На руле расположен многофункциональный измерительный прибор. При выключении зажигания на панели приборов отображаются все символы и предупредительный индикаторный сигнал, а зуммером дважды подается звуковой сигнал. После этой процедуры самопроверки на панели приборов отображаются нормальные значения.

**ПРИМЕЧАНИЕ**

- *После остановки двигателя с помощью шнура для остановки двигателя или кнопки стоп дисплей будет оставаться выключенным в течение 3 минут.*
- *Кнопка «MODE» остается активной при работе двигателя с частотой вращения до 3000 об/мин.*
- *После высвечивания предупредительного индикаторного сигнала зуммером подается прерывистый звуковой сигнал. Этот звуковой сигнал может быть выключен нажатием кнопки «SET» или «MODE».*
- *Для выключения мигающих предупредительных индикаторных сигналов необходимо нажать кнопку «SET» или «MODE» и удерживать не менее одной секунды.*
- *После этого кнопкой «MODE» будут выполняться обычные функции.*

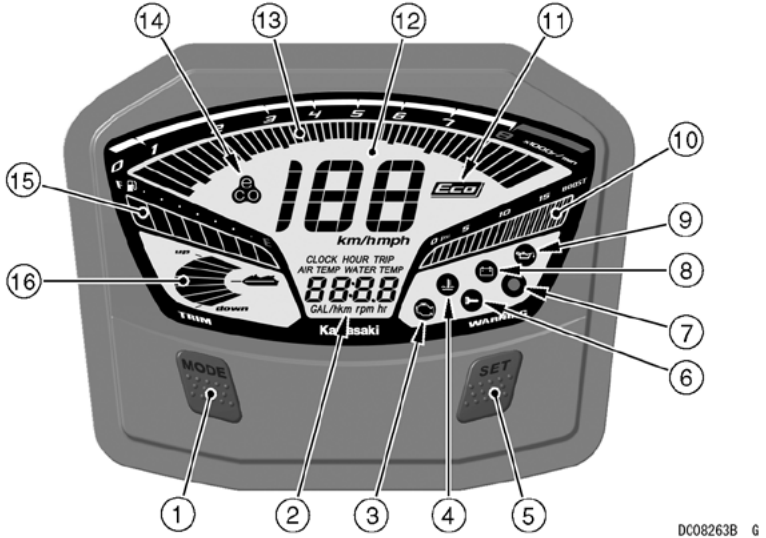


1. Кнопка «MODE» (режим)
2. Многофункциональный дисплей
   - Часы
   - Время, счетчик пройденного пути и счетчик моточасов
   - Тахометр (численное значение)
   - Максимальная скорость и частота вращения двигателя
   - Температура воды
   - Температура наружного воздуха
   - Расход топлива
3. Предупредительный индикатор «проверьте двигатель»
4. Индикатор температуры охлаждающей воды двигателя
5. Кнопка «SET» (настройка)
6. Индикатор иммобилайзера
7. Красный предупредительный индикатор
8. Индикатор пониженного напряжения аккумуляторной батареи
9. Индикатор давления масла двигателя
10. Измеритель наддува
11. Индикатор режима экономии топлива
12. Спидометр
13. Тахометр
14. Индикатор экономичного режима вождения
15. Указатель уровня топлива
16. Индикатор электрической системы регулирования дифферента

**Спидометр**

Спидометром отображается скорость водного мотоцикла. При выполнении крутых поворотов скорость на спидометре может быть от 10 до 20 км/ч (от 6 до 12 миль/час) ниже фактической скорости.

**A. Спидометр**

**ПРИМЕЧАНИЕ**

- *Показания спидометра могут быть изменены с миль/ч на км/ч, и наоборот, более подробная информация приведена в разделе «Счетчик моточасов».*
- *Диапазон индикации скорости — от 0 до 67 миль/час (от 0 до 108 км/ч).*
- *Если скорость выше 67 миль/час (108 км/ч), показание спидометра блокируется на этом значении.*
- *Если ниже 3 км/ч или 3 миль/час, на приборной панели отображается 0 км/ч или 0 миль/час.*

**Тахометр**

Тахометром показывается частота вращения двигателя в оборотах в минуту (об/мин). На правой стороне шкалы тахометра расположена так называемая «красная зона». При работе двигателя в красной зоне частота вращения двигателя выше максимальной рекомендованной частоты вращения, рабочие характеристики двигателя при этом также неудовлетворительные.

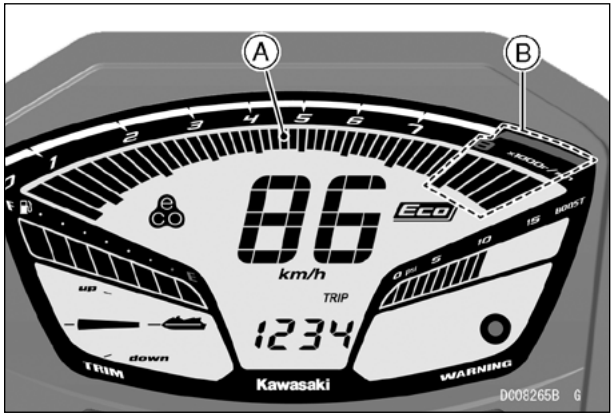


**A. Тахометр**
**B. Красная зона**

## *УВЕДОМЛЕНИЕ*

**При работе с частотой вращения в «красной зоне» двигатель перегружен и это может привести к серьезному повреждению двигателя. Для предотвращения повреждения двигателя не допускайте увеличения частоты вращения до красной зоны.**

**Измеритель наддува**

Сегментами измерителя наддува показывается создаваемое нагнетателем давление наддува.

Если показания не увеличиваются при работе двигателя, обратитесь к официальному дилеру для проверки нагнетателя наддува и многофункционального измерительного прибора.

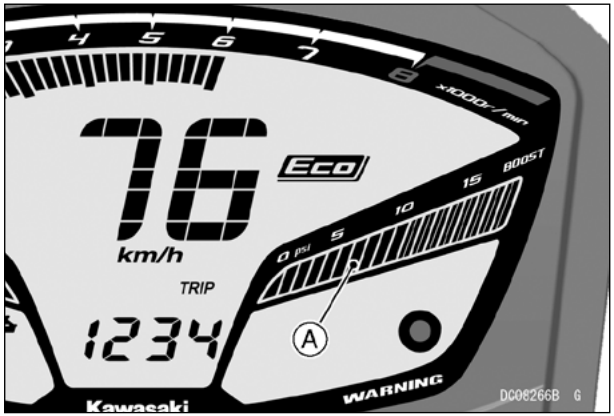


**A. Измеритель наддува**

**Многофункциональный дисплей**

Ниже спидометра будут отображены часы, время, счетчик суточного пробега, счетчики моточасов, тахометр, максимальная скорость и частота вращения двигателя, температура воды, температура наружного воздуха и два счетчика расхода топлива. Переключение дисплея производится нажатием кнопки «MODE». Переключение между этими режимами производится последовательно, при нажатии и удерживании кнопки «MODE» дольше 2 секунд.

**Часы**

Процедура настройки часов приводится ниже.

1. Нажмите и удерживайте кнопку «SET» дольше двух секунд. Начнут мигать цифры, указывающие часы.
2. Нажмите кнопку «MODE», чтобы выставить час.
3. Нажмите кнопку «SET». Указывающие час цифры прекращают мигать и начинают мигать цифры минут.
4. Нажмите кнопку «MODE», чтобы выставить минуты.
5. Нажмите кнопку «SET». Минуты прекращают мигать, и часы начинают работать.

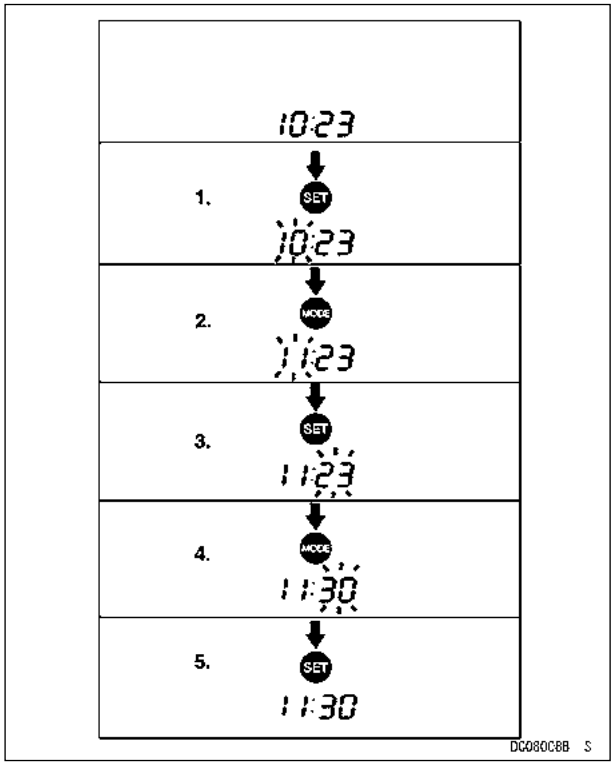


**ПРИМЕЧАНИЕ**

○ *Короткими нажатиями кнопки «MODE» производится изменение часа или минут в пошаговом режиме. При нажатии и удерживании кнопки изменение часа или минут производится непрерывно.*

○ *При выключенном зажигании часы работают от резервного источника питания.*

○ *При отключении аккумуляторной батареи показание часов сбрасывается на 12:00; после подключения аккумуляторной батареи часы начинают работать снова.*

**Таймер**

Таймером отображается время, которое прошло с последнего обнуления.

Чтобы обнулить таймер:

1. Нажмите и удерживайте кнопку «SET». Вся выведенная на дисплей информация в этом режиме начинает мигать.
2. Через две секунды дисплей прекращает мигать, а цифры, показывающие час и минуты, сбрасываются на 00:00, после чего начинается отсчет времени, если двигатель работает. Отсчет будет производиться до следующего обнуления.

**ПРИМЕЧАНИЕ**

○ *Когда отсчет времени достигает 99:59, значение сбрасывается на 00:00 и отсчет начинается заново.*

○ *При отключении аккумуляторной батареи показание таймера сбрасывается на 00:00.*

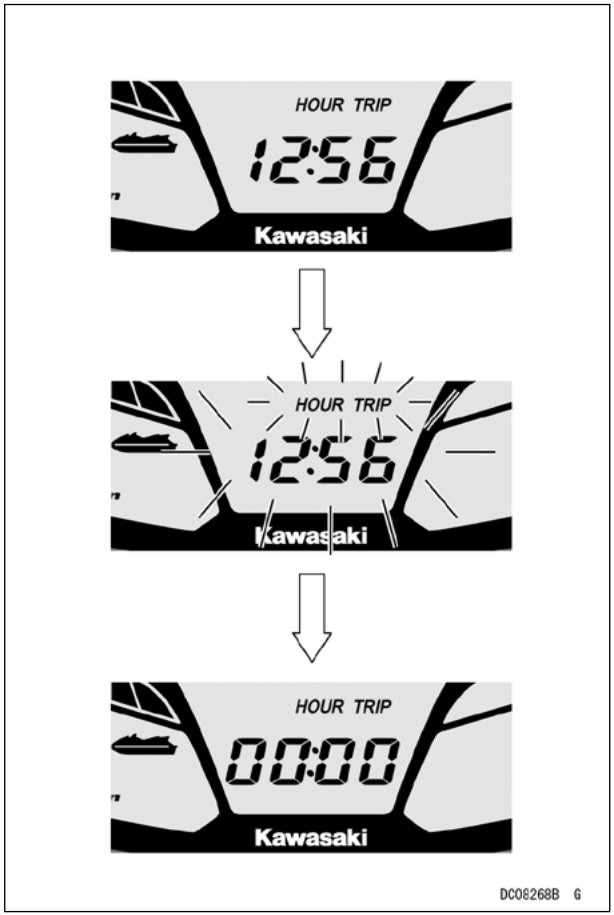


**Счетчик суточного пробега**

Счетчиком суточного пробега показывается пройденное с последней установки счетчика на нуль расстояние.

Для сброса счетчика суточного пробега выполните указанные ниже действия.

1. Нажмите и удерживайте кнопку «SET». Вся выведенная на дисплей информация в этом режиме начинает мигать. Счетчик суточного пробега может быть сброшен на остановленном водном мотоцикле.
2. Через две секунды показание счетчика суточного пробега перестанет мигать и будет установлено на 000.0, после начала движения водного мотоцикла начнется новый отсчет. Отсчет будет производиться до следующего обнуления.

**ПРИМЕЧАНИЕ**

- *Когда на счетчике суточного пробега будет достигнуто показание 999.9 во время движения водного мотоцикла, оно будет сброшено на 000.0 и начнется новый отсчет.*
- *При отключении аккумуляторной батареи показание счетчика сбрасывается на 000.0.*

DC08269B G

**Счетчик моточасов**

Счетчиком моточасов показывается общее количество часов работы двигателя водного мотоцикла. Этот счетчик не может обнуляться.

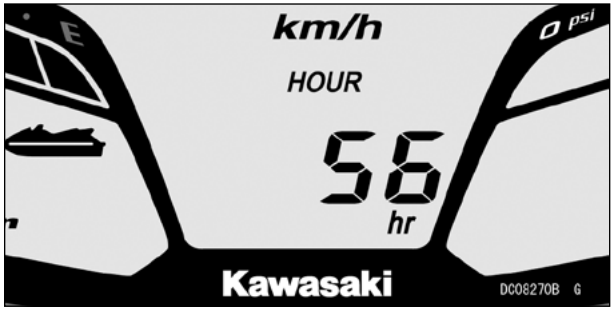


**ПРИМЕЧАНИЕ**

Данные сохраняются, даже если аккумуляторная батарея отключена.

○ *Когда достигается значение 9999, производится сброс на 0000 и начинаются новый отсчет часов работы водного мотоцикла.*

Единицы измерения счетчика могут быть изменены нажатием и удерживанием кнопки «SET» более 3 секунд. Единицы измерения изменяется в следующем порядке.

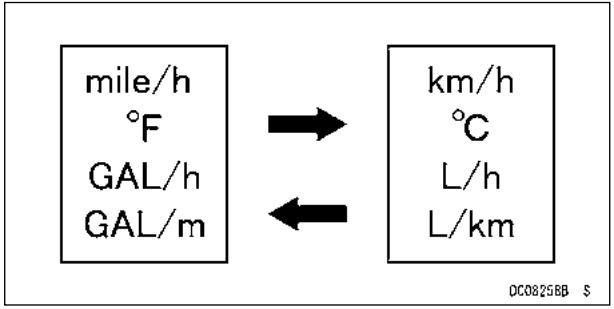


**Тахометр (численное значение)**

Тахометром показывается частота вращения двигателя в оборотах в минуту (об/мин).

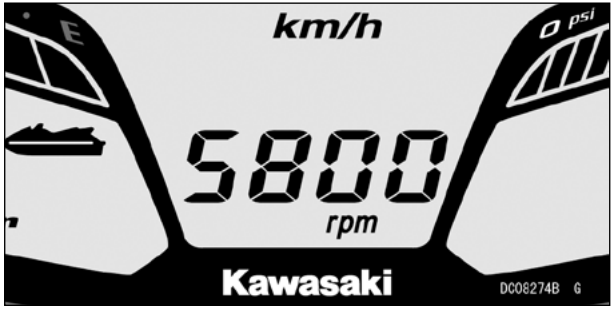


**Максимальная скорость и частота вращения двигателя**

Отображается наибольшая скорость, которая была зарегистрирована после последнего обнуления, и соответствующая ей частота вращения двигателя. В этом режиме мигает символ «rpm».

Для сброса этих показаний необходимо выполнить приведенные ниже действия.

1. Нажмите и удерживайте кнопку «SET». Вся выведенная на дисплей информация в этом режиме начинает мигать.
2. Через две секунды дисплей перестает мигать и показания сбрасываются на 0.

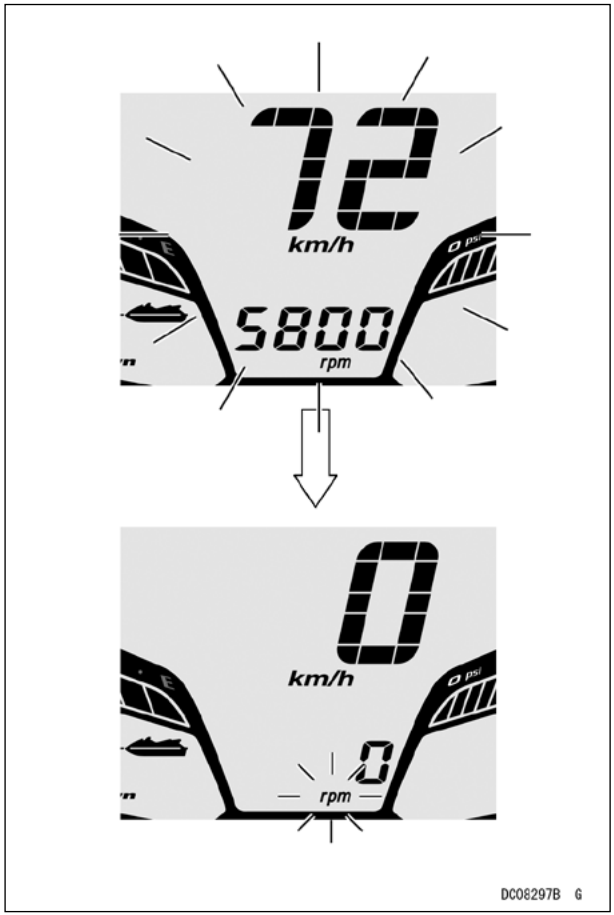


**Температура воды**

Здесь отображается температура забортной воды в градусах Цельсия (или Фаренгейта), значение обновляется каждые 5 секунд.

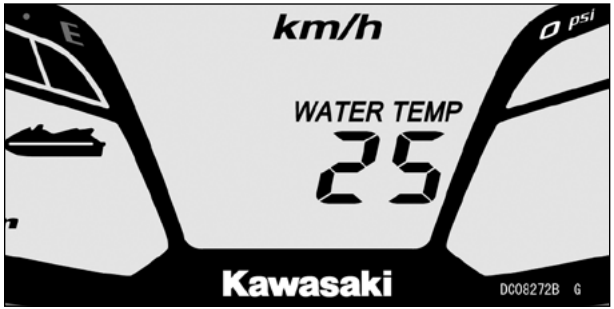


**Температура наружного воздуха**

Здесь отображается температура окружающего воздуха в градусах Цельсия (или Фаренгейта), значение обновляется каждые 5 секунд.

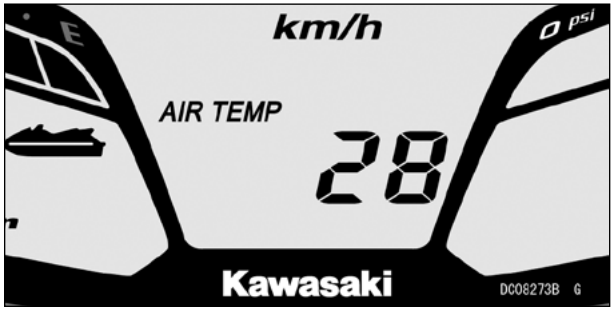

**Расход топлива**

Здесь отображается численное значение двух типов измерения расхода топлива. Первый — расход топлива в час.

Единицы измерения — л/ч или галл./ч.

Второй — расход топлива на единицу расстояния.

Единицы измерения — л/км или галл./милю.

Значение расхода топлива обновляется каждую секунду.

**Индикатор экономичного режима вождения**

Когда водитель ведет водный мотоцикл с оптимальной топливной экономичностью, на многофункциональном измерительном приборе высвечивается индикатор экономичного режима вождения, что указывает на благоприятный расход топлива. Наблюдение за индикатором экономичного режима вождения может помочь водителю повысить топливную экономичность.

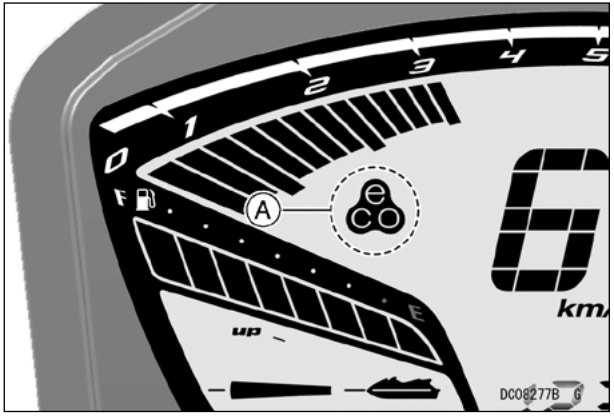


**A. Индикатор экономичного режима вождения**

## ⚠ ПРЕДУПРЕЖДЕНИЕ

**Вероятность попасть в аварию увеличивается, если не следить должным образом за окружающей обстановкой. Для предотвращения столкновений с другими плавсредсвами не концентрируйте свое внимание на индикаторе экономичного режима вождения, используя для наблюдения за окружающей обстановкой только периферическое зрение.**

**Индикатор указателя уровня топлива, символ «FUEL» и красный предупредительный индикаторный сигнал**

Уровень топлива отображается с помощью сегментов. Когда топливный бак полон, отображены все сегменты. По мере расхода топлива число видимых сегментов уменьшается. Когда остается последний сегмент, он начинает мигать. Мигает предупредительный индикаторный сигнал и «FUEL», зуммером подается звуковой сигнал. Для выключения звукового сигнала следует нажать и удерживать любую кнопку больше одной секунды. Индикатор низкого уровня топлива начинает мигать когда в баке остается 28 литров (7,4 галлона США) топлива. Снизьте наполовину скорость и заправьте топливный бак как можно скорее, так как на этом водном мотоцикле нет запасного бака (см. разделы «Топливо» и «Органы управления»).

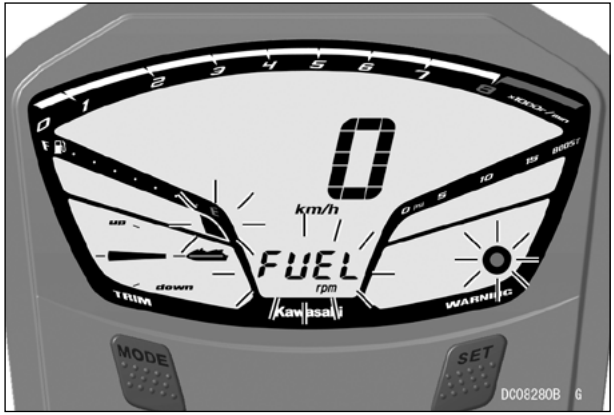


**Индикатор давления масла двигателя, символ «OILP» и красный предупредительный индикаторный сигнал**

Если давление в системе смазки двигателя недостаточное, загорается предупредительный индикаторный сигнал и начинают мигать индикатор давления масла двигателя и символ «OILP», зуммером подается звуковой сигнал. При этом частота вращения двигателя автоматически снижается до 3000 об/мин. Немедленно вернитесь на берег и залейте в двигатель масло (см. раздел «Моторное масло» в главе ТЕХНИЧЕСКОЕ ОБСЛУЖИВАНИЕ И РЕГУЛИРОВКА). Для выключения звукового сигнала следует нажать и удерживать любую кнопку больше одной секунды.

**ПРИМЕЧАНИЕ**

○ *Будет гореть предупредительный индикаторный сигнал, если водный мотоцикл был опрокинут и затем перевернут в исходное положение при включенном зажигании.*

**Индикатор температуры охлаждающей воды двигателя, символ «HEAt» и красный предупредительный индикаторный сигнал**

Если температура охлаждающей воды двигателя становится слишком высокой, то для предупреждения водителя начинает мигать предупредительный индикаторный сигнал и индикатор температуры охлаждающей воды двигателя с одновременной подачей зуммером звуковых сигналов. При этом частота вращения двигателя автоматически снижается до 3000 об/мин. Немедленно вернитесь на берег и проверьте систему охлаждения на предмет засорения (см. раздел «Специальные процедуры» в главе «Инструкция по эксплуатации»). Для выключения звукового сигнала следует нажать и удерживать любую кнопку больше одной секунды.

| ***УВЕДОМЛЕНИЕ*** |
| --- |
| **Не используйте водный мотоцикл до выяснения причин перегрева, чтобы избежать повреждения двигателя.** |

**Индикатор разрядки батареи, символ «bAt» и красный предупредительный индикаторный сигнал**

Загорается красный предупредительный индикаторный сигнал, начинают мигать индикатор разрядки батареи и символ «bAt» при одновременной подаче зуммером звуковых сигналов для предупреждения водителя, когда напряжение аккумуляторной батареи опускается ниже 11,5 вольт. Если мигает индикатор разрядки батареи, немедленно возвратитесь на берег.

Демонтируйте с водного мотоцикла аккумуляторную батарею и произведите ее зарядку. Для выключения звукового сигнала следует нажать и удерживать любую кнопку больше одной секунды.

**Индикатор температуры масла двигателя, символ «OILt» и красный предупредительный индикаторный сигнал**

Если датчик температуры масла двигателя неисправен, загорается предупредительный индикатор и начинают мигать индикатор давления масла двигателя и символ «OILt» с одновременной подачей зуммером звуковых сигналов. При этом частота вращения двигателя автоматически снижается до 3000 об/мин.

Немедленно вернитесь на берег и обратитесь к официальному дилеру Kawasaki для проверки водного мотоцикла JET SKI и определения причин неисправности. Для выключения звукового сигнала следует нажать и удерживать любую кнопку больше одной секунды.

**Индикатор перегрева масла двигателя, символ «OILH» и красный предупредительный индикаторный сигнал**

Если температура масла двигателя становится слишком высокой, загорается предупредительный индикатор и начинает мигать индикатор давления масла двигателя с одновременной подачей зуммером звукового сигнала для предупреждения водителя. Также начинает мигать символ «OILH».

При этом частота вращения двигателя автоматически снижается до 3000 об/мин. Немедленно вернитесь на берег и проверьте систему охлаждения на наличие засорения и уровень масла в двигателе. Если причина иная, кроме забитой системы охлаждения или низкого уровня масла, доставьте водный мотоцикл JET SKI на проверку официальным дилером Kawasaki для определения причины неисправности (см. ПОИСК И УСТРАНЕНИЕ НЕПОЛАДОК для примеров, когда частота вращения двигателя автоматически ограничивается 3000 об/мин).

Для выключения звукового сигнала следует нажать и удерживать любую кнопку больше одной секунды.

**Предупредительный индикатор «проверьте двигатель», символ «FI» и красный предупредительный индикаторный сигнал**

В случае неисправности элементов топливной системы, системы электронного управления дроссельной заслонкой (ETV) и системы регулирования дифферента с электронным управлением для предупреждения водителя начинает мигать предупредительный индикаторный сигнал, предупредительный индикатор «проверьте двигатель» и символ «FI» с одновременной подачей зуммером звуковых сигналов.

Немедленно вернитесь на берег и обратитесь к официальному дилеру Kawasaki для проверки водного мотоцикла JET SKI и определения причин неисправности. Для выключения звукового сигнала следует нажать и удерживать любую кнопку больше одной секунды.

В зависимости от неисправности частота вращения двигателя может быть автоматически снижается до 3000 об/мин.

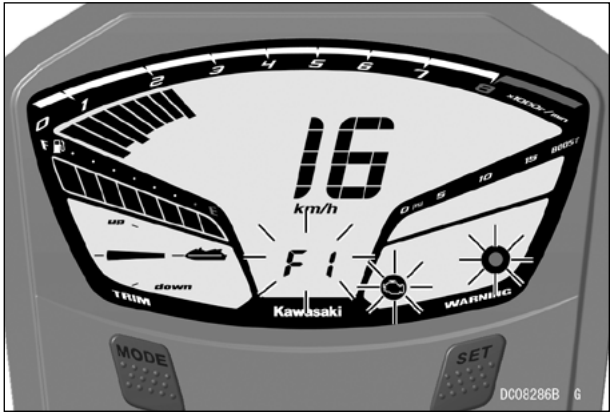

При некоторых неисправностях в системе дроссельной заслонки с электронным управлением частота вращения двигателя может оставаться на уровне холостого хода, даже если полностью выжать рычаг дроссельной заслонки. Частота вращения двигателя может быть увеличена с приращением 250 об/мин до уровня 2500 об/мин нажатием кнопки увеличения уставки электронной системы круиз-контроля. Одним нажатием кнопки уменьшения уставки электронной системы круиз-контроля частота вращения двигателя будет снижена до холостого хода.

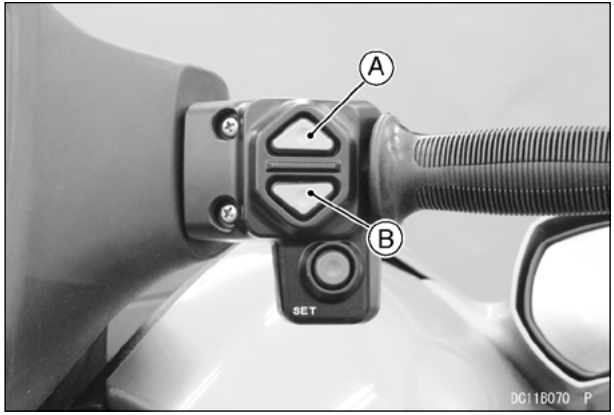


**A. Кнопка увеличения скорости**
**B. Кнопка уменьшения скорости**

**Индикатор усилителя иммобилайзера, символ «Innb» и красный предупредительный индикаторный сигнал**

В случая неисправности усилителя системы иммобилайзера начинают мигать предупредительный индикаторный сигнал, индикатор иммобилайзера и символ «Innb», зуммером подаются звуковые сигналы. Обратитесь к официальному дилеру Kawasaki, чтобы проверить водный мотоцикл.

Для выключения звукового сигнала следует нажать и удерживать любую кнопку больше одной секунды.

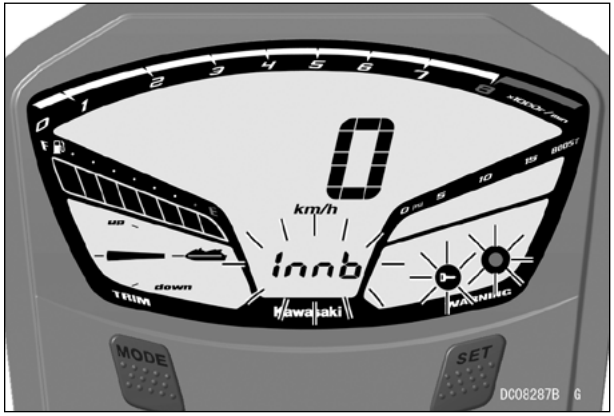

**Индикатор соответствия кода иммобилайзера, символ «I9nI» и красный предупредительный индикаторный сигнал**

Если используется другой ключ, кроме зарегистрированного на водном мотоцикле, начинают мигать предупредительный индикаторный сигнал, индикатор иммобилайзера и символ «I9nI» с одновременной подачей зуммером звукового сигнала.

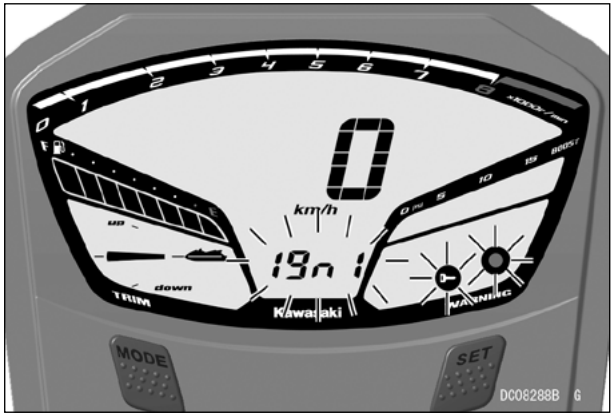


**Индикатор нарушения коммуникации, символ «Err» и красный предупредительный индикаторный сигнал**

При нарушении коммуникации между многофункциональным измерительным прибором и электронным блоком управления (ЭБУ) загорается предупредительный индикаторный сигнал, начинают мигать предупредительный индикатор «проверьте двигатель» и символ «Err», подаются звуковые сигналы зуммера. Обратитесь к официальному дилеру Kawasaki, чтобы проверить водный мотоцикл.

Для выключения звукового сигнала следует нажать и удерживать любую кнопку больше одной секунды.

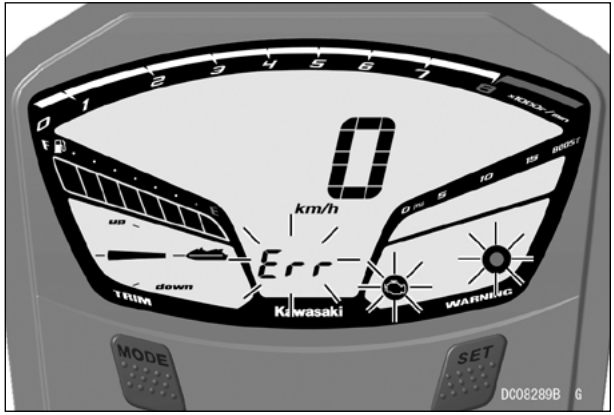

**Индикатор температуры охлаждающей воды двигателя, символ «AIrH» и красный предупредительный индикаторный сигнал**

Если температура воздуха на впуске становится слишком высокой, начинает мигать предупредительный индикатор температуры охлаждающей воды двигателя с одновременной подачей звукового сигнала, чтобы предупредить водителя. Под спидометром также начинает мигать символ «AIrH». При этих условиях частота вращения двигателя автоматически снижается до 3000 об/мин. Немедленно вернитесь на берег на низкой скорости и обратитесь к официальному дилеру Kawasaki для проверки водного мотоцикла JET SKI и определения причин неисправности. Для выключения звукового сигнала следует нажать и удерживать любую кнопку больше одной секунды.

| ***УВЕДОМЛЕНИЕ*** |
| --- |
| **Не используйте водный мотоцикл до выяснения причин перегрева, чтобы избежать повреждения двигателя.** |

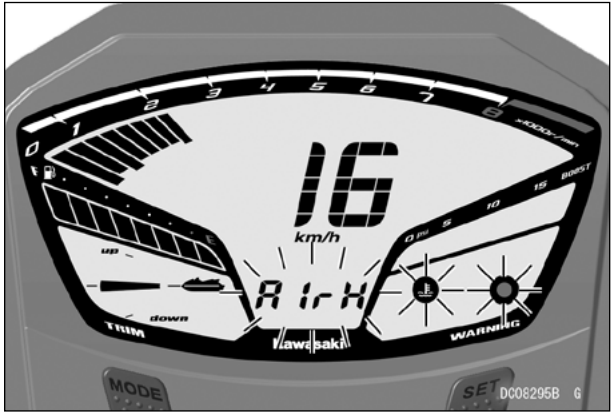


**Предупредительный индикатор «проверьте двигатель», символ «dEtO» и красный предупредительный индикаторный сигнал**

Если двигатель детонирует (работает со стуком), загорается предупредительный индикаторный сигнал и начинает мигать предупредительный индикатор «проверьте двигатель» с одновременной подачей звукового сигнала для предупреждения водителя. Под спидометром также начинает мигать символ «dEtO». При этих условиях частота вращения двигателя автоматически снижается до 3000 об/мин. Немедленно вернитесь на берег на низкой скорости и обратитесь к официальному дилеру Kawasaki для проверки водного мотоцикла JET SKI и определения причин неисправности. Для выключения звукового сигнала следует нажать и удерживать любую кнопку больше одной секунды.

## *УВЕДОМЛЕНИЕ*

**Работа двигателя с детонацией или пропусками зажигания может стать причиной серьезного повреждения двигателя. Если двигатель детонирует (работает со стуком), используйте бензин другой марки или бензин с большим октановым числом. Необходимо использовать только качественный бензин. Топлива низкого качества, или не отвечающие требованиям стандарта, могут привести к неудовлетворительной работе двигателя. Эксплуатационные неисправности, которые возникают в результате использования низкокачественного или нерекомендованного топлива, не подпадают под действие гарантии.**

## Аудиосистема (JT1500M)

Аудиосистема включает следующие функции:
- дополнительный вход (AUX) для звуковой аппаратуры;
- USB проигрыватель MP3 или WMA (USB) для флэш-накопителя USB.

## *УВЕДОМЛЕНИЕ*

**Несоблюдение указанных мер предосторожности перед началом использования аудиосистемы может стать причиной неисправности в системе и (или) повреждения аудиоаппаратуры. Перед использованием аудиосистемы внимательно прочитайте раздел, в котором описываются необходимые меры предосторожности. Изучите и соблюдайте все правила.**

### Меры предосторожности во время эксплуатации

Имеется множество важных предостережений, которые необходимо учитывать при использовании аудиоаппаратуры. Изучите и соблюдайте все указанные ниже правила. Не включайте аудиоаппаратуру слишком громко, если это может помешать другим людям.

### ПРИМЕЧАНИЕ

○ *Через три минуты после останова двигателя дисплей гаснет и автоматически выключается зажигание и аудиосистема. Для включения аудио системы следует нажать вперед на ключ зажигания.*

## ⚠ ПРЕДУПРЕЖДЕНИЕ

- **Если не держать руль во время поездки обеими руками, это может стать причиной аварии, приводящий к серьезной травме или смерти. Не убирайте руки с руля для настройки аудиосистемы. Выполните все необходимые настройки еще перед поездкой или остановитесь, если в этом есть необходимость.**
- **Не включайте аудиоаппаратуру слишком громко, это может повлиять на вашу способность слышать звук сирены, звуковые сигналы или другие предупредительные сигналы.**

## *УВЕДОМЛЕНИЕ*

- **Не допускайте попадания сильной струи воды на компоненты аудиостистемы (кнопки управления и динамики), так как при этом они могут быть повреждены.**
- **Для предотвращения повреждения не производите чистку панели управления аудиосистемы органическими растворителями, такими как спирт, бензин, бензол или разбавитель. Для очистки панели управления аудиосистемой используйте мягкую ткань, смоченную раствором нейтрального моющего средства, затем протрите их насухо мягкой тканью.**

**Название частей**

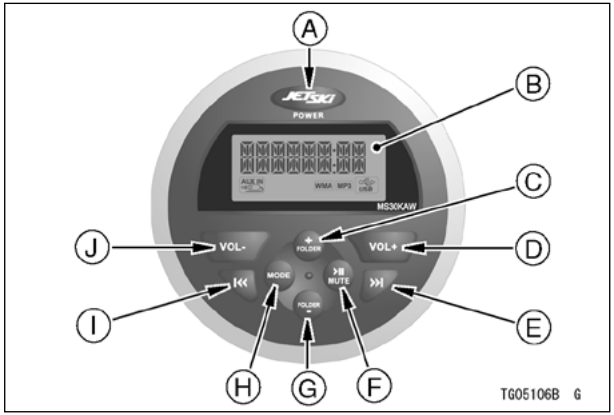


**A. Кнопка JET SKi (POWER)**
**B. ЖКИ (жидкокристаллический индикатор)**
**C. Кнопка FOLDER +**
**D. Кнопка VOL +**
**E. Кнопка ⏭**
**F. Кнопка MUTE ⏯**
**G. Кнопка FOLDER –**
**H. Кнопка MODE**
**I. Кнопка ⏮**
**J. Кнопка VOL –**

*Кнопка JET SKi (POWER)*

Этой кнопкой производится включение и выключение аудиосистемы.

*Кнопки FOLDER + и FOLDER –*

Нажатием этих кнопок производится выбор папок в режиме USB.

*Кнопки VOL + и VOL –*

Нажатием этих кнопок производится изменение уровня громкости.

Они могут использоваться для регулирования уровня громкости, верхних и нижних частот и баланса.

*Кнопки ⏮ и ⏭*

Нажатием этих кнопок производится выбор музыкальных файлов в режиме USB.

Нажатием этих кнопок производится выбор папок в режиме USB.

*Кнопка MUTE ⏯*

Режим AUX: отключение звука

Режим USB: пауза

*Кнопка MODE*

При нажатии этой кнопки производятся следующие функции. Режимы AUX и USB

Изменение нижних и верхних частот и баланса в режиме настройки аудиосистемы.

Гнезда AUX (3,5 мм) и USB находятся в центральном отсеке для принадлежностей.

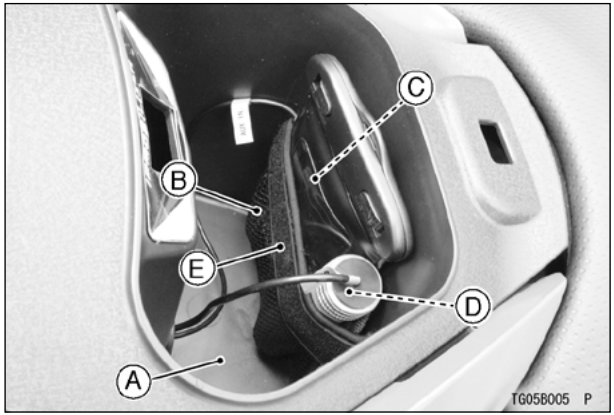


**A. Центральный отсек для принадлежностей**
**B. Сетчатый карман**
**C. Гнездо AUX (для вилки 3,5 мм)**
**D. Гнездо USB (в корпусе для соединителя USB)**
**E. Лямка**

**Подготовка аудиосистемы**

Подключение звуковой аппаратуры

**ПРИМЕЧАНИЕ**

○ *Соединением со звуковым аппаратом может передаваться только звуковой сигнал.*

- Открыть пакет и подключить 3,5 мм вилку к звуковой аппаратуре.
- Закрыть пакет и подключить соединитель AUX (3,5 мм вилка) к розетке 3,5 мм.

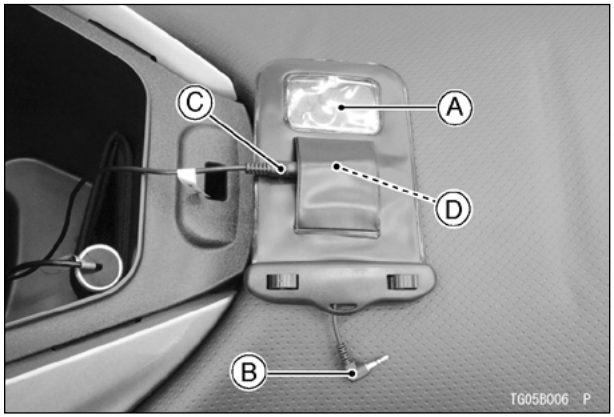


**A. Пакет**
**B. Вилка 3,5 мм**
**C. Гнездо AUX (для вилки 3,5 мм)**
**D. Розетка 3,5 мм**

- Вставить пакет в сетчатый карман.

Подключение флэш-накопителя USB

**ПРИМЕЧАНИЕ**

○ *Должен использоваться флэш-накопитель USB до 4 ГБ.*
○ *Не поддерживаются переносные жесткие диски и некоторые USB-накопители.*
○ *Аудиосистемой могут использоваться файлы в формате WMA или MP3.*

- Снять корпус USB-разъема.
- Подключить флэш-накопитель USB к USB-разъему.
- Установить на место корпус USB-разъема.

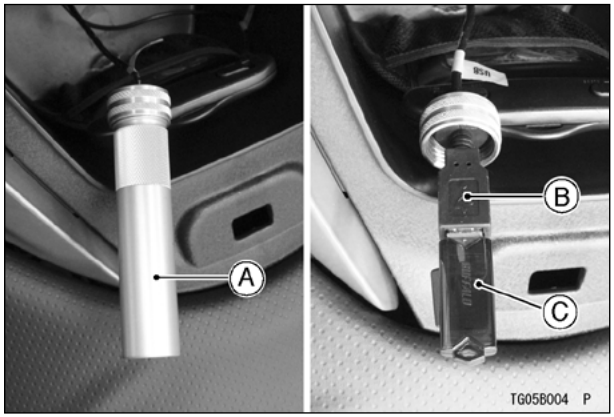


**A. Корпус USB-разъема**
**B. USB-разъем**
**C. Флэш-накопитель USB**

● Вставить корпус USB-разъема в сетчатый карман.

**Подготовка к эксплуатации**

**ПРИМЕЧАНИЕ**

○ Аудиосистема может быть включена даже при выключенном зажигании.

*Режим AUX (AUX IN)*

● Подключить звуковую аппаратуру.
● Вставить ключ в замок зажигания для включения зажигания и нажать кнопку «JET SKi» (POWER).
● Нажать кнопку «MODE» для переключения в режим «AUX».

**A. Режим «AUX»**

**ПРИМЕЧАНИЕ**

○ *В режиме «AUX» может передаваться только аудиосигнал.*

● В режиме «AUX» могут использоваться следующие кнопки.
Кнопка «JET SKi» (POWER)
Кнопки «VOL +» и «VOL –»
Кнопка «MODE»
*Кнопка* «MUTE ⏯ »

Кнопка «MUTE ⏯ »

- Нажать кнопку «MUTE ⏯ » для выключения звука аудиосистемы.

- Нажать кнопку «MUTE ⏯ » для восстановления последнего уровня громкости.

*Режим USB*

На дисплее будет отображено время воспроизведения композиции и информация с флэш-накопителя USB, если такая информация о музыкальном произведении записана в музыкальном файле.

Может производиться как выбор папки, так и композиции.

**ПРИМЕЧАНИЕ**

○ *Должен использоваться флэш-накопитель USB до 4 ГБ.*

○ *В режиме «USB» могут воспроизводиться файлы в форматах WMA или MP3.*

○ *Не поддерживаются переносные жесткие диски и некоторые USB-накопители.*

- Нажать кнопку «MODE» для переключения в режим «USB».

**A. Режим «USB»**

- В режиме «USB» могут использоваться следующие кнопки.

Кнопка «JET SKi» (POWER)
Кнопки «VOL +» и «VOL –»
Кнопка «MODE»
*Кнопка* «MUTE ⏯ »
Кнопки «FOLDER +» и «FOLDER –»
Кнопки « ⏮ » и « ⏭ »

Кнопка «MUTE ⏯»
- Нажать кнопку «MUTE ⏯» для включения паузы или продолжения воспроизведения композиции.

Кнопки «FOLDER +» и «FOLDER –»
- Нажать кнопку «FOLDER +» или «FOLDER –» для выбора предыдущей или следующей папки.

Кнопки « ⏮ » и « ⏭ »
- Нажать кнопку « ⏮ » или « ⏭ » для переключения между музыкальными файлами.
- Нажать и удерживать кнопку « ⏮ » или « ⏭ » быстрой перемотки композиции вперед или назад.

**Переключение каналов**

**ПРИМЕЧАНИЕ**

○ *Переключение в режим «USB» невозможно, если не подключен флэш-накопитель USB.*

- Переключение между режимами AUX и USB производится коротким нажатием кнопки «MODE».

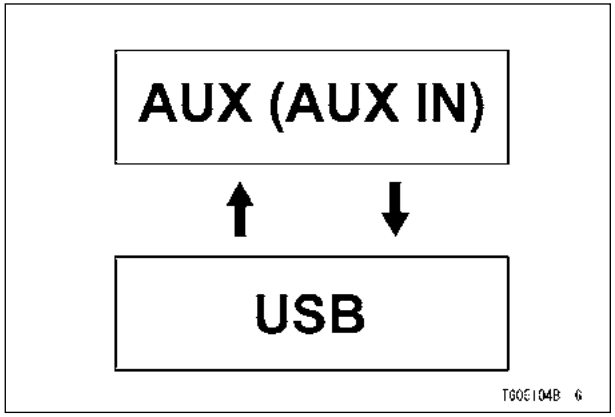

**Регулировка уровня громкости**

- Нажать кнопку «VOL +» или «VOL –» для регулировки громкости от 0 до 39. Можно нажать и удерживать кнопку для быстрого увеличения или уменьшения уровня звука.

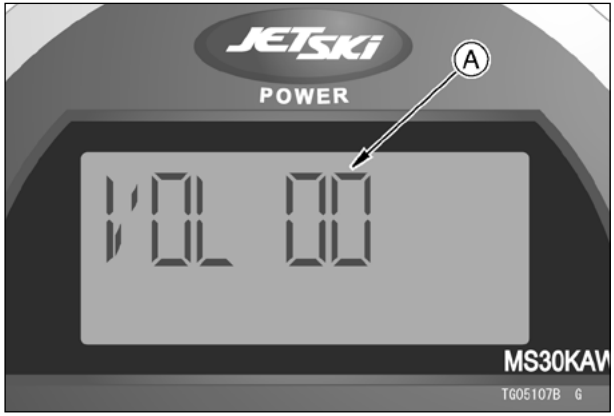


**A. Уровень громкости**

**Регулировка параметров звука**

Баланс, верхние и нижние частоты могут быть откорректированы в соответствии со слуховыми предпочтениями водителя.

- Нажать и удерживать кнопку «MODE», пока на дисплее не отобразится «BAS».
- При нажатии кнопки «MODE» в пределах 5 секунд дисплей изменится следующим образом.

**ПРИМЕЧАНИЕ**

○ *Дисплей вернется к нормальному состоянию автоматически, если в течение 5 секунд не делать дополнительных нажатий на переключатели и не производить настройки.*

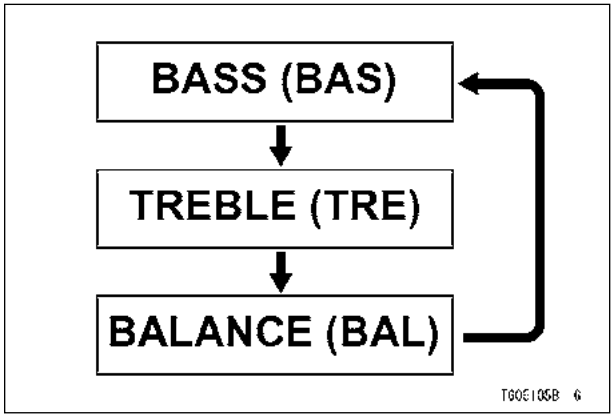


*Низкие частоты (BAS)*

- С помощью кнопки «MODE» выбрать режим «низких частот» и изменить кнопками «VOL +» или «VOL –» настройку в диапазоне от –7 до +7.

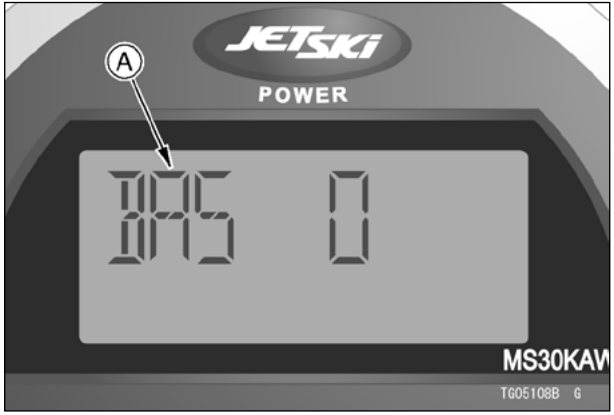


**A. Режим настройки низких частот**

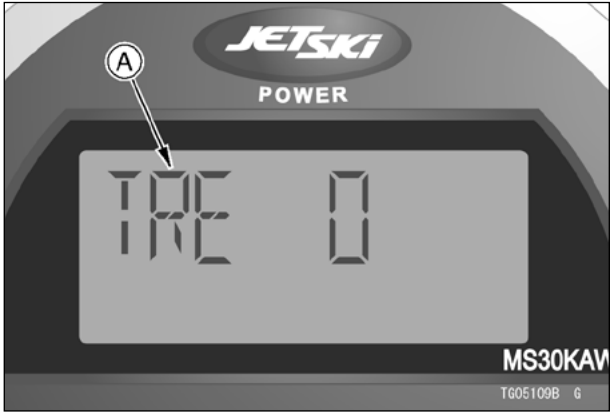


**A. Режим настройки верхних частот**

*Верхние частоты (TRE)*

- С помощью кнопки «MODE» выбрать режим «верхних частот» и изменить кнопками «VOL +» или «VOL –» настройку в диапазоне от –7 до +7.

*Баланс (BAL)*

В режиме «баланс» определяется баланс громкости для левого и правого динамиков.

- С помощью кнопки «MODE» выбрать режим «баланс» и изменить кнопками «VOL +» или «VOL –» настройку в диапазоне от R7 до L7.

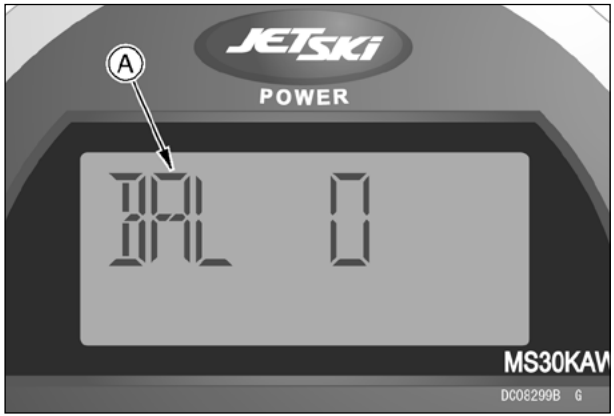


**A. Режим регулировки баланса**

**Восстановление заводских настроек**

Выполните следующее действия для сброса настроек аудиосистемы к к значениям по умолчанию.

- Нажать и удерживать кнопку «JET SKi» (POWER) для отображения версии программного обеспечения.
- Нажать кнопку «VOL +» для отображения «RESET» (сброс).
- Нажать кнопку «JET SKi» (POWER) для отображения «OK», при этом производится восстановление значений по умолчанию.
- Дисплей возвращается в нормальный режим отображения.

Значения по умолчанию

| | |
|---|---|
| Режим нижних частот: | 0 |
| Режим верхних частот: | 0 |
| Режим баланса: | 0 |

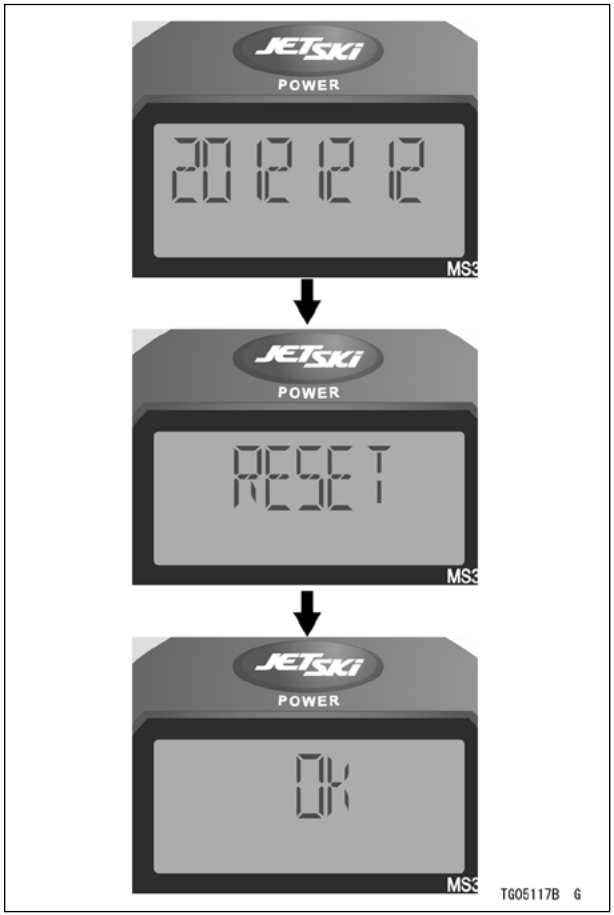

## Топливо

### *УВЕДОМЛЕНИЕ*

**Данный водный мотоцикл не предназначен для использования гоночного топлива или присадок к топливу. В случае их использования вероятно повреждение двигателя или топливной системы. Не используйте бензин или присадки к топливу для гоночных автомобилей.**

**Требования к топливу**

Двигатель Kawasaki предназначен для использования только неэтилированного бензина с указанным ниже минимальным октановым числом. Никогда не используйте бензин с октановым числом ниже определенного компанией Kawasaki минимума, чтобы предотвратить серьезное повреждение двигателя.

Октановое число бензина — мера его сопротивления взрывам или детонации. Термин, которым обычно описывается октановое число бензина, — октановое число по исследовательскому методу (RON).

### *УВЕДОМЛЕНИЕ*

**Работа двигателя с детонацией или пропусками зажигания может стать причиной серьезного повреждения двигателя. Если двигатель детонирует (работает со стуком), используйте бензин другой марки или бензин с большим октановым числом. Необходимо использовать только качественный бензин. Топлива низкого качества, или не отвечающие требованиям стандарта, могут привести к неудовлетворительной работе двигателя. Эксплуатационные проблемы, которые возникают в результате использования низкокачественного или нерекомендованного топлива, не подлежат гарантии.**

*Тип топлива и октановое число (JT1500A/K)*

Используйте чистый неэтилированный бензин, октановое число которого не ниже указанного в таблице.

| Тип топлива | Неэтилированный бензин |
|---|---|
| Содержание этилового спирта | E10 или меньше |
| Минимальное октановое число | Октановое число по исследовательскому методу (RON) 91 |

## *УВЕДОМЛЕНИЕ*

**Использование несоответствующего топлива может привести к повреждению двигателя или топливной системы, вызвать проблемы при пуске или стать причиной неудовлетворительных характеристик работы двигателя. Не используйте для этого транспортного средства топливо с содержанием этилового спирта или других окислителей больше указанного для топлива E10.**

* E10 означает топливо с 10%-ым содержанием этанола, как определено в европейской директиве.

*Тип топлива и октановое число (JT1500L/M/N)*

Используйте чистый неэтилированный бензин с октановым числом не ниже указанного в таблице.

| | |
|---|---|
| Тип топлива | Неэтилированный бензин |
| Минимальное октановое число | Октановое число по исследовательскому методу (RON) 95 |

## *УВЕДОМЛЕНИЕ*

**Использование низкооктанового бензина может стать причиной серьезного повреждения двигателя. Для предотвращения повреждения двигателя используйте бензин с октановым числом не ниже 95.**

## *УВЕДОМЛЕНИЕ*

**Использование несоответствующего топлива может привести к повреждению двигателя или топливной системы, вызвать проблемы при пуске или стать причиной неудовлетворительных характеристик работы двигателя. Не используйте для этого транспортного средства топливо E10* или любое другое топливо с объемным содержанием этилового спирта больше 5 %. Оно не было протестировано и сертифицировано для использования такого типа топлива.**

* E10 означает топливо с 10%-ым содержанием этанола, как определено в европейской директиве.

***Заполнение бака (JT1500A)***

Избегайте выполнения заправки под дождем или в пыльных условиях, чтобы не загрязнить топливо.

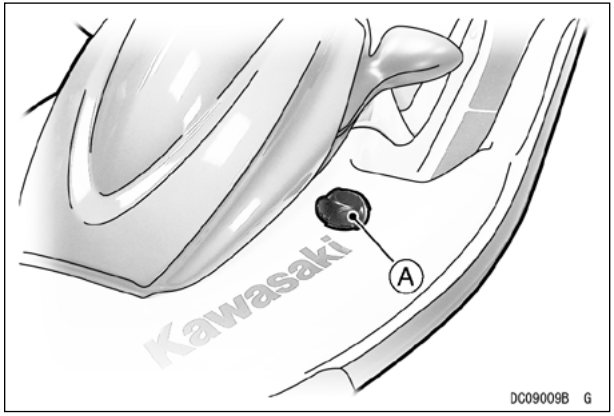


**A. Пробка топливного бака**

Откройте крышку отсека для принадлежностей, чтобы следить за уровнем топлива в баке.
Заполните бак бензином с рекомендованным октановым числом. Использование воронки маленького диаметра облегчит заправку. Заливать следует с надлежащей осторожностью и достаточно медленно, чтобы избежать разбрызгивания топлива и позволить воздуху беспрепятственно выходить из бака.

## ⚠ ПРЕДУПРЕЖДЕНИЕ

**Бензин чрезвычайно огнеопасен, а при некоторых обстоятельствах может быть взрывоопасным. Потянуть за шнур, чтобы активизировать кнопку «стоп». Не курите. Убедитесь, что место хорошо вентилируется и не содержит источников открытого пламени или искр (сюда входят любые приборы с запальным устройством). Никогда не заполняйте бак так, чтобы топливо достигало шейки заливной горловины. При переполненном баке нагревание вызывает увеличение объема топлива и его переливание через отверстия в крышке. После заправки удостоверьтесь, что топливный бак надежно закрыт. Если бензин пролит на топливный бак, немедленно протрите его.**

## ⚠ ПРЕДУПРЕЖДЕНИЕ

**Бензин чрезвычайно огнеопасен, а при некоторых обстоятельствах может быть взрывоопасным. Никогда не заполняйте бак полностью для предотвращения возможного возгорания или взрыва. Поскольку топливо в баке от тепла расширяется, оно может перелиться через вентиляционную трубку. После дозаправки удостоверьтесь, что крышка заливной горловины надежно закрыта.**

## *УВЕДОМЛЕНИЕ*

**Попадание бензина на окрашенные поверхности водного мотоцикла может вызвать изменение цвета краски или повреждение лакокрасочного покрытия. Для предотвращения повреждения лакокрасочного покрытия соблюдайте при дозаправке предельную осторожность.**

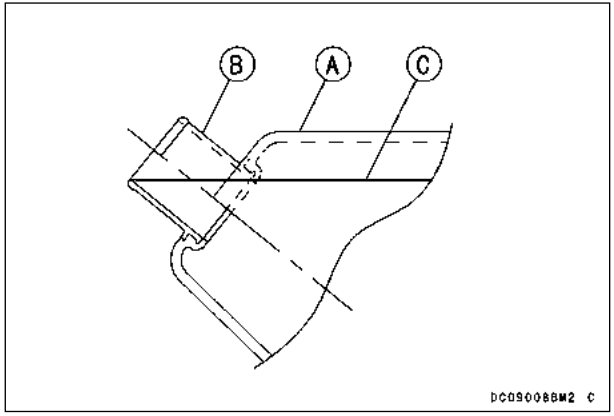


**A. Топливный бак**
**B. Шейка заливной горловины**
**C. Верхний уровень**

После транспортировки или дозаправки топливом и перед пуском двигателя откройте крышку отсека для принадлежностей, демонтируйте сиденья (см. раздел «Замок сиденья») и извлеките на несколько минут ящик для принадлежностей, чтобы проветрить моторный отсек.

**Заполнение бака (JT1500K)**

Избегайте выполнения заправки под дождем или в пыльных условиях, чтобы не загрязнить топливо.

**A. Пробка топливного бака**

Топливный бак расположен в передней части моторного отсека, а крышка заливной горловины находится под крышкой переднего отсека для принадлежностей. Откройте крышку и поверните пробку заливной горловины против часовой стрелки, чтобы снять ее.

Удалите сиденья и следите при заправке за уровнем топлива в баке, чтобы предотвратить переполнение.

Заполните бак бензином с рекомендованным октановым числом. Использование воронки маленького диаметра облегчит заправку. Заливать следует с надлежащей осторожностью и достаточно медленно, чтобы избежать разбрызгивания топлива и позволить воздуху беспрепятственно выходить из бака.

**⚠ ПРЕДУПРЕЖДЕНИЕ**

**Бензин чрезвычайно огнеопасен, а при некоторых обстоятельствах может быть взрывоопасным. Вытащите ключ зажигания, чтобы избежать возможного возгорания или взрыва. Не курите. Убедитесь, что место хорошо вентилируется и не содержит источников открытого пламени или искр (сюда входят любые приборы с запальным устройством). Никогда не заполняйте бак так, чтобы топливо достигало шейки заливной горловины. При переполненном баке нагревание вызывает увеличение объема топлива и его переливание через отверстия в крышке. После заправки удостоверьтесь, что топливный бак надежно закрыт. Если бензин пролит на топливный бак, немедленно протрите его.**

**⚠ ПРЕДУПРЕЖДЕНИЕ**

**Бензин чрезвычайно огнеопасен, а при некоторых обстоятельствах может быть взрывоопасным. Никогда не заполняйте бак полностью для предотвращения возможного возгорания или взрыва. Поскольку топливо в баке от тепла расширяется, оно может перелиться через вентиляционную трубку. После дозаправки удостоверьтесь, что крышка заливной горловины надежно закрыта.**

## *УВЕДОМЛЕНИЕ*

**Попадание бензина на окрашенные поверхности водного мотоцикла может вызвать изменение цвета краски или повреждение лакокрасочного покрытия. Для предотвращения повреждения лакокрасочного покрытия соблюдайте при дозаправке предельную осторожность.**

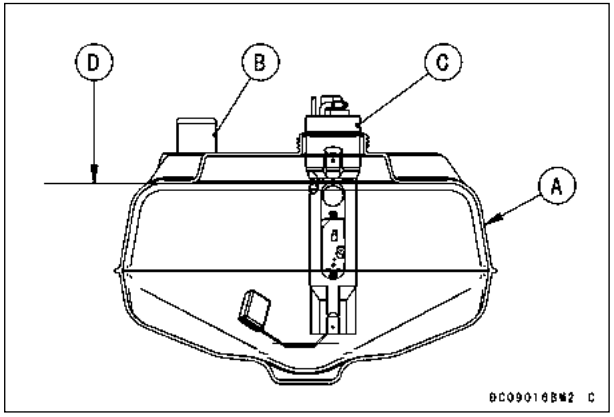


**A. Топливный бак**
**B. Шейка заливной горловины**
**C. Топливный насос**
**D. Верхний уровень**

После транспортировки или дозаправки топливом и перед пуском двигателя откройте крышку отсека для принадлежностей, демонтируйте сиденья (см. раздел «Замок сиденья») и извлеките на несколько минут ящик для принадлежностей для проветривания моторного отсека.

**Заполнение бака (JT1500L/M/N)**

## ⚠ ПРЕДУПРЕЖДЕНИЕ

**Бензин чрезвычайно огнеопасен, а при некоторых обстоятельствах может быть взрывоопасным. Вытащите ключ со шнуром из-под кнопки останова, чтобы избежать возможного возгорания или взрыва. Не курите. Убедитесь, что место хорошо вентилируется и не содержит источников открытого пламени или искр (сюда входят любые приборы с запальным устройством).**

Избегайте выполнения заправки под дождем или в пыльных условиях, чтобы не загрязнить топливо.

**A. Пробка топливного бака**

Топливный бак расположен в передней части моторного отсека, а крышка заливной горловины находится под крышкой переднего отсека для принадлежностей. Откройте крышку и поверните пробку заливной горловины против часовой стрелки, чтобы снять ее.

В процессе заправки следует контролировать заполнение по указателю уровня топлива.

Заполните бак бензином с рекомендованным октановым числом. Использование воронки маленького диаметра облегчит заправку. Заливать следует с надлежащей осторожностью и достаточно медленно, чтобы избежать разбрызгивания топлива и позволить воздуху беспрепятственно выходить из бака.

После дозаправки удостоверьтесь, что крышка заливной горловины надежно закрыта. В пробке предусмотрен ограничитель крутящего момента для предотвращения чрезмерного затягивания.

**⚠ ПРЕДУПРЕЖДЕНИЕ**

**Бензин чрезвычайно огнеопасен, а при некоторых обстоятельствах может быть взрывоопасным. Никогда не заполняйте бак полностью для предотвращения возможного возгорания или взрыва. Поскольку топливо в баке от тепла расширяется, оно может перелиться через вентиляционную трубку. После дозаправки удостоверьтесь, что крышка заливной горловины надежно закрыта.**

***УВЕДОМЛЕНИЕ***

**Попадание бензина на окрашенные поверхности водного мотоцикла может вызвать изменение цвета краски или повреждение лакокрасочного покрытия. Для предотвращения повреждения лакокрасочного покрытия соблюдайте при дозаправке предельную осторожность.**

После транспортировки или дозаправки топливом и перед пуском двигателя откройте крышку отсека для принадлежностей, демонтируйте сиденья (см. раздел «Замок сиденья») и извлеките на несколько минут ящик для принадлежностей для проветривания моторного отсека.

**⚠ ПРЕДУПРЕЖДЕНИЕ**

**Концентрация паров бензина в моторном отсеке может вызвать возгорание или взрыв. Для предотвращения возгорания или взрыва демонтируйте сиденье и провентилируйте отсек двигателя.**

## Замок зажигания (JT1500A)

Замок зажигания расположен под крышкой отсека для принадлежностей. Это 2-х позиционный переключатель с ключом. Ключ может быть удален в положениях «OFF» (выкл) и «ON» (вкл). Извлеките ключ сразу же после включения замка зажигания и храните его в отсеке для принадлежностей перед сиденьем. Для предотвращения разряда аккумуляторной батареи убедитесь, что выключили зажигание после останова двигателя. Если водный мотоцикл не используется, установите ключ в положение «OFF» и извлеките его из замка, чтобы предотвратить неправомочное использование.

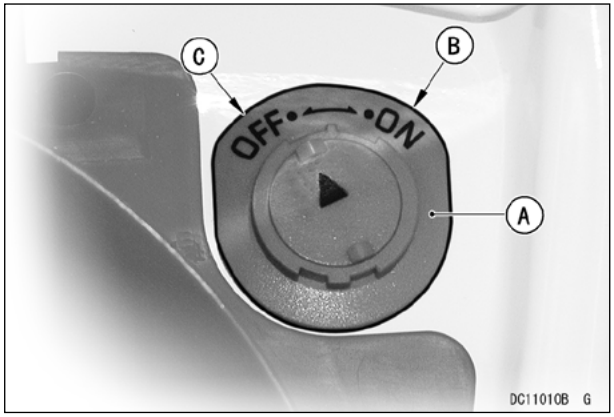


**A. Замок зажигания**
**B. Положение «ON» (включено)**
**C. Положение «OFF» (выключено)**

### *УВЕДОМЛЕНИЕ*

**Извлеките ключ из замка зажигания после установки в положение «ON». При поездке храните его в безопасном месте на водном мотоцикле или у себя.**
**Всегда выключайте замок зажигания после останова двигателя, чтобы предотвратить разряд аккумуляторной батареи.**

Запишите номер своего ключа для замка зажигания. В случае потери ключа, попросите своего дилера заказать ключ с таким же номером.

**Запишите сюда номер своего ключа.**

## Замок зажигания (JT1500K/L/M/N)

Замок зажигания расположен в центральном отсеке для принадлежностей.

У этого водного мотоцикла есть два типа ключей зажигания, один используется в случае управления неопытным водителем (эксплуатационный режим с ограниченной мощностью (SLO)), другой для нормальной работы (эксплуатационный режим полной мощности (FPO)).

Эти ключи оборудованы системой иммобилайзера для защиты водного мотоцикла от угона.

### Режимы SLO и FPO

В зависимости от своих навыков водитель может выбрать или эксплуатационный режим с ограниченной мощностью (SLO), в котором ограничена максимальную скорость водного мотоцикла, или обычный эксплуатационный режим полной мощности (FPO).

Ключи имеют цветовую кодировку.

**(JT1500K)** FPO оранжевого цвета.

**(JT1500L/M/N)** FPO зеленого цвета.

SLO — желтый цвет и маркировка «SLO».

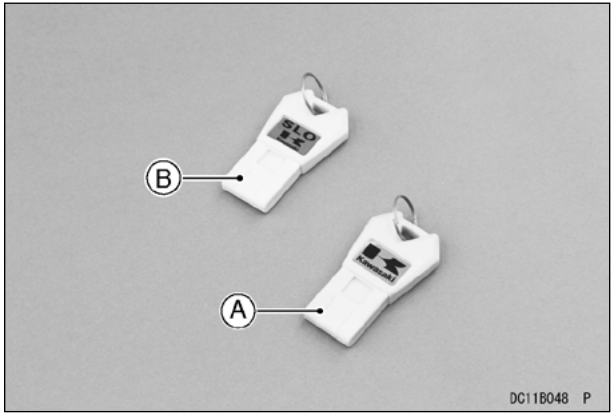


**A. (JT1500K) Ключ FPO (эксплуатационный режим полной мощности — оранжевый цвет)**

**A. (JT1500L/M/N) Ключ FPO (эксплуатационный режим полной мощности — зеленый цвет)**

**B. Ключ SLO (эксплуатационный режим ограниченной мощности — желтый цвет и маркировка «SLO»)**

**ПРИМЕЧАНИЕ**

○ *Ключ зажигания не тонет, но если к нему будут прикреплены какие-либо предметы, он может стать тяжелее водя и утонуть. Не прикрепляйте к ключу зажигания какие-либо неправающие предметы.*

Если вставлен ключ FPO, на многофункциональном измерительном приборе отобразится следующий дисплей.

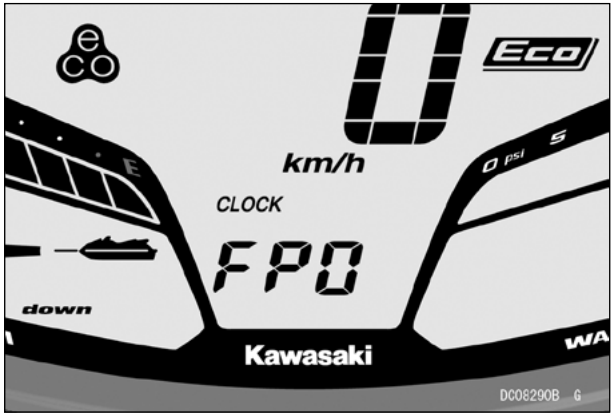


Если вставлен ключ SLO:

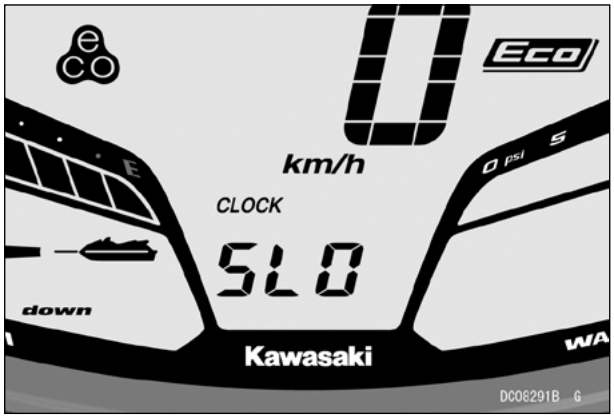


**Эксплуатационный режим с ограниченной мощностью (SLO)**

На этом водном мотоцикле предусмотрен эксплуатационный режим с ограниченной мощностью (SLO), на котором максимальная скорость снижена приблизительно на 30 процентов.

Режим SLO отображен на измерительном приборе как SLO, тогда как обычный неограниченный режим отображается как FPO.

В режиме SLO все функции многофункционального измерительного прибора и функции KSS (рулевое управление) остаются как и в обычном режиме (FPO).

Для переключения между режимами FPO и SLO необходимо остановить двигатель и использовать соответствующий ключ зажигания (FPO или SLO). См. раздел «Многофункциональный измерительный прибор» в этой главе.

Владелец и (или) водитель должен быть знаком с режимом SLO, чтобы помочь другим в понимании принципа его работы.

**ПРИМЕЧАНИЕ**

- *При переключении в режим SLO появляется начальная заставка, как после включения зажигания, одновременно зуммером подается звуковой сигнал.*
- *Затем символ «SLO» мигает каждые три секунды.*
- *При переключении на нормальный эксплуатационный режим (эксплуатационный режим полной мощности, FPO) тоже отображается начальная заставка и подается звуковой сигнал, затем в течение двух секунд отображается символ «FPO». Символ «FPO» отображается только один раз, когда производится переключение, в последующем он больше не показывается.*
- *В режиме SLO вся приборная панель и другие функции работают так же, как и в нормальном режиме (режим полной мощности, FPO).*

**Правила использования функциональных ключей иммобилайзера**

Вставьте ключ (или SLO, или FPO) в паз замка зажигания в центральном отсеке для принадлежностей и нажмите на ключ. ЭБУ (электронный блок управления) производится проверка кода ключа, если ключ признан действительным, загорается предупредительный индикаторный сигнал и зуммером подается звуковой сигнал, а на многофункциональном измерительном приборе отображается начальная заставка.

Теперь может быть выполнен запуск двигателя.

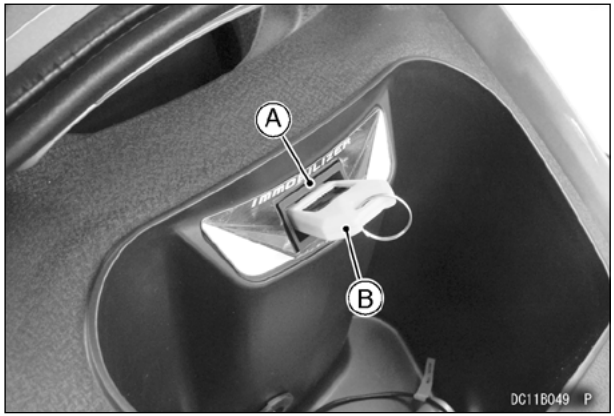


**A. Паз для ключа**
**B. Ключ иммобилайзера**

**ПРИМЕЧАНИЕ**

- *Для переключения между режимами SLO и FPO двигатель должен быть остановлен. При работающем двигателе переключение между режимами невозможно.*
- *Через три минуты после остановки двигателя дисплей гаснет и зажигание выключается. Для включения зажигания необходимо нажать на ключ зажигания.*

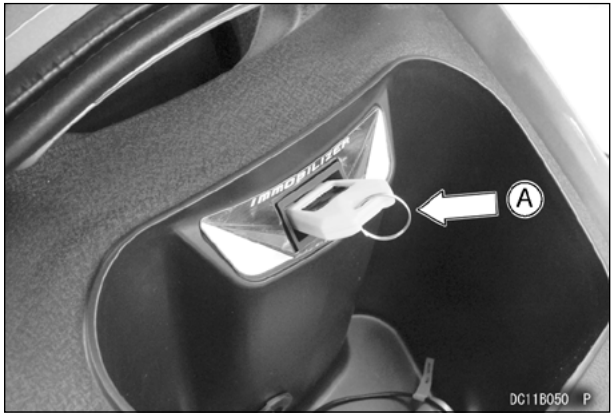


**A. Нажать**

При использовании водного мотоцикла ключ должен быть вставлен в замок зажигания. При потере ключа в море будет невозможно выполнить запуск двигателя для возвращения на берег своим ходом.

Соблюдайте следующие предосторожности, чтобы защитить ключи иммобилайзера.

## *УВЕДОМЛЕНИЕ*

**Ключи могут быть повреждены в результате чрезмерного нагрева, воздействия магнитных полей, тяжелых предметов и ударов, если повреждена пластиковая крышка. Для предотвращения повреждения ключа не подвергайте его воздействию чрезмерно высоких температур и не размещайте вблизи магнитов или тяжелых предметов, избегайте повреждения пластмассовых крышек.**

Если производится попытка использования незарегистрированного ключа, подается звуковой сигнал тревоги, а на многофункциональном измерительном приборе начинает мигать предупредительный индикаторный сигнал. Звуковой сигнал тревоги также подается в случае неисправности системы иммобилайзера. См. раздел «Многофункциональный измерительный прибор» в этой главе.

**ПРИМЕЧАНИЕ**

○ *Поскольку системой иммобилайзера для связи используются электромагнитные волны, для предотвращения ошибок при идентификации ключа следует держаться подальше от различных источников электромагнитного излучения.*

Если водный мотоцикл не используется, удаляйте ключ из замка зажигания для предотвращения неправомочного использования.

**Утрата ключей**

Если ключи утеряны, обратитесь к дилеру Kawasaki для изготовления новых. Водный мотоцикл должен быть доставлен в сервисный центр дилера для регистрации в ЭБУ новых ключей. Для регистрации в ЭБУ новых ключей должен иметься хотя бы один зарегистрированный ключ. При утрате обоих зарегистрированных ключей потребуется замена ЭБУ, поэтому храните запасной ключ в безопасном месте.

**ПРИМЕЧАНИЕ**

○ *В ЭБУ может быть зарегистрировано ограниченное количество ключей.*

**Соответствие директивам Европейского сообщества**

Эта система иммобилайзера отвечает основополагающим требованиям и другим соответствующим положениям директивы 1999/5/EC.

## Органы управления

**Руль**

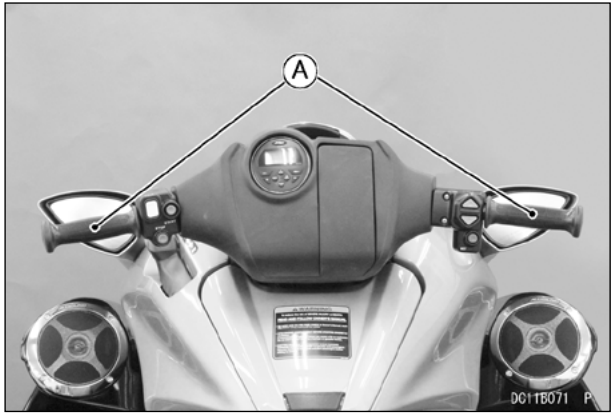


**A. Руль**

Руль используется для управления водным мотоциклом. Поворот возможен ТОЛЬКО ПРИ РАБОТАЮЩЕМ ДВИГАТЕЛЕ И ОТКРЫТОЙ ДРОССЕЛЬНОЙ ЗАСЛОНКЕ. Руль соединен тросом управления с поворотным соплом водомета, которое расположено на корме водного мотоцикла.

**Рычаг наклона (JT1500K/L/M)**

Наклон рулевой колонки может быть изменен по усмотрению водителя. Нажмите на рычаг наклона вниз и переместите рулевую колонку вверх или вниз. Может быть выбран один из пяти доступных углов наклона.

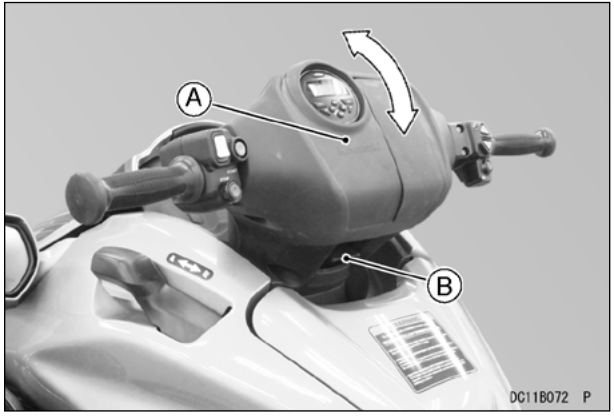


**A. Руль**
**B. Рычаг наклона**

**⚠ ПРЕДУПРЕЖДЕНИЕ**

**Корректировка положения руля во время движения может привести к внезапному изменению положения руля, вызывая потерю управления и аварию, приводящую к травме или гибели. Для предотвращения аварии никогда не пытайтесь регулировать положение руля во время управления водным мотоциклом, делайте это только при полной остановке.**

**Kawasaki Smart Steering™ (KSS™)**

Водным мотоциклом JET SKI обеспечивается, при некоторых условиях, возможность выполнения поворота при отпущенном рычаге дроссельной заслонки. Для обеспечения возможности выполнения поворота необходимо поддерживать тягу водомета. Это вспомогательная система рулевого управления, которая помогает водителям научиться выполнять повороты и маневры.

Водным мотоциклом непрерывно контролируется входной сигнал управления от водителя и скорость движения. Когда дроссельная заслонка отпущена, а скорость движения достаточно высокая и начат поворот, водным мотоциклом автоматически увеличивается частота вращения двигателя для обеспечения дополнительной тяги. Система не работает, когда двигатель выключен или низкая скорость движения.

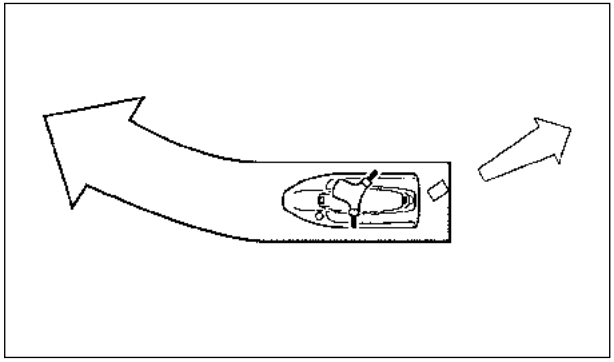

**Важная информация**

При выполнении аварийного маневрирования для ПОВОРОТА НЕОБХОДИМО НАЛИЧИЕ ТЯГОВОГО УСИЛИЯ, поэтому держите дроссельную заслонку открытой для обеспечения требуемого тягового усилия.

Поворот может быть выполнен быстрее, если открывать дроссельную заслонку в необходимой степени, не полагаясь на систему KSS. Система функционирует только при соблюдении всех перечисленных условий:

– частота вращения двигателя в среднем превышает 3000 об/мин в течение указанного времени;

– дроссельная заслонка полностью отпущена;

– руль удерживается повернутым до упора на левый или правый борт.

**Важная информация относительно кожуха руля (JT1500A)**

Шланг вентиляции топливного бака проложен под кожухом руля. Несоответствующий монтаж кожуха руля может передавить или перерезать шланг вентиляции, создавая вероятность утечки топлива, приводящей к возгоранию или взрыву.

**⚠ ПРЕДУПРЕЖДЕНИЕ**

**Бензин чрезвычайно огнеопасен, а при некоторых обстоятельствах может быть взрывоопасным. Несоответствующий монтаж кожуха руля может передавить или перерезать шланг вентиляции, создавая вероятность утечки топлива, приводящей к возгоранию или взрыву. Для предотвращения вероятного возгорания или взрыва обратитесь к официальному дилеру Kawasaki, если необходимо демонтировать и монтировать кожух руля или руль.**

**Кнопка Стоп**

Кнопка стоп находится на левой рукоятке руля. Она окрашена в красный цвет и имеет надпись «STOP». При нажатии кнопки «стоп» двигатель останавливается.

Двигатель также может быть остановлен выдергиванием ключа со шнуром для остановки двигателя, которым выключается кнопка стоп.

После завершения использования удалите ключ со шнуром для останова двигателя, чтобы предотвратить неправомочное использование водного мотоцикла детьми или другими людьми.

**Ключ со шнуром для останова двигателя**

- Прикрепить ключ со шнуром для останова двигателя к левой руке водителя.
- Перед запуском двигателя вставить ключ со шнуром для останова двигателя в кнопку для останова двигателя.
- При выдергивании ключа за шнур двигатель автоматически остановится.

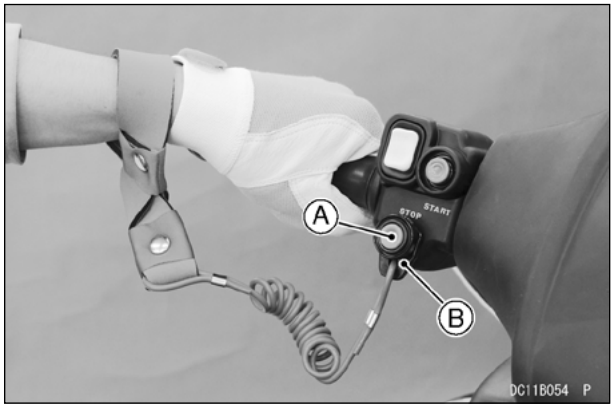


**A. Кнопка останова**
**B. Ключ со шнуром**

- После завершения использования следует удалить ключ со шнуром для останова двигателя, чтобы предотвратить неправомочное использование водного мотоцикла детьми или другими людьми.

**ПРИМЕЧАНИЕ**

○ *Для запуска двигателя ключ зажигания должен быть вставлен в замок зажигания, а ключ со шнуром для останова двигателя должен быть вставлен под кнопку «стоп».*

**Кнопка стартера**

Кнопка стартера находится на левой рукоятке руля. Она окрашена в зеленый цвет и имеет маркировку «START». При нажатии пусковой кнопки, когда ключ со шнуром для останова двигателя вставлен под кнопку «стоп», производится запуск двигателя. Отпустите кнопку после запуска двигателя.

## *УВЕДОМЛЕНИЕ*

**Не нажимайте на кнопку «START» при работающем двигателе или когда стартер продолжает быстро вращается, так как это ускорит износ стартера и может привести к его повреждению.**

### ПРИМЕЧАНИЕ

○ Для запуска двигателя ключ зажигания должен быть вставлен в замок зажигания, а ключ со шнуром для останова двигателя должен быть вставлен под кнопку «стоп».
○ См. раздел «Запуск двигателя» главы «Инструкция по эксплуатации».

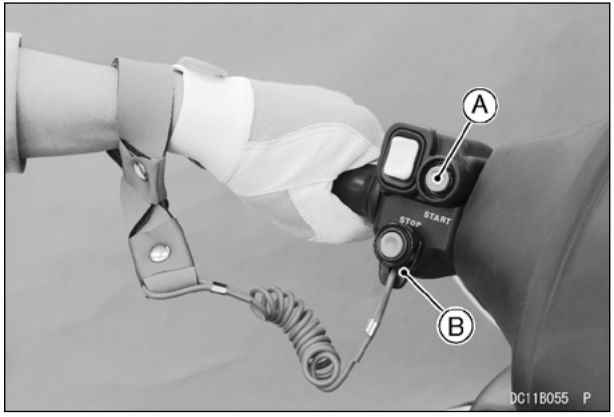


**A. Кнопка «пуск»**
**B. Ключ со шнуром**

**Рычаг дроссельной заслонки**

Рычаг дроссельной заслонки расположен на правой ручке руля. Прижатие рычага к ручке руля увеличивает частоту вращения двигателя. В свободном состоянии рычаг возвращается усилием пружины в положение холостого хода. Всегда перед пуском двигателя проверяйте, чтобы рычаг дроссельной заслонки возвращался в исходное положение. Кроме того, должен быть достаточный свободный ход троса дросселя. См. главу ТЕХНИЧЕСКОЕ ОБСЛУЖИВАНИЕ И РЕГУЛИРОВКА для процедур регулировки троса дросселя.

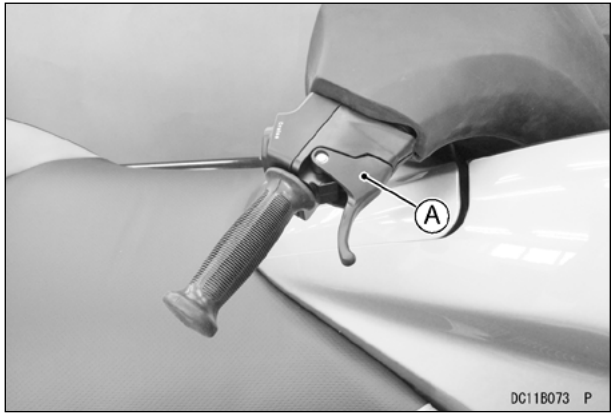


**A. Рычаг дроссельной заслонки**

**Рычаг реверсирования**

Рычаг реверсирования расположен с левой стороны (с правой стороны для JT1500A) под рулем и имеет два положения: «F» (вперед) и «R» (назад).

Для переключения с переднего хода на задний ход нажмите курок на рычаге и переместите рычаг вверх до упора.

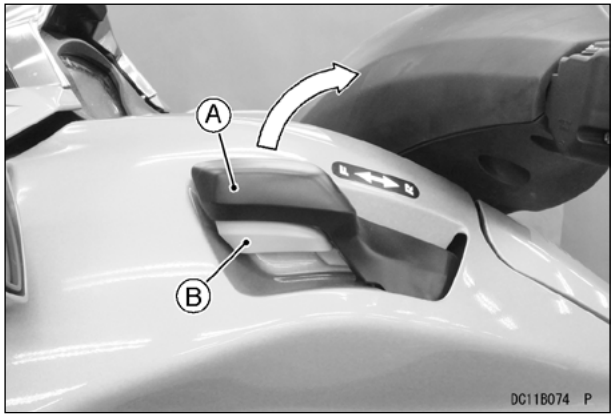


**A. Рычаг реверсирования**
**B. Курок**

Для переключения на передний ход нажмите курок и переместите рычаг до упора вниз.

Убедитесь, что водный мотоцикл снизил скорость, прежде чем переключаться на задний ход.

См. раздел «Управление водным мотоциклом на заднем ходу» в главе ИНСТРУКЦИИ ПО ЭКСПЛУАТАЦИИ.

## ⚠ ПРЕДУПРЕЖДЕНИЕ

**В случае переключения на высокой скорости на задний ход нос может внезапно «нырнуть» в воду, находящиеся на водном мотоцикле люди при этом могут упасть в воду и получить серьезную травму. Запрещается включать задний ход при движении передним ходом и использовать реверс в качестве тормоза. Снизьте скорость водного мотоцикла до полной остановки и предупредите пассажиров перед переключением на задний ход.**

**Режим экономии топлива (JT1500L/ M/N)**

Режим экономии топлива позволяет повысить топливный КПД в максимально возможной степени. При активизации режима экономии топлива системой впрыскивания топлива подается более бедная смесь. В этом режиме приоритет отдается экономии топлива, а не динамическим характеристикам.

*Активизация режима экономии топлива*

- Для активизации режима экономии топлива следует нажать кнопку режима экономии топлива на левой рукоятке руля. При активизации на многофункциональном измерительном приборе отображается индикатор экономии топлива.

**ПРИМЕЧАНИЕ**

○ *В режиме SLO не может быть активизирован режим экономии топлива.*

**A. Кнопка включения режима экономии топлива**

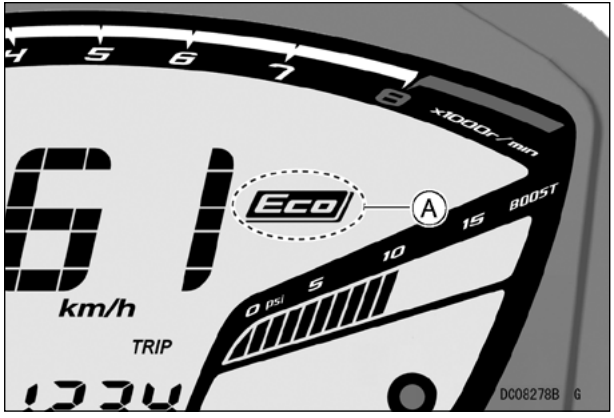


**A. Индикатор режима экономии топлива**

*Выключение режима экономии топлива*

- Для выключения режима экономии топлива следует нажать кнопку режима экономии топлива на левой рукоятке руля и удерживать ее в течение 2 секунд.

**ПРИМЕЧАНИЕ**

- ○ *Действия водителя влияют на топливную экономичность транспортного средства. Расход топлива, возможно, не изменится из-за резкого трогания с места или быстрого ускорения.*
- ○ *При активизации режима экономии топлива снижается мощность.*
- ○ *Если двигатель детонирует (работает со стуком), используйте бензин другой марки или бензин с большим октановым числом.*

## *УВЕДОМЛЕНИЕ*

**Использование низкооктанового бензина может стать причиной серьезного повреждения двигателя. Для предотвращения повреждения двигателя используйте бензин с октановым числом не ниже 95.**

**Режим «5 миль в час» (JT1500L/M/N)**

Режим «5 миль в час» предназначен для поддержания частоты вращения двигателя на определенном уровне для обеспечения скорости 8 км/ч (5 миль в час) и сохранения управляемости водного мотоцикла на низкой скорости.

*Кнопка активизации режима «5 миль в час»*

- Отпустите рычаг дроссельной заслонки и оставьте двигатель работать на частоте вращения холостого хода.

● Нажмите кнопку установки на правой рукоятке руля для активизации режима «5 миль в час». При активизации режима «5 миль в час» на спидометре начинает мигать «8 км/ч» («5 миль в час»).

**ПРИМЕЧАНИЕ**

○ *После активизации режима «5 миль в час» зуммером подается два звуковых сигнала.*

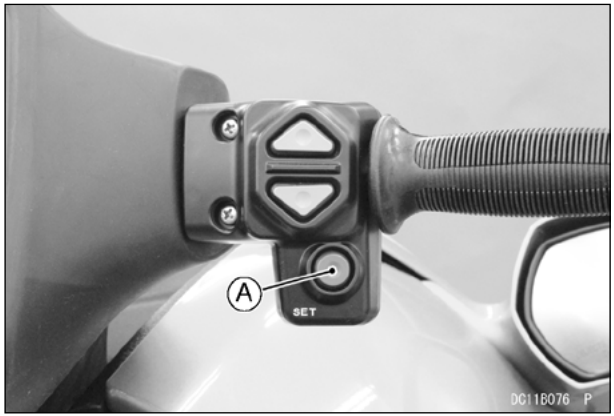


**A. Кнопка установки**

*Выключение режима «5 миль в час»*

● Для выключения режима «5 миль в час» следует нажать на рычаг дроссельной заслонки.

**ПРИМЕЧАНИЕ**

○ *После выключения режима «5 миль в час» зуммером подается два звуковых сигнала.*

**Электронная система круиз-контроля (JT1500L/M/N)**

Электронной системой круиз-контроля автоматически поддерживается заданная скорость водного мотоцикла. Это удобная функция для дальних поездок.

*Активизация электронной системы круиз-контроля*

● Нажимайте на рычаг дроссельной заслонки до достижения требуемой частоты вращения двигателя.
● Нажмите кнопку установки на правой рукоятке руля для включения режима электронной системы круиз-контроля.

- Изменение режима подтверждается звуковыми сигналами зуммера и отображением сообщения на измерительном приборе. Медленно нажмите на рычаг дроссельной заслонки.
- Необходимо удерживать рычаг дроссельной заслонки в том положении (или за этим положением), в котором система круиз-контроля должна поддерживать скорость. Для большего комфорта прижмите рычаг к ручке.

**ПРИМЕЧАНИЕ**

○ *При активизации режима электронной системы круиз-контроля значение скорости на спидометре начинает мигать и поочередно ниже значения скорости отображаются нормальный дисплей (3 секунды) и «CrS» (1 секунда).*

○ *После активизации режима электронной системы круиз-контроля зуммером подаются три звуковых сигнала.*

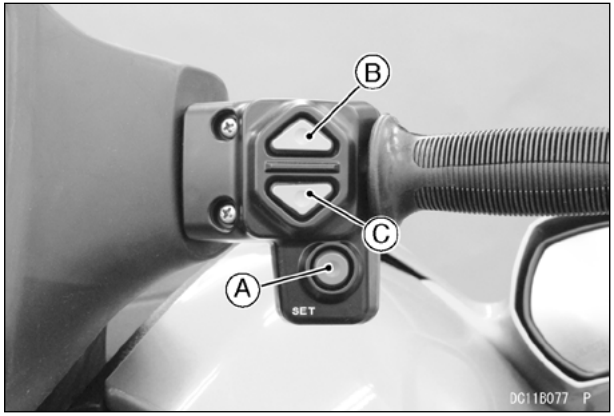


**A. Кнопка установки**
**B. Кнопка увеличения скорости**
**C. Кнопка уменьшения скорости**

*Выключение электронной системы круиз-контроля*

- При отпускании рычага дроссельной заслонки режим электронной системы круиз-контроля будет выключен.

**ПРИМЕЧАНИЕ**

○ *После выключения режима электронной системы круиз-контроля зуммером подается три звуковых сигнала.*

*Регулирование скорости водного мотоцикла*

После активизации режима электронной системы круиз-контроля частота вращения двигателя может быть откорректирована нажатием кнопки увеличения или уменьшения частоты вращения двигателя. Частота вращения двигателя изменяется с приращением 200 об/мин (скорость водного мотоцикла изменяется соответственно).

**ПРИМЕЧАНИЕ**

○ *Частота вращения двигателя может быть установлена в пределах от 1750 до 7000 об/мин.*

**Электрическая система регулирования дифферента (JT1500L/M/N)**

Эта система позволяет регулировать угол сопла водомета, что позволяет менять загрузку носовой части в зависимости от состояния поверхности воды и стиля вождения. Положение носа отображается на индикаторе электрической системы регулирования дифферента на многофункциональном измерительном приборе.

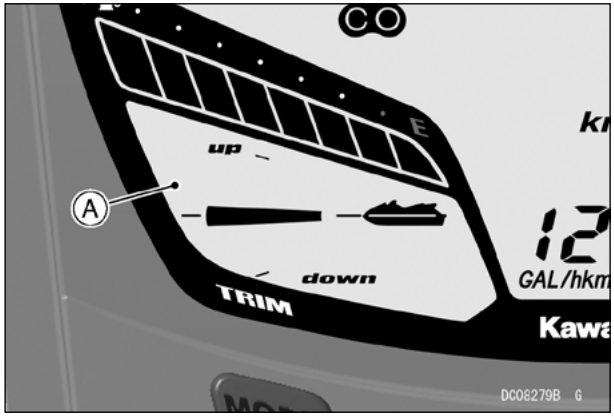


**A. Индикатор электрической системы регулирования дифферента**

**ПРИМЕЧАНИЕ**

○ *Бесступенчатый диапазон регулирования ±8° от стандартного положения.*

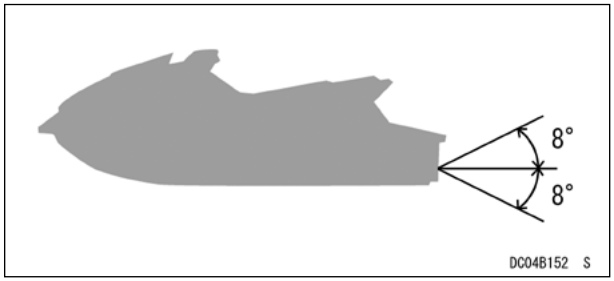


*Регулировка дифферента*

Для регулировки угла дифферента используется кнопка на левой рукоятке руля. Для подъема носовой части необходимо нажать на верхнюю часть кнопки. Для опускания носовой части необходимо нажать на нижнюю часть кнопки.

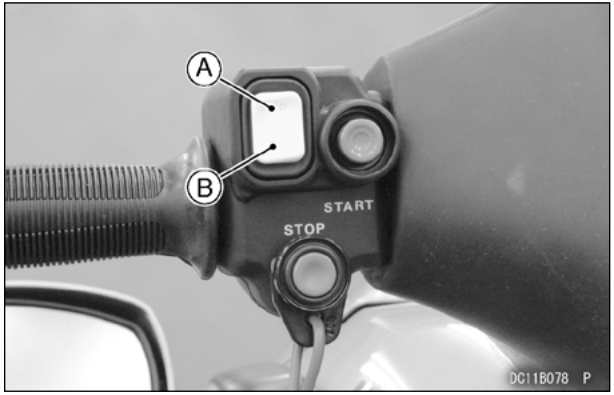


**A. Кнопка электрической системы регулирования дифферента (верхняя часть)**
**B. Кнопка электрической системы регулирования дифферента (нижняя часть)**

**ПРИМЕЧАНИЕ**

○ *При удерживании кнопки угол дифферента изменяется непрерывно.*
○ *Для установки стандартного угла дифферента нажмите и удерживайте кнопку регулирования дифферента в соответствующем направлении, при этом угол сопла водомета изменится до стандартного (горизонтальное положение). Для установки отличающегося от стандартного угла дифферента отпустите кнопку и нажмите ее снова, пока не будет достигнуто требуемое положение.*
○ *На волнении необходимо повернуть сопло водомета вверх для подъема носовой части. На спокойной воде необходимо повернуть сопло водомета вниз для опускания носовой части и обеспечения оптимальной управляемости.*

## Руль (JT1500N)

*Демонтаж руля*

● Удалить накладку руля.
● Открутить зажимные болты руля, удалить шайбы и пружинные шайбы, снять крышки кронштейнов и руль.

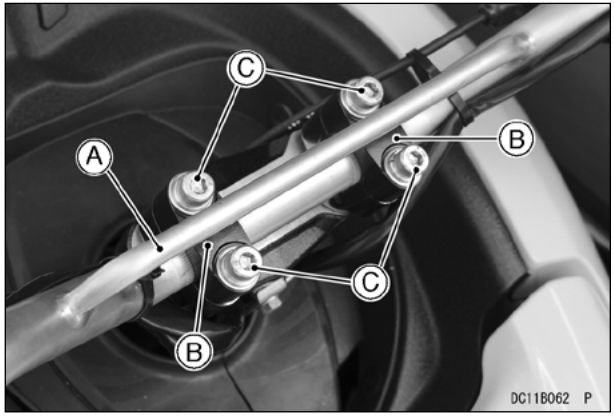


**A. Руль**
**B. Крышки кронштейнов руля**
**C. Болты крышек кронштейнов руля, шайбы и пружинные шайбы**

● Проверить руль на наличие деформации или трещин.

*Монтаж руля*

● Установить руль и использовать установочные метки для проверки его выравнивание в кронштейнах. С каждой стороны кронштейна должно быть одинаковое количество меток.

- Совместить отметку керном на руле с нижней поверхностью разъема крышки кронштейна руля.

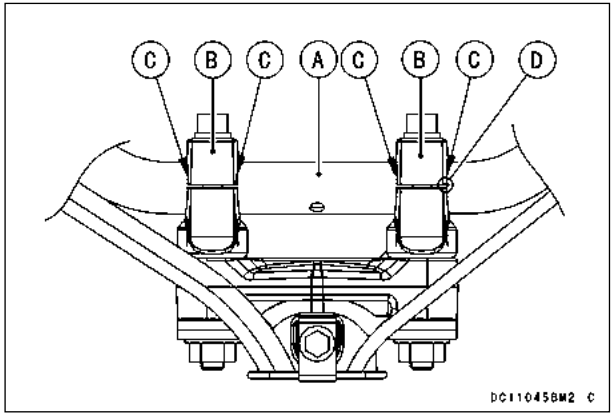


**A. Руль**
**B. Крышки кронштейнов руля**
**C. Накатанные метки**
**D. Отметка керном**

- Нанести на монтажные болты кронштейнов резьбовой фиксатор.
- Равномерно затянуть передние и задние гайки крышек кронштейнов руля. Если крышки кронштейнов руля установлены правильно, то после закручивания болтов с обоих сторон крышек будет одинаковый зазор.

**Момент затяжки**

| |
|---|
| Зажимные болты кронштейнов руля:<br>15,7 Н·м (1,60 кгс·м, 11,6 футо-фунтов) |

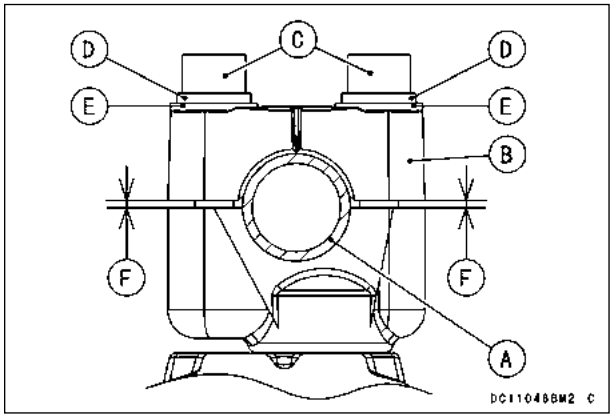


**A. Руль**
**B. Крышка кронштейна руля**
**C. Зажимные болты руля**
**D. Шайбы пружинные**
**E. Шайбы**
**F. Зазоры**

- Установить на место накладку руля.

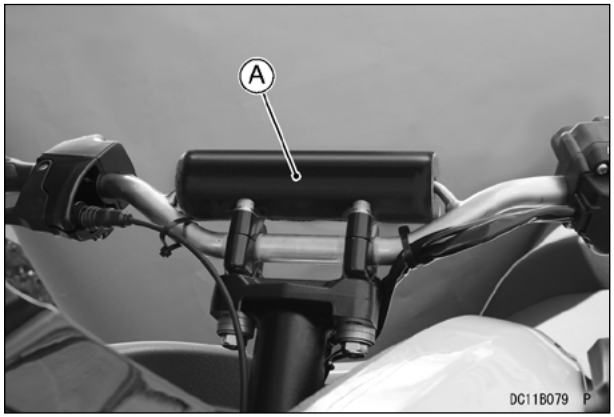


**A. Накладка руля**

*Регулировка положения руля*

Руль можно регулировать переворачиванием кронштейнов руля (на 180°), в соответствии с различными положениями при поездке.

- Открутить с обеих сторон гайки крепления кронштейнов руля.
- Демонтировать руль (см. «Демонтаж руля» в этом разделе).
- Проверить руль на наличие деформации или трещин.

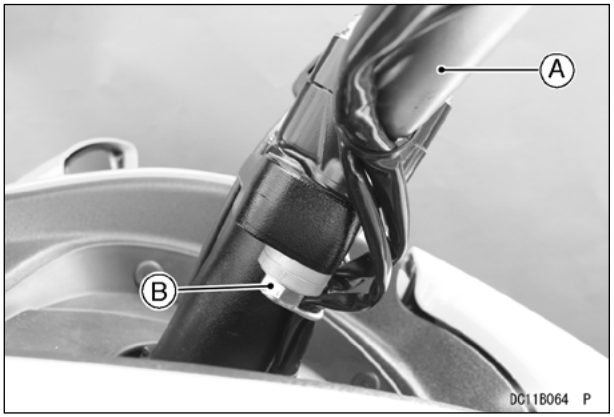


**A. Руль**
**B. Гайка крепления руля**

- Открутить гайки кронштейнов руля и снять с обеих сторон шайбы, установочные шайбы и крышки кронштейнов руля.

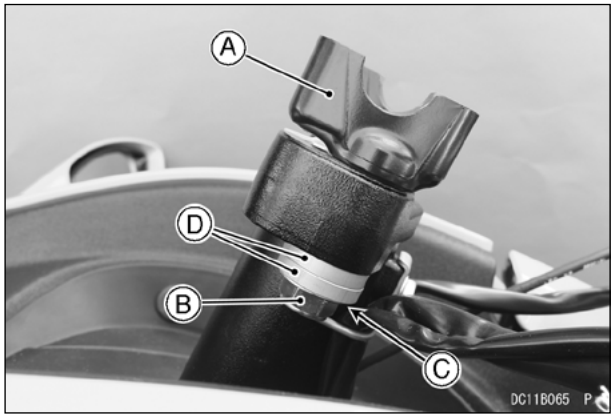


**A. Кронштейны крепления руля**
**B. Гайка кронштейнов руля**
**C. Шайба**
**D. Установочные шайбы**

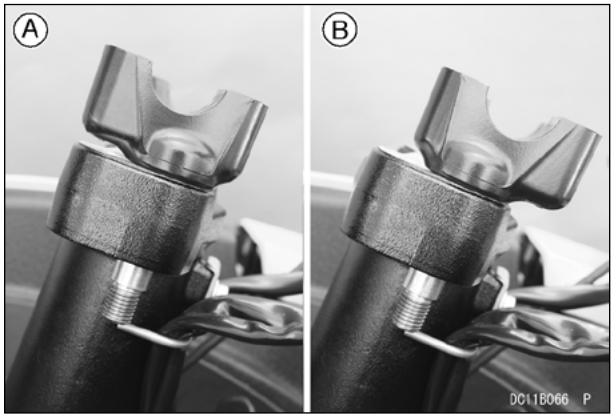


**A. Стандартное положение**
**B. Положение –10 мм (0,39 дюйма)**

- Выбрать положение руля.

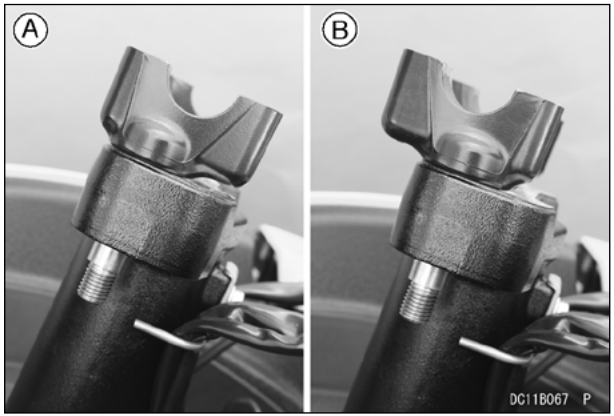


**A. Положение +5 мм (0,20 дюйма)**
**B. Положение +15 мм (0,59 дюйма)**

- Выбрать высоту руля (см. «Регулировка руля по высоте» в этом разделе).

*Регулировка руля по высоте*

Высота руля может быть отрегулирована в трех положениях (5 мм (0,20 дюйма) или 10 мм (0,40 дюйма.) выше стандартного положения) с помощью установочных шайб. Установочные шайбы с обоих сторон должны быть отрегулированы одинаково.

- Выбрать положение руля (см. «Регулировка положения руля» в этом разделе).
- Выбрать высоту установки руля.
- Заменить гайки кронштейнов крепления руля на новые.
- Установить с обеих сторон кронштейны крепления руля, установочные шайбы, шайбы и закрутить гайки.
- Закрутить с обеих сторон гайки крепления кронштейнов руля с предварительным моментом.

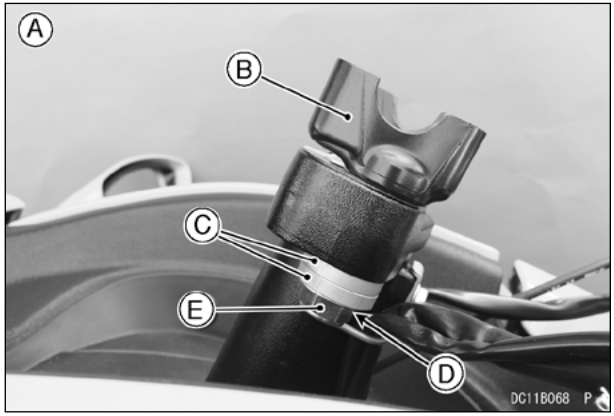


**A. Стандартное положение**
**B. Кронштейн крепления руля**
**C. Установочные шайбы**
**D. Шайба**
**E. Гайка кронштейна крепления руля**

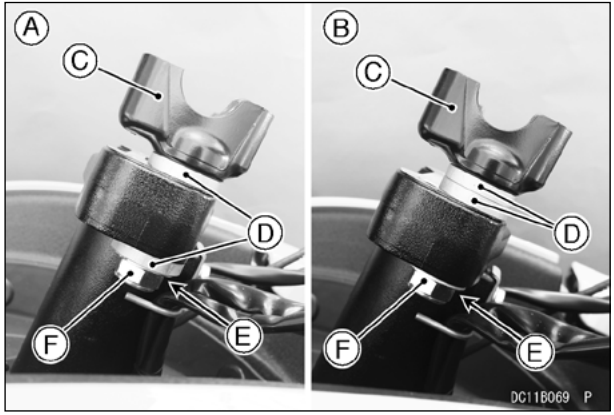


**A. На 5 мм (0,20 дюйма) выше стандартного положения**
**B. На 10 мм (0,40 дюйма) выше стандартного положения**
**C. Кронштейны крепления руля**
**D. Установочные шайбы**
**E. Шайбы**
**F. Гайка кронштейна крепления руля**

- Установить руль (см. «Монтаж руля» в этом разделе).
- Затянуть гайки кронштейнов крепления руля с указанным моментом затяжки.

**Момент затяжки**

| |
|---|
| Гайки кронштейнов крепления руля:<br>27 Н·м (2,8 кгс·м, 20 футо-фунтов) |

## Защелки сиденья

Имеется два индивидуальных сидения, которые могут быть сняты путем отпускания защелки под задней частью каждого сиденья. Снимите сначала заднее сиденье.

Процедура демонтажа и монтажа одинаковая для обоих сидений.

**Демонтаж**: потяните за рукоятку защелки и потяните сиденье в направлении назад.

**Монтаж**: вставьте переднюю часть сиденья на место, сместите его до упора вперед и нажмите на заднюю часть сиденья до фиксации.

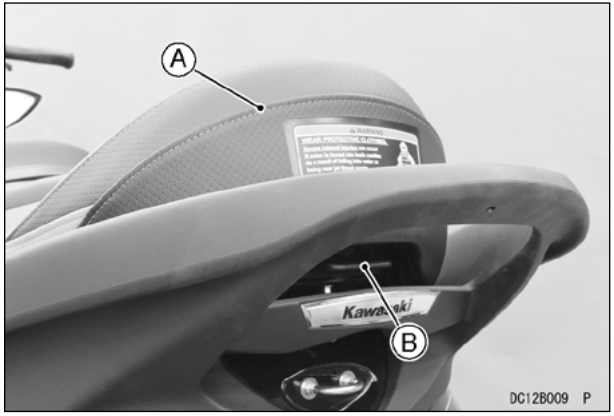


**A. Заднее сиденье**
**B. Ручка защелки**

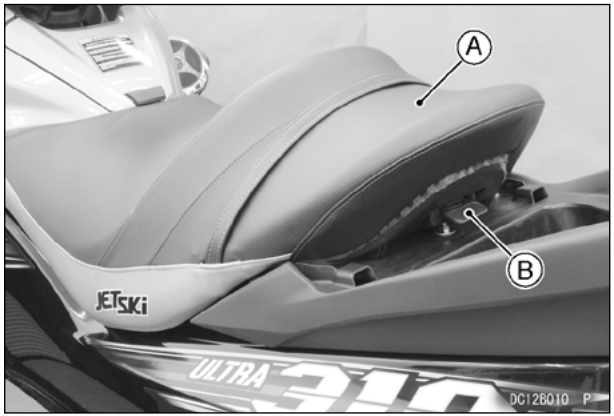


**A. Переднее сиденье**
**B. Ручка защелки**

- При транспортировке водного мотоцикла следует удостовериться в надежности крепления сидений, иначе они могут сместиться, повредиться или быть утеряны.

**ПРИМЕЧАНИЕ**

○ *Убедитесь в надежности фиксации сиденья, прежде чем подниматься на борт водного мотоцикла.*

## Отсек для принадлежностей

Отсек для принадлежностей, в виде ящика, расположен в носовой части. Храните в нем данное руководство по эксплуатации в полиэтиленовом пакете.

Для открытия нажмите на ручку и поднимите крышку до конца вверх.

Для закрытия крышки нажмите на нее вблизи ручки, пока она не защелкнется.

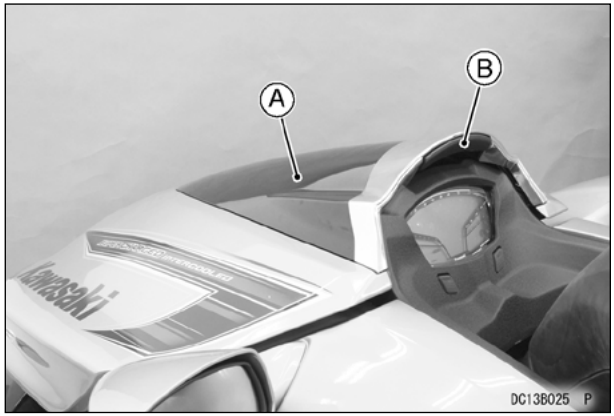


**A. Крышка переднего отсека для принадлежностей**
**B. Ручка**

**⚠ ПРЕДУПРЕЖДЕНИЕ**

**При хранении топлива в переднем отсеке для принадлежностей вероятен пожар или взрыв, что может стать причиной травмы или гибели людей. Не храните топливо или другие горючие жидкости в этом невентилируемом отсеке.**

**ПРИМЕЧАНИЕ**

○ *Перед использованием водного мотоцикла следует убедиться в надлежащей установке крышки отсека для принадлежностей.*

**(JT1500K/L/M/N)**

В заднем отсеке для принадлежностей прикреплен контейнер для огнетушителя. (Огнетушитель не входит в комплект поставки с этим водным мотоциклом).

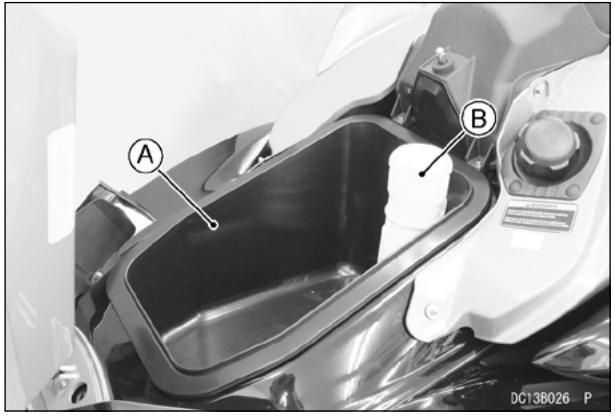


**A. Передний отсек для принадлежностей**
**B. Огнетушитель**

После демонтажа ящика для принадлежностей может быть получен доступ в другой отсек в носовой части, в котором расположены аккумуляторная батарея и предохранитель.

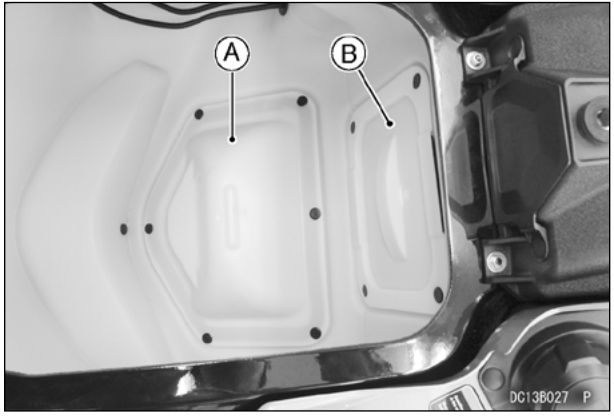


**A. Крышка отсека аккумуляторной батареи (предохранителя)**
**B. Крышка ЭБУ**

## *УВЕДОМЛЕНИЕ*

**Эксплуатация водного мотоцикла без этого ящика для принадлежностей приведет к затоплению отсека для принадлежностей. Для предотвращения затопления ящик для принадлежностей должен всегда устанавливаться на свое место.**

## Центральный и задний ящики для принадлежностей

Перед сиденьем расположен передний отсек для принадлежностей. Замок зажигания расположен в этом отсеке.

Для открытия крышки необходимо нажать на ручку.

Для закрытия крышки необходимо нажать на ручку, чтобы крышка защелкнулась.

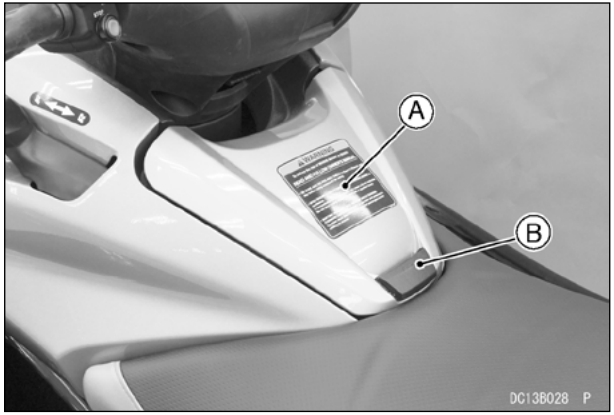


**A. Центральный отсек для принадлежностей**
**B. Ручка**

**(JT1500A)**

В заднем отсеке для принадлежностей прикреплен контейнер для огнетушителя. (Огнетушитель не входит в комплект поставки с этим водным мотоциклом).

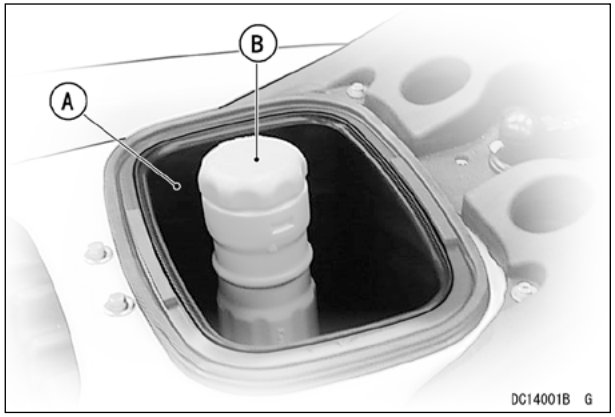


**A. Задний отсек для принадлежностей**
**B. Огнетушитель**

**(JT1500K/L/M/N)**

Задний отсек для принадлежностей, в виде ящика, расположен под задним сидением. Храните в этом отсеке только легкие предметы.

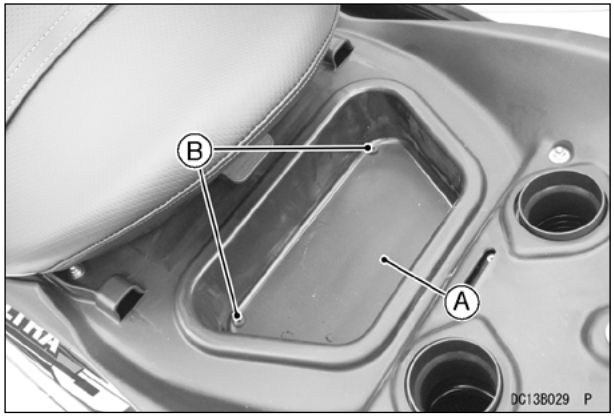


**A. Задний отсек для принадлежностей**
**B. Сливные пробки**

## Принадлежности (JT1500M)

В случае необходимости под крышкой на руле может быть установлено специальное GPS-устройство (не входит в комплект поставки). Для установки GPS-устройства необходим отдельный монтажный кронштейн (не входит в комплект поставки).

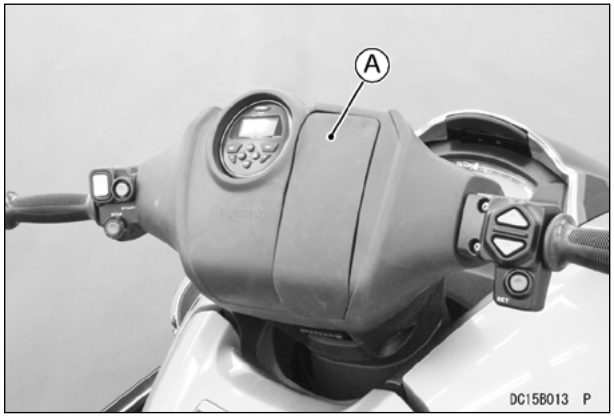


**A. Крышка**

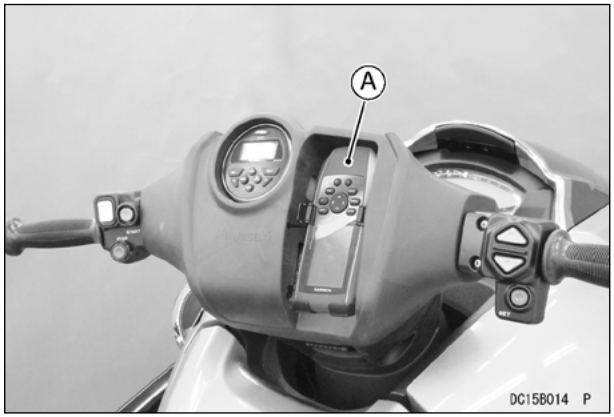


**A. GPS-устройство (не входит в комплект поставки)**

Пригодные для установки GPS-устройства:
GARMIN серии 72/76/78

## Набор инструментов

Контейнер с набором инструментов хранится за задним сиденьем. Отсоедините резиновые ремешки крепления набора инструментов и достаньте инструмент.

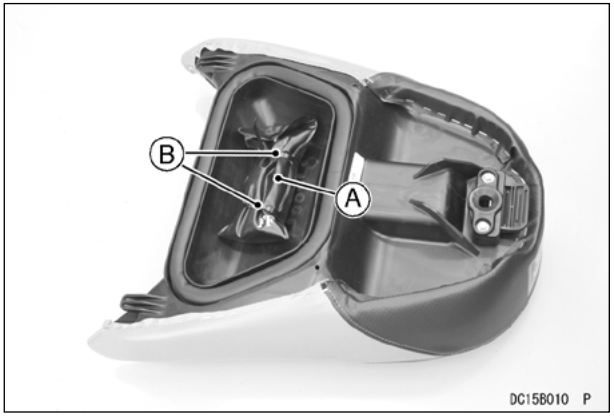


**A. Набор инструментов**
**B. Резиновые ремешки**

## Осушительные системы

Этот водный мотоцикл оборудован эжекторной осушительной системой в задней части моторного отсека. Данной системой для осушения моторного отсека используется струя воды от движителя. Система может использоваться только когда двигатель работает, а мотоцикл находится на воде.

### *УВЕДОМЛЕНИЕ*

**Регулярно проверяйте работу осушительной системы в соответствии с указанными в Карте периодического технического обслуживания интервалами. См. главу ТЕХНИЧЕСКОЕ ОБСЛУЖИВАНИЕ И РЕГУЛИРОВКА. Очищайте всасывающие каналы насоса от грязи.**

### ⚠ ПРЕДУПРЕЖДЕНИЕ

**Повреждение корпуса может вызвать образование течи, а производительность осушительной системы не рассчитана на такой случай. Если корпус получил какие-либо повреждения, немедленно возвратитесь на берег, чтобы избежать затопления водного мотоцикла.**

**ПРИМЕЧАНИЕ**

○ *Для удаления остатков воды выкрутите сливные винты в кормовой части водного мотоцикла, когда он не на воде.*

## Сливные винты

На корме предусмотрены две сливных пробки для слива скопившейся в моторном отсеке воды. Откручивайте их только тогда, когда водный мотоцикл извлечен из воды.

### *УВЕДОМЛЕНИЕ*

**Если момент затяжки сливных пробок ослабнет, в корпус водного мотоцикла может начать поступать вода с возможным последующим затоплением или серьезным повреждением двигателя. Для предотвращения затопления перед спуском на воду всегда проверяйте надежность затяжки сливных пробок.**

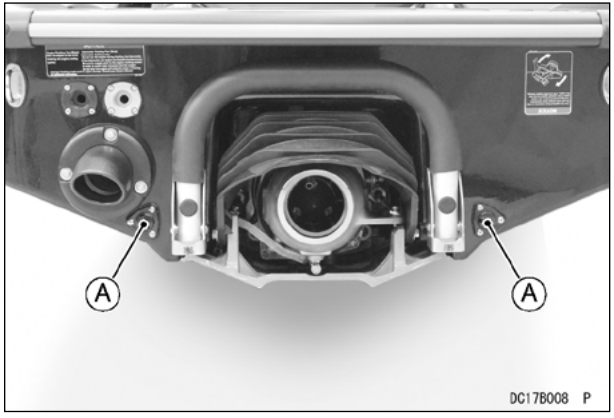


**A. Сливные винты**

## Поручень

Поручень за сиденьем предназначен для подъема на борт на большой глубине. Кроме того, при буксировке воднолыжника, вэйкбордиста или надувного плавсредства поручень должен использоваться наблюдателем, который сидит лицом назад и наблюдает за обстановкой за кормой. Он не предназначен для использования в иных целях.

См. раздел «Буксировка» (воднолыжника, вэйкбордиста, надувного плавсредства и т. д.) в этой главе.

**⚠ ПРЕДУПРЕЖДЕНИЕ**

**Не поднимайте водный мотоцикл за поручень. В случае падения водного мотоцикла вероятны тяжелые травмы.**

***УВЕДОМЛЕНИЕ***

**Для предотвращения повреждения поручня или корпуса не используйте поручень за сиденьем для буксировки или крепления оттяжек.**

## Ступенька для подъема на борт

Водный мотоцикл оборудован на корме складной ступенькой для подъема на борт. Опустите ступеньку с кормы водного мотоцикла для подъема на борт из воды. После отпускания она автоматически вернется в исходное положение. Подниматься на борт из воды будет легче, если использовать эту ступеньку и поручень в задней части сиденья (см. раздел «Основные методы управления» в главе ИНСТРУКЦИИ ПО ЭКСПЛУАТАЦИИ).

Эта ступенька предназначена только для подъема на борт на большой глубине. Использование этой ступеньки для буксировки других плавсредств недопустимо.

**⚠ ПРЕДУПРЕЖДЕНИЕ**

- **Не используйте ступеньку для подъема на борт при работающем двигателе.**
- **Не используйте ступеньку для подъема на борт для буксировки кого-либо или чего-либо.**

**Ненадлежащее использование может стать причиной серьезной травмы.**

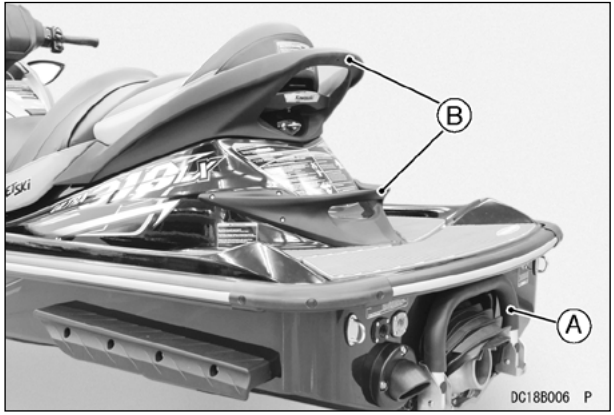


**A. Ступенька для подъема на борт**
**B. Поручень**

## Загрузка, дополнительные принадлежности и модификации

### ⚠ ПРЕДУПРЕЖДЕНИЕ

**Неправильная загрузка, перегрузка, использование дополнительных принадлежностей и (или) модификация вашего водного мотоцикла может отрицательно сказаться на его остойчивости и управляемости, что может привести к опасной ситуации во время поездки. Перед поездкой на водном мотоцикле удостоверьтесь, что он не перегружен и что соблюдаются все перечисленные здесь инструкции.**

**Предельно допустимая загрузка**

Предельно допустимая загрузка: 225 кг (496 фунтов)

- Общий вес находящихся на борту людей и груза не должен превышать допустимого.
- Отсеки для принадлежностей не должны быть перегружены.

**(JT1500A)**

| Отсек для принадлежностей | Ограничение по грузоподъемности |
|---|---|
| Кормовая палуба | 23 кг (50 фунтов) |
| Отсек для принадлежностей (передний) | 1,0 кг (2,2 фунта) |
| Отсек для принадлежностей (задний) | 4,0 кг (8,8 фунта) |

**(JT1500K/L/M/N)**

| Отсек для принадлежностей | Ограничение по грузоподъемности |
|---|---|
| Кормовая палуба | 23 кг (50 фунтов) |
| Отсек для дополнительного оборудования | 8 кг (17,6 фунта) |
| Отсек для принадлежностей (передний) | 1,3 кг (2,9 фунта) |
| Отсек для принадлежностей (задний) | 1,3 кг (2,9 фунта) |

**Важная информация**

Дополнительное оборудование: Kawasaki не контролируется конструкция или применение дополнительного оборудования. В некоторых случаях, при неподходящей установке или использовании дополнительного оборудования (или при модификации водного мотоцикла), может быть прервана гарантия.

Использование вспомогательного оборудования сторонних изготовителей или модификация водного мотоцикла может представлять опасность как для самого водителя, так и для других людей.

**ПРИМЕЧАНИЕ**

○ *Запасные части и принадлежности Kawasaki были специально разработаны для использования на водном мотоцикле Kawasaki. Настоятельно рекомендуется, чтобы все запасные части и принадлежности, которые используются на водном мотоцикле, были подлинными компонентами Kawasaki.*

Поскольку водный мотоцикл чувствителен к изменениям в распределении веса, необходимо соблюдать повышенные меры предосторожности при перевозке груза, пассажиров и при установке дополнительного оборудования. При перевозке пассажиров и груза следует соблюдать приведенные ниже правила.

- Пассажиры могут повлиять на управляемость водного мотоцикла, находясь в неподходящем положении или внезапно перемещаясь. Важно, чтобы пассажиры на ходу сидели неподвижно и не мешали управлять водным мотоциклом. Не допускается перевозка животных на водном мотоцикле.
- Водитель должен проинструктировать пассажиров перед поездкой о необходимости держаться за сидящего перед ним человека, ручной ремень или поручень. Обеими ногами необходимо опираться в палубу для сохранения устойчивости.
- Для перевозки груза должен использоваться расположенный за сиденьем открытый багажник. Убедитесь, что любые незакрепленные предметы упакованы в плавучие контейнеры, чтобы предотвратить их утерю при падении за борт. Незакрепленные предметы или веревка могут при падении за борт попасть во впускную решетку или водомет.
- Следует использовать грузовую сетку (не входит в комплект поставки с этим водным мотоциклом) или другие подходящие ремни для крепления груза на открытом багажнике. Также можно использовать крючки за задним сиденьем и кормовой рым. Не перегружайте багажник, максимальная масса груза не должна превышать 23 кг (50 фунтов).
- Необходимо убедиться, что груз не будет перемещаться во время движения. Как можно чаще проверяйте крепление груза и, по мере необходимости, проводите повторное крепление.
- Не стоит перевозить большие или громоздкие предметы, мешающие обзору или снижающие способность водителя управлять водным мотоциклом. Не устанавливайте дополнительное оборудование и не перевозите груз, если это ухудшает рабочие характеристики водного мотоцикла.

**⚠ ПРЕДУПРЕЖДЕНИЕ**

**Груз в открытом багажнике может опрокинуться при подъеме на борт из воды, что может вызвать потерю равновесия и стать причиной травмы. Не складывайте груз таким способом, чтобы он мешал возвращению на борт.**

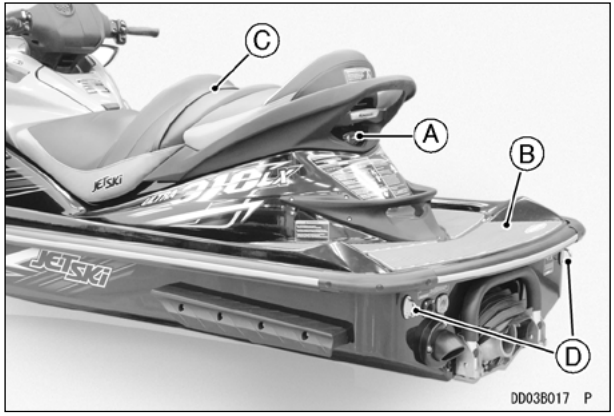


**A. Рым для буксировки воднолыжника**
**B. Область для размещения груза (открытый багажник)**
**C. Ручной ремень**
**D. Кормовые рымы**

## Буксировка (вэйкбордист, воднолыжник, надувное плавсредство и т. д.)

### Буксировка вэйкбордиста, воднолыжника, надувного плавсредства и т. д.

Буксировка вэйкбордиста, воднолыжника, надувного плавсредства является командным видом спорта для команды из трех человек: водителя водного мотоцикла, наблюдателя и буксируемого спортсмена. Каждый должен знать свое оборудование, правила управления маломерными судами, соответствующие обязанности, сигналы связи и основы спорта.

## ⚠ ПРЕДУПРЕЖДЕНИЕ

- **Водитель, наблюдатель и спортсмены должны надевать спасательные жилеты (индивидуальное спасательное средство). Также должна использоваться нижняя часть мокрого гидрокостюма или аналогичная одежда для защиты от вероятных травм из-за принудительного нагнетания воды в полости тела. Обычным купальным костюмом не обеспечивается достаточная защита и вероятно получение тяжелой травмы.**
- **Следует предотвращать столкновения с другими лодками, неподвижными объектами или пловцами. Необходимо держаться на расстоянии не чем 2,5 длины буксирного троса от берега, мелководья, препятствий и т. д. (как минимум 50 м (164 фута), если длина буксирного троса равна 20 м (66 футов)).**
- **Для предотвращения тяжелых поражений, таких как ампутация частей тела, запрещается оборачивать буксирный трос вокруг какой-либо части тела.**
- **Водный мотоцикл не предназначен для буксировки летательных объектов. Недопустимо использование водного мотоцикла для этих целей, так как при этом могут быть получены травмы.**

- Перед началом буксировки следует убедиться, что всем членам команды понятно значение каждого условного сигнала связи.
- Должны соблюдаться все местные правила и нормы.
- Буксирный торос допускается крепить только к буксировочному рыму, расположенному ниже кормовой части сиденья. При буксировке должна соблюдаться предельная осторожность, так как это сказывается на управляемости водного мотоцикла и может привести к опасным ситуациям.

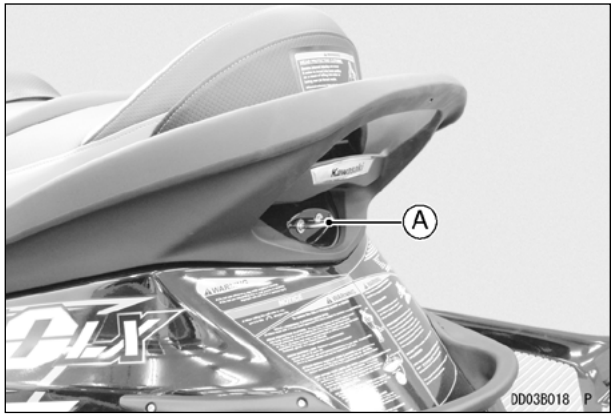


**A. Рым для буксировки воднолыжника**

### Обязанности водителя водного мотоцикла

Водитель отвечает за поведение и безопасность команды.

- Буксировка требует наличия должного опыта управления. Недопустимо выполнять буксировку водителями с недостаточным опытом управления.

- Движение следует начинать на холостом ходу, пока не натянется буксирный трос. После подачи спортсменом сигнала о готовности скорость можно постепенно увеличивать для подъема спортсмена из воды. Скорость должна поддерживаться в соответствии с уровнем подготовки спортсмена. Необходимо избегать резких ускорений и крутых поворотов.
- В случае падения спортсмена необходимо вернуться к нему.
- Необходимо прекратить буксировку, если какая-либо часть тела спортсмена или наблюдателя соприкасаются с буксирным тросом или если их положение неустойчивое.
- Следует быть предельно внимательным при буксировке вэйкбордиста, воднолыжника или надувного плавсредства. Водители других маломерных судов могут не ожидать, что водный мотоцикл тянет кого-то за собой. Необходимо координировать свои действия с наблюдателем, чтобы обеспечить максимальную безопасность при буксировке.

**Обязанности наблюдателя**

Наблюдатель должен постоянно следить за спортсменом, передавать все его сигналы водителю, немедленно информировать водителя в случае падения спортсмена и показывать лыжный флаг.

- Наблюдатель должен крепко держаться за поручень за сиденьем и сидеть лицом к буксируемому спортсмену.
- Перед началом буксировки необходимо проверить, чтобы буксирный трос не был обернут вокруг какой-либо части тела спортсмена или других членов команды.
- Наблюдатель должен следить за буксирным тросом, чтобы предотвратить его попадание в приемное отверстие водомета.

**Буксировка водного мотоцикла**

В случае необходимости буксировки водного мотоцикла (закончилось топливо, неисправность двигателя и т. д.) буксирный трос должен крепиться только в специально предназначенных для этого местах. Расстояние между буксировщиком и буксируемым должно быть не менее 6 метров. Буксировка должна проводиться с низкой скоростью, не более 8 км/ч (5 миль в час). При буксировке должна соблюдаться предельная осторожность, так как это сказывается на управляемости водного мотоцикла и может привести к опасным ситуациям.

**⚠ ПРЕДУПРЕЖДЕНИЕ**

**При буксировке тяжелых объектов управляемость водного мотоцикла может быть ограничена, что может привести к аварии.**

**Буксировка водного мотоцикла**

- Прикрепить буксирный трос к кормовым рымам.

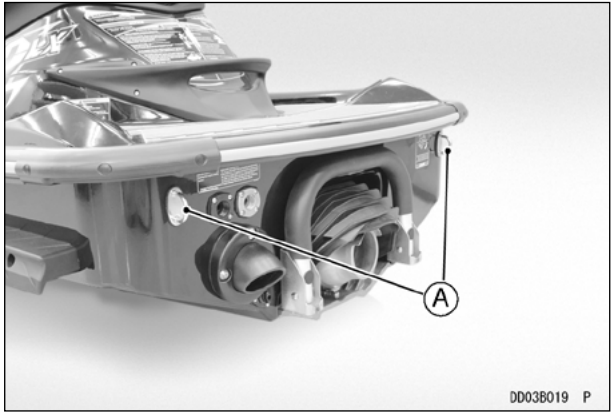


**A. Кормовые рымы**

**При буксировке другим водным мотоциклом**

- Прикрепить буксирный трос к носовому рыму.

## *УВЕДОМЛЕНИЕ*

**На буксируемом водном мотоцикле должен находиться только один человек. Если на борту буксируемого водного мотоцикла будет находиться больше одного человека, он может перевернуться под воздействием волн, может «зарыться» носом в волну, что приведет к попаданию воды в моторный отсек и частичному затоплению водного мотоцикла. При буксировке водного мотоцикла водитель должен своим телом балансировать водный мотоцикл.**

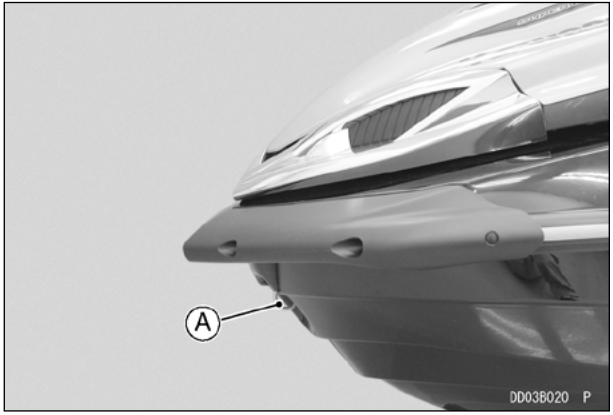


**A. Буксировочный рым**

- После завершения буксировки следует удалить воду из моторного отсека и убедиться, что вода не попала в двигатель. Процедура приводится в разделе «После затопления».

# ПРОВЕРКИ ПЕРЕД ИСПОЛЬЗОВАНИЕМ

Каждый день, перед использованием водного мотоцикла, производите перечисленные ниже проверки.

**⚠ ПРЕДУПРЕЖДЕНИЕ**

**В целях обеспечения безопасности должны выполняться ежедневные ПРОВЕРКИ ПЕРЕД ИСПОЛЬЗОВАНИЕМ.**

**Наружная проверка водного мотоцикла**

□ЧИСТОТА ВОДОМЕТА — очистить водозаборное устройство, водомет и гребной вал от инородных объектов.

□ПРОТЯЖКА ПЛИТЫ ВОДОМЕТА — проверить затяжку крепления плиты водомета и заборной решетки. Протянуть крепежные болты, в случае необходимости.

□ПОВРЕЖДЕНИЕ КОРПУСА — осмотреть корпус на наличие повреждений.

□СЛИВНЫЕ ПРОБКИ — проверить, чтобы сливные винты на корме были надежно затянуты.

**Проверка водного мотоцикла изнутри**

□РУЛЕВОЕ УПРАВЛЕНИЕ — проверить работу рулевого управления (плавность хода, отсутствие чрезмерного свободного хода и т. п.). Отрегулировать трос, в случае необходимости (см. раздел «Трос (ы) управления» в главе ТЕХНИЧЕСКОЕ ОБСЛУЖИВАНИЕ И РЕГУЛИРОВКА). Трос рулевого управления герметичен с обоих концов и не нуждается в смазке. Если уплотнения повреждены, трос должен быть замен. Повернуть руль и убедиться, что поворотное сопло реагирует соответствующим образом.

□РЫЧАГ ПЕРЕКЛЮЧЕНИЯ — проверить работу рычага переключения (плавность хода, отсутствие чрезмерного свободного хода и т. п.). Отрегулировать трос, в случае необходимости (см. раздел «Трос (ы) управления» в главе ТЕХНИЧЕСКОЕ ОБСЛУЖИВАНИЕ И РЕГУЛИРОВКА).

□МЕХАНИЗМ УПРАВЛЕНИЯ ДРОССЕЛЬНОЙ ЗАСЛОНКОЙ — проверить работу механизма управления дроссельной заслонкой (плавность хода, отсутствие чрезмерного свободного хода и т. п.). Отрегулировать трос, в случае необходимости (см. раздел «Трос (ы) управления» в главе ТЕХНИЧЕСКОЕ ОБСЛУЖИВАНИЕ И РЕГУЛИРОВКА). Рычаг дроссельной заслонки должен возвратиться в полностью закрытое положение, если его отпустить.

**⚠ ПРЕДУПРЕЖДЕНИЕ**

**Заедание дроссельной заслонки может стать причиной потери управления и попадания в аварию, приводящий к травме или гибели людей. Если дроссельная заслонка не возвращается свободно в исходное состояние, не используете водный мотоцикл и обратитесь для его проверки к дилеру Kawasaki.**

□ВЕНТИЛЯЦИЯ МОТОРНОГО ОТСЕКА — открыть крышку переднего ящика для принадлежностей, демонтировать сиденья и держать в открытом виде в течение нескольких минут, чтобы выветрились пары бензина из моторного отсека.

**⚠ ПРЕДУПРЕЖДЕНИЕ**

**Концентрация паров бензина в моторном отсеке может вызвать возгорание или взрыв. Для предотвращения возгорания или взрыва демонтируйте сиденье и провентилируйте отсек двигателя.**

☐КЛЕММЫ АККУМУЛЯТОРНОЙ БАТАРЕИ — проверить затяжку винтов клемм аккумуляторной батареи и удостовериться, что крышки клемм находятся на месте.

**⚠ ПРЕДУПРЕЖДЕНИЕ**

**Плохо подключенные кабели аккумулятора могут образовать искры, которые могут вызвать возгорание или взрыв, приводящий к ранению или смерти. Удостоверьтесь, что винты клемм аккумуляторной батареи надежно затянуты и на клеммы установлены защитные крышки.**

☐ОГНЕТУШИТЕЛЬ — убедиться, что огнетушитель полностью заряжен.
☐ДАВЛЕНИЕ ТОПЛИВА — ослабить крышку топливного бака, чтобы стравить давление в топливном баке, затем надежно закрутить крышку.
☐УРОВЕНЬ ТОПЛИВА — проверить уровень топлива в баке. Заправить, если необходимо.
☐УРОВЕНЬ МАСЛА ДВИГАТЕЛЯ — проверить уровень масла в двигателе. Долить, если необходимо. См. главу ОБЩИЕ СВЕДЕНИЯ, раздел «Моторное масло».
☐УТЕЧКИ ТОПЛИВА — проверить моторный отсек на наличие утечек топлива.
☐УТЕЧКИ МАСЛА — проверить моторный отсек на наличие утечек масла.
☐КРЕПЕЖ — проверить и обтянуть все ослабленные болты, гайки или хомуты.
☐СОЕДИНЕНИЯ ШЛАНГОВ — убедиться, что все соединения шлангов закреплены и что все хомуты шлангов надежно обтянуты. Проверить все шланги на наличие трещин или других повреждений; заменить, в случае необходимости.
☐ДРЕНАЖ — слить воду из моторного отсека, выкручивая сливные винты. Закрутить сливные винты на место и надежно затянуть, когда вся вода сольется.
☐КЛЮЧ СО ШНУРОМ ДЛЯ ОСТАНОВА ДВИГАТЕЛЯ — запустить двигатель и дать ему поработать в течение нескольких секунд (см. раздел «Запуск двигателя»). Выдернуть ключ из-под кнопки для останова двигателя за шнур и убедиться, что двигатель немедленно останавливается.
☐СЛИВНАЯ КРЫШКА ВОЗДУШНОЙ КАМЕРЫ — проверить на наличие воды и слить, если имеется.

**⚠ ОПАСНО**

**В выхлопных газах содержится окись углерода, ядовитый газ без запаха и цвета. Вдыхание окиси углерода может привести к повреждению головного мозга или смерти. Не запускайте двигатель в замкнутом пространстве. Запуск двигателя допускается только в хорошо вентилируемой зоне.**

***УВЕДОМЛЕНИЕ***

**Для предотвращения перегрева и повреждения системы выпуска отработавших газов и двигателя не допускайте работы двигателя дольше 15 секунд, если водный мотоцикл не на воде. Никогда не давайте двигателю работать на максимальной частоте вращения, если водный мотоцикл не на воде.**

☐КНОПКА СТОП — снова выполнить запуск двигателя, дать ему поработать в течение нескольких секунд и убедиться в функциональности кнопки «STOP».

- ☐ СИДЕНЬЯ — проверить, чтобы сиденье надежно удерживалось защелками.
- ☐ КРЫШКА ОТСЕКА ДЛЯ ПРИНАДЛЕЖНОСТЕЙ — проверить закрытие крышки.
- ☐ ЗАЩИТА ВОДИТЕЛЯ — необходимо всегда надевать надлежащий спасательный жилет и защитное снаряжение.
- ☐ МНОГОФУНКЦИОНАЛЬНЫЙ ИЗМЕРИТЕЛЬНЫЙ ПРИБОР — проверить работу многофункционального измерительного прибора. Более подробная информация приводится в главе ОБЩИЕ СВЕДЕНИЯ.

# ИНСТРУКЦИЯ ПО ЭКСПЛУАТАЦИИ

## Необходимые базовые знания

Внимательно прочитайте разделы «ИНФОРМАЦИЯ ПО БЕЗОПАСНОСТИ» и «ПРЕДОТВРАЩЕНИЕ СЕРЬЕЗНЫХ ПОВРЕЖДЕНИЙ». Всегда выполняйте ПРОВЕРКИ ПЕРЕД ИСПОЛЬЗОВАНИЕМ.

### Использование неопытными водителями

- На этом водном мотоцикле предусмотрен эксплуатационный режим с ограниченной мощностью (SLO), на котором максимальная скорость водного мотоцикла снижена приблизительно на 30 процентов. Малоопытные водители должны практиковаться в управлении водным мотоциклом в режиме SLO, пока не освоят все приемы техники управления (см. раздел «Замок зажигания» главы ОБЩИЕ СВЕДЕНИЯ).
- Перед первым использованием водного мотоцикла ознакомьтесь с органами управлением. Изменяйте частоту вращения двигателя рычагом дроссельной заслонки, чтобы привыкнуть к влиянию дроссельной заслонки на рулевое управление.

### Умение плавать

- Катающиеся на водном мотоцикле люди могут упасть в воду, поэтому они должны обладать навыками спасения. Водитель и пассажиры должны быть опытными пловцами и никогда не должны уплывать от берега на такое расстояние, которое они не смогли бы проплыть.

### Максимальное количество людей на борту

Этот водный мотоцикл предназначен для перевозки водителя и до 2 пассажиров. Никогда не превышайте максимальную грузоподъемность водного мотоцикла и не перевозите больше 3 человек (или 2 человека, если буксируется воднолыжник) за один раз (см раздел «Загрузка, дополнительные принадлежности и модификации»).

**⚠ ПРЕДУПРЕЖДЕНИЕ**

**Перегрузка этого водного мотоцикла может неблагоприятно сказаться на управляемости и остойчивости, что может привести к аварии. Для снижения риска попасть в аварию не перевозите на водном мотоцикле людей свыше рекомендованного максимального количества.**
**Независимо от количества людей на борту, полный вес людей и груза никогда не должен превышать предельной грузоподъемности. Пассажиры должны постоянно сидеть на сиденьях.**

### Техника безопасного вождения

- Для обеспечения собственной безопасности и безопасности других людей всегда должны соблюдаться эти правила управления водным мотоциклом.
- Всегда должны соблюдаться навигационные правила (правила плавания), действующие в данном регионе. С применимыми правилами можно ознакомиться в офисе береговой охраны или у морских властей государства. Изучите местные и государственные нормативы, прежде чем использовать водный мотоцикл. Kawasaki рекомендует, чтобы все водители прошли одобренный курс безопасного управления маломерным судном.

**Индивидуальное спасательное средство и защитное снаряжение**

В соответствии с Федеральным законодательством США все находящиеся на борту лица, когда водный мотоцикл находится в водах под юрисдикцией Береговой охраны США, должны надевать одобренные Береговой охраной индивидуальные плавучие спасательные средства. В некоторых штатах водная акватория не находится под федеральной юрисдикцией, там допустимо применение других плавучих устройств, в дополнение к определенным федеральным законодательством. В других странах могут быть собственные стандарты и нормативы, которые необходимо соблюдать. Как правило, жилеты, используемые для катания воднолыжниками, не квалифицируются как пригодные для использования в качестве плавучего спасательного устройства. Рекомендуется использовать полный спасательный жилет. Убедитесь, что используемое индивидуальное плавучее спасательное средство соответствует местным правовым нормам.

Опасность утопления: водитель и пассажиры должны надевать индивидуальное спасательное средство. Kawasaki рекомендует, чтобы водитель и пассажиры всегда надевали обычный тип спасательного жилета (тип 1, 2 или 3).

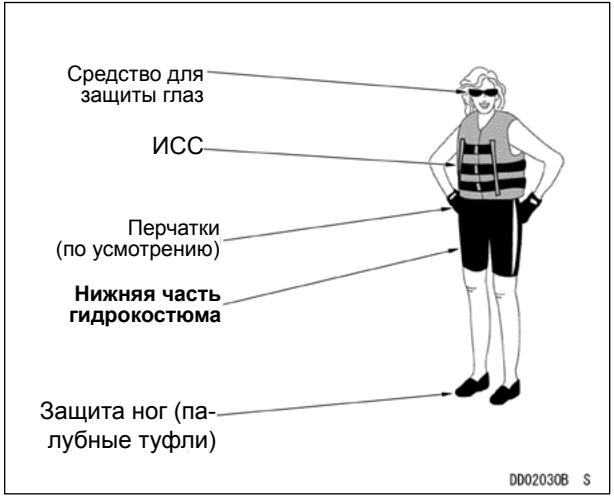

## ⚠ ПРЕДУПРЕЖДЕНИЕ

- **Все водители водных мотоциклов должны надевать одобренные береговой охраной к использования на маломерных судах индивидуальные спасательные средства (ИСС). Kawasaki рекомендует использовать спасательный жилет.**

**При ударе о воду можно потерять сознание и утонуть. Индивидуальное спасательное средство должно быть соответствующего размера, чтобы исключить его соскальзывание в воде. Запрещается использовать для детей индивидуальные спасательные средства для взрослых.**

- **Могут произойти серьезные повреждения внутренних органов, если вода попадет в полости тела в результате падения в воду или в результате нахождения около направляющей насадка водометного движителя. Обычным купальным костюмом не обеспечивается достаточная защита от попадания воды в прямую кишку или влагалище. Все водители водного мотоцикла должны надевать нижнюю часть гидрокостюма или обеспечивающую эквивалентную защиту одежду. Мокрые гидрокостюмы изготовлены из толстого материала (неопрен), который значительно уменьшает скорость проходящей через него воды. Обычным купальным костюм не обеспечивается надлежащая защита, но некоторыми другими водными костюмами защита от этого вида травмы может быть обеспечена. Купальники, которые могут быть смещены силой воды, не обеспечивают необходимую защиту. Более толстые материалы, более плотная ткань, непромокаемые материалы и плотно облегающая одежда обеспечат большую степень защиты. При отсутствии нижней части мокрого гидрокостюма следует выбрать такой тип одежды, которым будет обеспечиваться максимальная защита.**
- **Следует надевать защитную обувь, перчатки и защитные очки.**

### Шлем для катания на водном мотоцикле... Что необходимо знать

Шлем может защитить голову, но также может стать причиной травмы шеи.

Перед использованием шлема при катании на водном мотоцикле необходимо взвесить все преимущества и риски.

**Преимущества:** шлемами обеспечивается некоторая защита головы при столкновении с твердыми предметами.

**Риски:** при использовании шлема может быть уменьшен угол периферического зрения и повышена усталость. Оба этих фактора могут привести к столкновению. Шлемами также может быть увеличена нагрузка на шею и горло при падении в воду, что также может привести к серьезной травме.

### Необходимо решить.

Если планируется катание при условиях, когда есть вероятность получения травмы головы от твердого предмета (падение во время гонки, например), водитель может надеть шлем и принять все риски на себя. С другой стороны, если более вероятен удар головой об воду, шлем лучше не надевать.

### Огнетушитель

На борту должен всегда находиться заряженный огнетушитель в рабочем состоянии, он может храниться в отсеке для принадлежностей (см. раздел «Отсек для принадлежностей» в главе ОБЩИЕ СВЕДЕНИЯ). Убедитесь, чтобы огнетушитель был надежно закреплен.

Поскольку водный мотоцикл является плавсредством со стационарным двигателем длиной меньше чем 4,8 м (16 футов), нормы федерального права требуют наличия на борту огнетушителя «B-1» (с зарядом не менее 1 кг или 2 фунта), если водный мотоцикл используется в судоходных водах под юрисдикцией Береговой охраны. Кроме того, большинством штатов, парков и департаментов по охране дикой природы требуется обязательное наличие на борту одобренного Береговой охраной США огнетушителя, даже вне вод под федеральной юрисдикцией.

В других странах могут быть собственные стандарты и нормативы, которые необходимо соблюдать.

## ⚠ ПРЕДУПРЕЖДЕНИЕ

**Пожар на борту водного мотоцикла может вызвать ожоги, расплавить корпус и привести к затоплению водного мотоцикла, оставляя водителя и пассажиров в затруднительном положении. Для предотвращения возникновения пожара всегда храните на борту водного мотоцикла огнетушитель.**

Стандартное оборудование не включает огнетушитель. Большинство владельцев предпочитают использовать свой собственный огнетушитель. При заказе дилер может предоставить одобренный огнетушитель Kawasaki в качестве дополнительного оборудования (кат. № W99997-101A).

## Погодные условия

● Перед использованием водного мотоцикла всегда проверяйте местный прогноз погоды.

**ПРИМЕЧАНИЕ**

○ *На море изменение погодных условий происходит намного быстрее, чем на суше, поэтом при использовании водного мотоцикла внимательно наблюдайте за изменениями состояния погоды. При первых же признаках усиления ветра или образования тумана немедленно вернитесь на берег.*

**⚠ ПРЕДУПРЕЖДЕНИЕ**

- **Не следует использовать водный мотоцикл при неблагоприятных погодных условиях. Это может представлять морской риск.**
- **Необходимо снижать скорость перед пересечением волны. При пересечении крутых волн на высокой скорости возрастает риск повреждения позвоночника и (или) спинного мозга (паралич), повреждения лица, перелома ног, лодыжек и других костей.**
- Водитель должен выбирать безопасную скорость движения с учетом видимости, интенсивности движения, погодных условий, волн и т. д. Состояние воды, как сходящиеся волны, может существенно повлиять на ходовые качества водного мотоцикла и может привести к падению водителя и пассажиров в воду. Кроме того, движение с максимальной скоростью при неблагоприятных условиях может вызвать резкие толчки водного мотоцикла, что может нанести водителю травму.

## Основные методы управления

**Положение на сиденье**

При управлении водным мотоциклом необходимо сидеть на сиденье верхом.

**⚠ ПРЕДУПРЕЖДЕНИЕ**

**На волнении водный мотоцикл может внезапно подпрыгнуть, при этом водитель может удариться о руль и получить травму, если находиться слишком близко от руля. Для предотвращением травм никогда не располагайте свое тело непосредственно над рулем.**

Если нос водного мотоцикла приподнимается и быстро падает, переместите вес своего тела вперед.

**Управление с пассажирами**

- До начала движения водитель должен убедиться, что все пассажиры сидят на сиденье должным образом («верхом»). Они должны держаться или за человека, сидящего перед ними, или за ремень для рук, а так же упираться обеими ногами в палубу для сохранения равновесия, иначе они могут упасть и получить травму. Водитель должен заблаговременно предупреждать пассажиров об увеличении скорости.

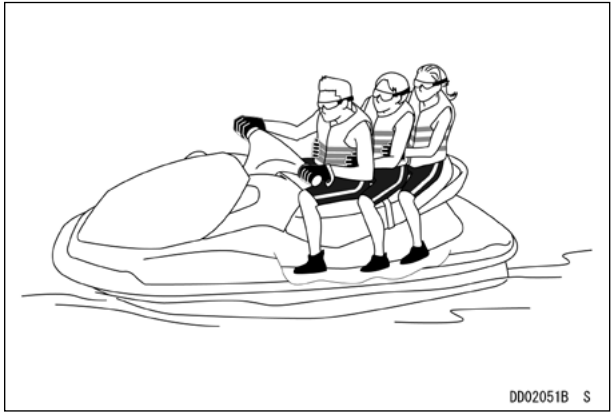


- Не допускается сажать пассажира впереди водителя. Недопустимо перевозить детей, если сидя верхом на сиденье они не достают обеими ногами до палубы.

**Подъем на борт из воды**

*Один водитель*

- Приблизиться к корме водного мотоцикла.
- Убедиться, что двигатель остановлен.
- Взяться за поручень позади сиденья, потянуть ступеньку для подъема на борт вниз и, поставив на нее одно колено, а затем одну или обе ноги, подняться на палубу. Поставить одно колено на заднюю часть палубы, затем другое. Должна соблюдаться осторожность, чтобы не поскользнуться на ступеньке или на палубе водного мотоцикла при подъеме на борт.
- Взяться за ручной ремень и уравновешивать водный мотоцикл, ставя свои ноги на палубу.
- Сесть верхом на сиденье.

*Водитель и пассажиры*

- В то время как водитель уравновешивает водный мотоцикл, пассажиры поднимаются на борт с кормовой части указанным выше образом.

**⚠ ПРЕДУПРЕЖДЕНИЕ**

**Ступенька для подъема на борт расположена рядом с направляющей насадкой водомета, поэтому выбрасываемая из направляющей насадки водометного движителя вода и (или) грязь может причинить серьезную травму. Для предотвращения травматизма водитель должен всегда останавливать двигатель и вынимать ключ со шнуром для останова двигателя, когда пассажир поднимется на борт с помощью ступеньки. Пассажир не должен использовать ступеньку для подъема на борт, если работает двигатель.**

*Посадка с пристани*

- Недопустимо прыгать на водный мотоцикл с пристани.
- Следует сначала поставьте одну ногу на палубу ближе к пристани, затем, держась за руль и уравновешивая водный мотоцикл перемещением массы тела, сесть на сиденье.

**Обкатка**

Новый водный мотоцикл в течение периода обкатки следует эксплуатировать с должной степенью осторожности, чтобы позволить механическим деталям «приработаться» и образовать гладкие износоустойчивые поверхности.

Не превышайте в период обкатки указанные ниже пределы частоты вращения.

| | |
|---|---|
| В течение первых пяти минут: | максимум 2500 об/мин |
| В течение следующих четырех: | максимум 4000 об/мин |
| В течение следующих 30 минут: | максимум 6000 об/мин |

Осторожное обращение с водным мотоциклом в течение периода обкатки приведет к более эффективным и надежным рабочим характеристикам, а так же позволит продлить срок службы.

В дополнение к описанной выше обкатке рекомендуется доставить водный мотоцикл к официальному дилеру Kawasaki JET SKI после первых десяти часов работы для выполнения первичного технического обслуживания. См. карту Периодического технического обслуживания в главе ТЕХНИЧЕСКОЕ ОБСЛУЖИВАНИЕ И РЕГУЛИРОВКА.

**Останов двигателя**

Двигатель может быть остановлен одним из двух способов.

- Нажатием красной кнопки «STOP». Для останова двигателя не требуется удерживать кнопку в нажатом состоянии. После останова двигателя кнопка «STOP» вернется в исходное положение и двигатель снова будет готов к пуску.
- Вытягиванием ключа со шнуром для останова двигателя, которым активируется кнопка стоп. Для возможности запуска двигателя ключ со шнуром должен быть вставлен под кнопку «стоп».

Необходимо удалить ключ замка зажигания, каким бы способом не был бы остановлен двигатель.

## ⚠ ПРЕДУПРЕЖДЕНИЕ

**Для управления водным мотоциклом JET SKI требуется использование дроссельной заслонки (для создания тяги), что поможет избежать столкновения с различными объектами. Управление водным мотоциклом будет невозможно, если двигатель остановлен. Для предотвращения столкновения с объектами двигатель должен работать. Применение дроссельной заслонки позволит управлять водным мотоциклом и уклониться от столкновения с объектом. Всегда проверяйте работу дроссельной заслонки и рулевого управления перед использованием водного мотоцикла.**

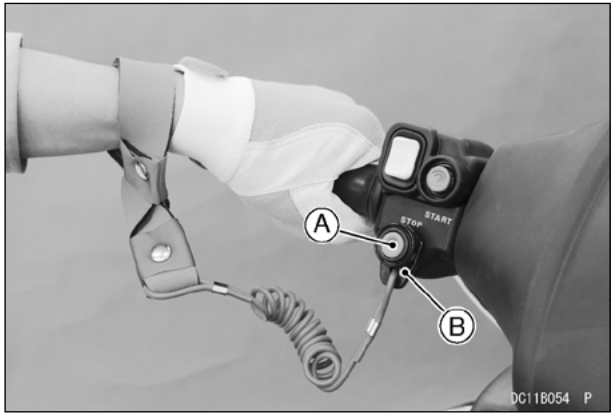


**A. Кнопка останова**
**B. Ключ со шнуром**

Если в критической ситуации двигатель должен быть остановлен немедленно, следует нажать красную кнопку «STOP» или потянуть за шнур для останова двигателя, активизируя кнопку стоп.

Некоторые из возможных «АВАРИЙНЫХ» ситуаций:

- неконтролируемая частота вращения двигателя;
- рычаг дроссельной заслонки не возвращается в исходное положение.

## ⚠ ПРЕДУПРЕЖДЕНИЕ

**Для управления водным мотоциклом JET SKI требуется использование дроссельной заслонки (для создания тяги), что поможет избежать столкновения с различными объектами. Управление водным мотоциклом будет невозможно, если двигатель остановлен. Если дроссельная заслонка неисправна, не используйте водный мотоцикл, пока не будет найдена и устранена причина.**

## ⚠ ПРЕДУПРЕЖДЕНИЕ

**После завершения использования необходимо удалить ключ зажигания и ключ со шнуром для останова двигателя, чтобы предотвратить неправомочное использование водного мотоцикла детьми или другими людьми.**

**(JT1500A/K)**

## *УВЕДОМЛЕНИЕ*

**Разряженной батареей не обеспечивается достаточная мощность для запуска двигателя. Для предотвращения разряда аккумуляторной батареи всегда выключайте зажигание после остановки двигателя.**

**(JT1500L/M/N)**

## *УВЕДОМЛЕНИЕ*

**Разряженной батареей не обеспечивается достаточная мощность для запуска двигателя. Для предотвращения разряда аккумуляторной батареи всегда вынимайте ключ зажигание после остановки двигателя.**

**Запуск двигателя**

- Перед использованием следует прочитать главу ПРОВЕРКИ ПЕРЕД ИСПОЛЬЗОВАНИЕМ в этой инструкции по эксплуатации и выполнить все указания перед спуском водного мотоцикла на воду.
- После транспортировки или дозаправки топливом и перед пуском двигателя необходимо открыть крышку переднего отсека для принадлежностей и демонтировать на несколько минут сиденья, чтобы проветрить моторный отсек.

## ⚠ ПРЕДУПРЕЖДЕНИЕ

**Концентрация паров бензина в моторном отсеке может вызвать возгорание или взрыв. Для предотвращения пожара или взрыва демонтируйте на несколько минут сиденье для удаления бензиновых испарений из отсека двигателя.**

- Спустить водный мотоцикл на воду на глубине не менее 0,8 м (2,5 фута), где отсутствует водная растительность и грязь. Убедиться в отсутствии пловцов, катеров и препятствий на пути следования водного мотоцикла.

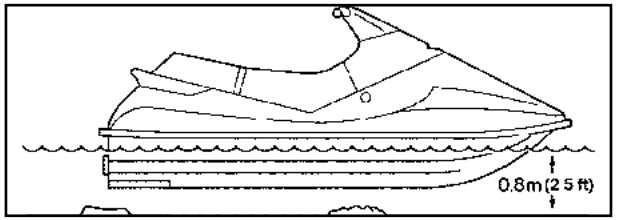


## *УВЕДОМЛЕНИЕ*

- **Запускать двигатель или кататься на водном мотоцикле разрешается на глубине не менее 0,8 м (2,5 фута). Песок или грязь со дна могут попасть в водомет и повредить насос и импеллер и, возможно, забить каналы охлаждения.**
- **При использовании на мелководье или на грязной воде может произойти засасывание водометом объектов или песка со дна, что может вызвать повреждение импеллера и вероятное засорение шлангов системы охлаждения, приводящее к серьезному повреждению двигателя от перегрева.**
- **Следует избегать «выскакивания» на водном мотоцикле на берег. Камни и песок могут исцарапать корпус, могут попасть в водомет и стать причиной повреждения импеллера.**

- В положении сидя вставить ключ со шнуром под кнопку «стоп», другой конец прикрепить к запястью своей левой руки таким образом, чтобы шнур не мешал управлению. Потянуть за ключ и убедиться в его надежном креплении, шнур не должен цепляться за руль, чтобы двигатель мог быть остановлен при падении водителя в воду

**ПРИМЕЧАНИЕ**

○ *При удаленном из под кнопки стоп ключа со шнуром двигатель не будет ни проворачиваться, ни пускаться.*

● **(JT1500A)** Вставить ключ замка зажигания (стрелка направлена вперед), нажать на ключ для включения зажигания. Вытащить ключ и положить его на хранение в передний отсек для принадлежностей.

**(JT1500A)**

| *УВЕДОМЛЕНИЕ* |
| --- |
| **Включите зажигание и извлеките ключ из замка зажигания. При поездке храните его в безопасном месте на водном мотоцикле или у себя.** |

● **(JT1500K/L/M/N)** Вставить ключ в паз замка зажигания в центральном отсеке для принадлежностей и нажать на ключ.
● **(JT1500K/L/M/N)** Если двигатель не будет запущен в течение 3 минут, зажигание автоматически выключится.

**ПРИМЕЧАНИЕ**

○ ***(JT1500A)*** Водный мотоцикл оборудован датчиком опрокидывания транспортного средства, которым при переворачивании водного мотоцикла будет выполнен автоматический останов двигателя. *Если двигатель был остановлен при переворачивании водного мотоцикла, его можно будет запустить нажатием на кнопку стартера после возврата водного мотоцикла в нормальное положение.*

○ ***(JT1500K/L/M/N)*** *Этот водный мотоцикл оснащен двумя типами ключей зажигания, SLO и FPO. Ключ должен выбираться в зависимости от опыта водителя. Эти ключи оснащены системой иммобилайзера. Использоваться может только должным образом закодированный и зарегистрированный ключ. Более подробная информация приведена в разделе «Замок зажигания» главы ОБЩИЕ СВЕДЕНИЯ.*
○ ***(JT1500K/L/M/N)*** *Водный мотоцикл оборудован датчиком опрокидывания транспортного средства, которым производится автоматический останов двигателя, при нажатии кнопки пуск после опрокидывания водного мотоцикла включается предупредительный индикаторный сигнал и начинают мигать предупредительный индикатор «проверьте двигатель» и символ «FI». Если водный мотоцикл после переворачивания был возвращен в исходное положение в течение 3 минут, необходимо нажать пусковую кнопку для запуска двигателя. Если водный мотоцикл был в перевернутом состоянии больше 3 минут, для запуска двигателя сначала следует нажать на ключ зажигания, затем на кнопку стартера.*

● **(JT1500K/L/M/N)** При поездке на водном мотоцикле ключ должен быть вставлен в замок зажигания. Это важно, так как при потере ключа в море будет невозможно выполнить запуск двигателя и вернуться на берег своим ходом.
● Нажать левой рукой на зеленую кнопку стартера и отпустить после запуска двигателя. Если не удалось выполнить запуск двигателя в течение 5 секунд, отпустить кнопку. Подождать 15 секунд, затем повторить попытку. Если не удалось выполнить запуск двигателя после нескольких попыток, см. главу ДЕЙСТВИЯ В КРИТИЧЕСКОЙ СИТУАЦИЯХ.

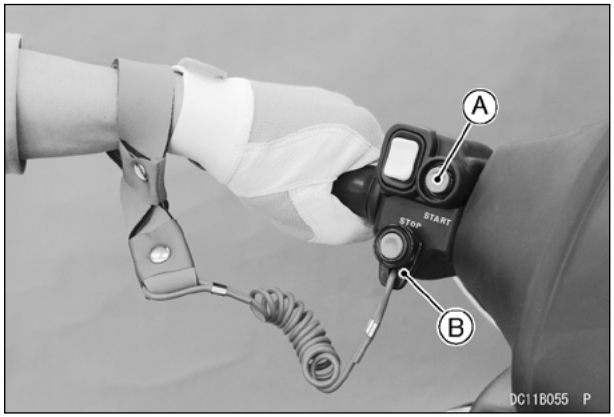


**A. Кнопка «пуск»**
**B. Ключ со шнуром**

**ПРИМЕЧАНИЕ**

○ *Перед каждым повторным включением стартера необходимо делать 15-секундную выдержку. Это значительно продлит срок службы аккумуляторной батареи и стартера.*

## *УВЕДОМЛЕНИЕ*

**Не нажимайте на кнопку «START» при работающем двигателе или когда стартер продолжает быстро вращается, так как это ускорит износ стартера и может привести к его повреждению.**

- После запуска двигателя следует дпть ему прогреться в течение 1 минуты (приблизительно). Иногда можно слегка приоткрывать дроссельную заслонку. Чрезмерная продолжительность работы на холостом ходу может загрязнить свечи зажигания.
- Убедиться, что при открытии дроссельной заслонки вода выходит из контрольного отверстия на правом борту. Это свидетельствует о циркуляции охлаждающей воды. Если вода не выходит из отверстия, необходимо остановить двигатель и выяснить причину неисправности. Когда система выпуска отработавших газов суха, может потребоваться до 15 секунд, прежде чем вода начнет выходить из контрольного отверстия.

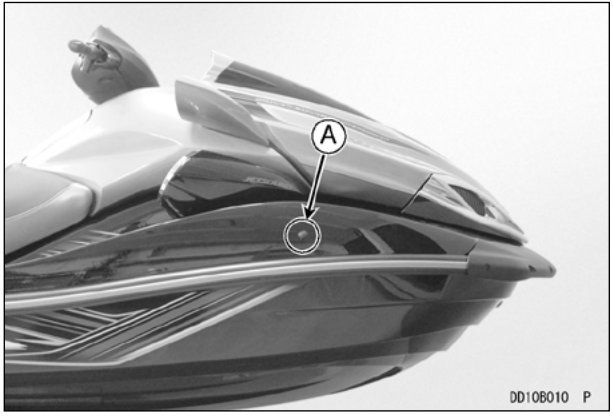


**A. Контрольное отверстие**

## Спуск на воду

**Спуск на воду и пуск**

*Спуск на воду*

- Перед спуском водного мотоцикла на воду должны быть выполнены все пункты перечня контрольных проверок перед использованием.
- Перед спуском следует проверить рампу на соответствующее состояние поверхностей, наклона и ширины, как прицепа, так и буксирной машины.

### *УВЕДОМЛЕНИЕ*

**Перед спуском на воду убедитесь в надежном затягивании винтов для удаления воды. Иначе вероятно попадание воды в моторный отсек и затопление водного мотоцикла или серьезное повреждение двигателя.**

- Прикрепить носовой швартовный трос к водному мотоциклу и отпустить оттяжки прицепа.
- Сдать прицеп задним ходом в воду.
- Разблокировать лебедку и медленно спустить водный мотоцикл с прицепа на воду.
- Переместить водный мотоцикл к месту стоянки или району посадки и поставить буксирную машину на стоянку. Не блокировать рампу.

*Пуск*

- Убедиться, что рычаг переключения находится в положении «F» для движения вперед или «R» для движения назад.
- Отходя от пристани следует или оттолкнуть водный мотоцикл подальше на свободную воду, или отходить под небольшим углом, пока не появится достаточное пространство по корме, поскольку при развороте водного мотоцикла заносится корма, а не нос.
- Убедиться в отсутствии на пути нет препятствий и поверните руль в требуемом направлении.

### ⚠ ПРЕДУПРЕЖДЕНИЕ

**Если другие плавсредства или преграды на пути следования не будут замечены своевременно, это может привести к аварии, приводящей к травме или смерти. Для снижения риска попасть в аварию всегда наблюдайте за окружающей обстановкой. Это особенно важно для начинающих водителей.**

- Использовать при управлении водным мотоциклом дроссельную заслонку, чтобы обеспечить достаточную тягу от водомета.

### *УВЕДОМЛЕНИЕ*

**Избегайте при отходе от пристани крутых поворотов или ускорений, так как при этом можно удариться о пристань и повредить водный мотоцикл. Водитель должен удостовериться, что имеется достаточное пространство для поворота, прежде чем совершать любой быстрый маневр.**

- При выходе на открытую воду увеличивать скорость следует постепенно. Необходимо наблюдать за зонами, где запрещается создавать волны, и соблюдать скоростной режим.
- По мере увеличения скорости водный мотоцикл будет приподниматься в воде. Это называется глиссированием.

- Как только водный мотоцикл начал глиссировать, можно прикрыть дроссельную заслонку и выбрать требуемую скорость.
- Должно вестись постоянное наблюдение за другими плавсредствами, пловцами или преградами на пути следования.

*Подъем на борт на мелководье*

- По возможности следует ставить водный мотоцикл на якорь на мелководье, вместо того чтобы вытаскивать его на берег. Это сократит количество царапин на корпусе и предотвратит попадание песка и камней в водомет, что может привести к его повреждению при пуске двигателя.
- Если водный мотоцикл вытаскивался на берег, песок и камни, которые попали в водомет, можно промыть многократным энергичным нажатием на корму спущенного на воду мотоцикла.

## *УВЕДОМЛЕНИЕ*

- **Запускать двигатель или кататься на водном мотоцикле разрешается на глубине не менее 0,8 м (2,5 фута). Песок или грязь со дна могут попасть в водомет и повредить насос и импеллер и, возможно, забить каналы охлаждения.**
- **При использовании на мелководье или на грязной воде может произойти засасывание водометом объектов или песка со дна, что может вызвать повреждение импеллера и вероятное засорение шлангов системы охлаждения, приводящее к серьезному повреждению двигателя от перегрева.**

**Остановка водного мотоцикла JET SKI**

## ⚠ ПРЕДУПРЕЖДЕНИЕ

**Этот водный мотоцикл с высокими ходовыми качествами способен развивать высокую скорость, что может быть опасным при непосредственном приближении к любому двигающемуся или неподвижному объекту. Никогда не приближайтесь на большой скорости к любому движущемуся или неподвижному объекту ближе чем на 100 м (328 футов). Всегда заблаговременно снижайте скорость, приближаясь к намеченной цели.**

Этот водный мотоцикл останавливается под действием сопротивления воды.

- Отпустить рычаг дроссельной заслонки перед приближением к намеченной зоне остановки.
- Продолжать двигаться к зоне остановки по инерции (двигатель продолжает работать на холостом ходу).

## *УВЕДОМЛЕНИЕ*

**Следует избегать «выскакивания» на водном мотоцикле на берег. Камни и песок могут исцарапать корпус, могут попасть в водомет и стать причиной повреждения импеллера.**

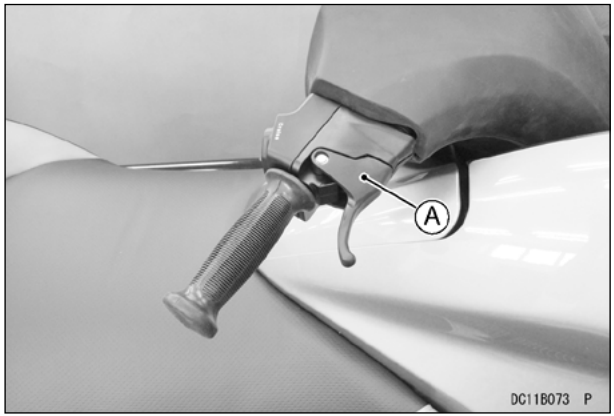


**A. Рычаг дроссельной заслонки**

- Для останова двигателя следует нажать на кнопку останова двигателя или выдернуть ключ со шнуром из под кнопки стоп.

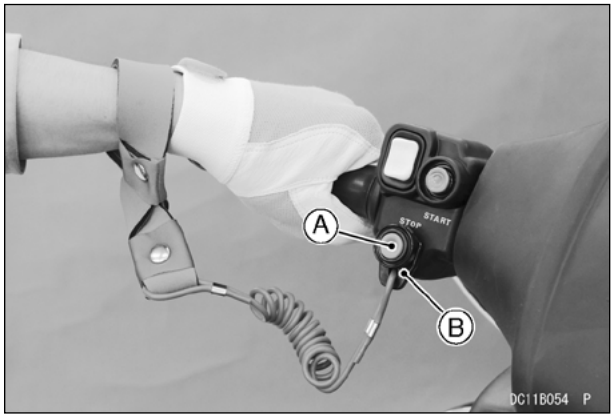


**A. Кнопка останова**
**B. Ключ со шнуром**

При отпускании рычага дроссельной заслонки движение вперед замедляется, но двигатель при этом будет продолжать работать, что позволит управлять водным мотоциклом открывая дроссельную заслонку. В этом случае будет сохраняться возможность маневрирования и уклонения от любых препятствий.

Нажмите кнопку останова двигателя, когда приблизитесь к берегу и намереваетесь остановиться. Двигатель немедленно остановится, таким образом песок или грязь не смогут повредить струйный насос. Никогда не допускайте работы двигателя на глубине меньше 0,8 м (2,5 фута).

*Навыки остановки*

Выбег при торможении частично зависит от массы и местоположения водителя и пассажира, частоты вращения холостого хода и скорости хода относительно воды. Опытные водители могут уменьшить выбег при торможении, используя различные маневры. Резкие повороты водного мотоцикла (используя дроссельную заслонку) во время остановки — один из способов уменьшения выбега при торможении.

*Минимальное расстояние до полной остановки*

Ниже показано минимальное расстояние до полной остановки для этого водного мотоцикла с водителем и пассажирами с максимальной скорости. (Получено в контролируемых условиях, фактический путь до полной остановки зависит от загрузки и состояния поверхности воды).

**Минимальное расстояние до полной остановки**

| | |
|---|---|
| JT1500A | 86 м (282 фута) |
| JT1500K | 77 м (253 фута) |
| JT1500L/M/N | 103 м (338 футов) |

**Разворот на водном мотоцикле JET SKI**

Поворот на водном мотоцикле требует одновременного выполнения двух действий:

- поворот руля;
- использование дроссельной заслонки.

**⚠ ПРЕДУПРЕЖДЕНИЕ**

**Для выполнение поворота на водном мотоцикле JET SKI требуется наличие тягового усилия. В случае полного отпускания рычага управления дроссельной заслонки поворачиваемость значительно снижается, при останове двигателя водный мотоцикл становится полностью неуправляемым. В этих случаях вероятно столкновение с каким-либо объектом, следствием которого могут быть травмы или гибель людей. Не останавливайте двигатель во время катания. Выполняя поворот для предотвращения столкновений поддерживайте необходимую тягу в сопле водомета с помощью дроссельной заслонки.**

Поверните руль влево для выполнения левого поворота.

Поверните руль вправо для выполнения правого поворота.

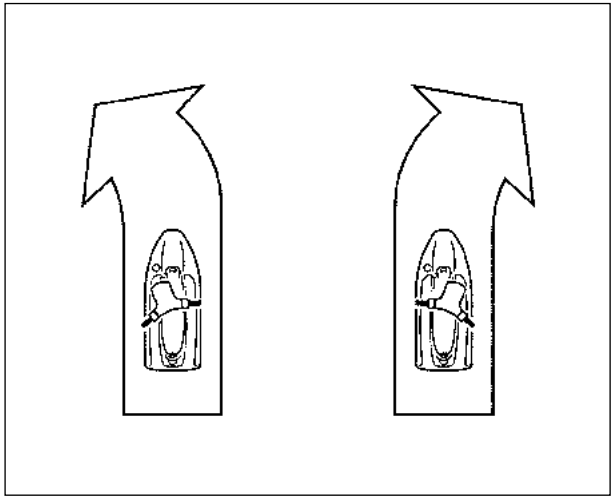

ВЛЕВО ВПРАВО

Использование дроссельной заслонки — другая важная часть маневрирования на повороте. Использование дроссельной заслонки позволяет обеспечить достаточную тягу водомета, необходимую для управления водным мотоциклом.

При наличии высокой тяги от водомета поворот водного мотоцикла становится более крутым.

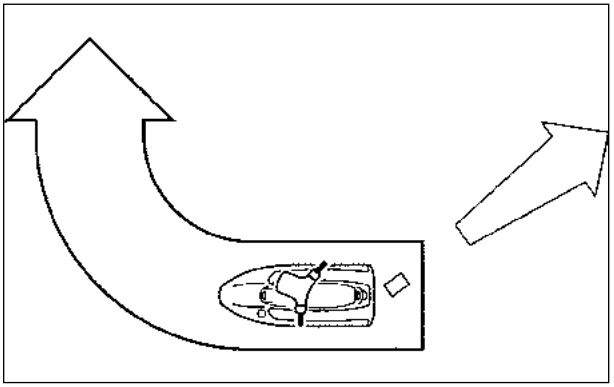

При более низкой тяге от водомета поворот водного мотоцикла становится менее крутым.

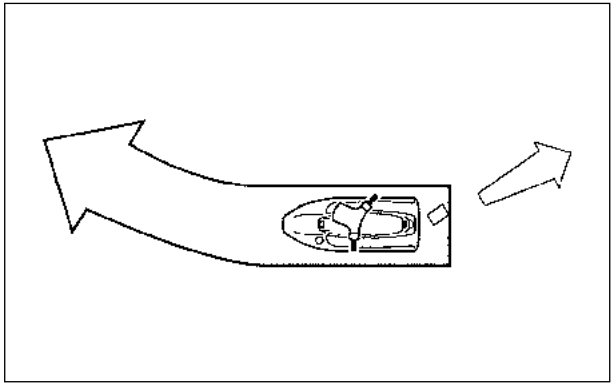

Если полностью отпустить рычаг дроссельной заслонки, то небольшая тяга от водомета все же сохранится. Водный мотоцикл при этом поворачивает медленно, а управляемость понижена.

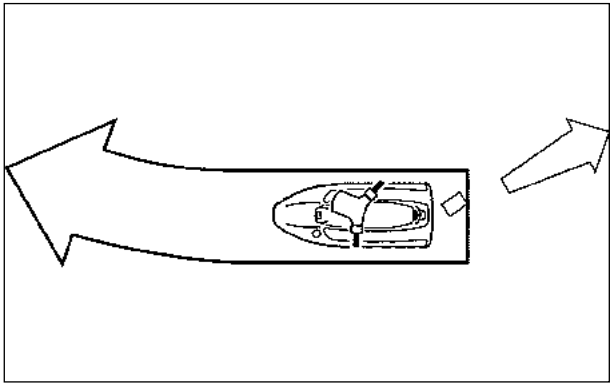

ХОЛОСТОЙ ХОД = МЕДЛЕННЫЙ, ПОСТЕПЕННЫЙ ПОВОРОТ

Если остановить двигатель, тяга от водомета будет отсутствовать. Водный мотоцикл будет двигаться прямолинейно даже при повернутом руле.

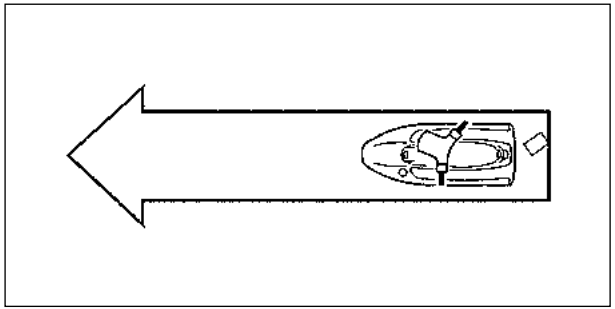

НЕТ ТЯГИ = НЕТ ПОВОРОТА

Это одна из особенностей катеров с водометным движителем, о которой важно помнить при маневрировании в чрезвычайной ситуации: ДОЛЖНА ИМЕТЬСЯ ТЯГА, ЧТОБЫ БЫЛА ВОЗМОЖНОСТЬ ВЫПОЛНИТЬ ПОВОРОТ, поэтому держите дроссельную заслонку открытой или примените ее настолько, чтобы обеспечить необходимую тягу в поворотной насадке.

- Снизить скорость перед входом в поворот.

## ⚠ ПРЕДУПРЕЖДЕНИЕ

**Это очень маневренный спортивный водный мотоцикл и быстрые повороты или внезапное ускорение может стать причиной падения пассажиров за борт. При этом они могут попасть под другие плавсредства и получить травму или погибнуть. Для предотвращения падения пассажиров за борт избегайте выполнения быстрых поворотов и резких ускорений, если на борту находятся пассажиры. Перед выполнением любых маневров внимательно следите за остальными плавсредствами. Попросите пассажиров крепко держаться за водный мотоцикл в течении всего катания.**

Перед выполнением поворота всегда посмотрите через плечо, чтобы удостовериться в отсутствии сзади других водных мотоциклов. Не следует полагаться только на зеркала заднего вида, при этом можно недооценить расстояние или скорость плавсредства или можно не увидеть его вообще.

Водный мотоцикл JET SKI оснащен системой Kawasaki Smart Steering™ (KSS™), которая поможет освоить технику выполнения поворотов и маневрирования. См. раздел «Органы управления» главы ОБЩИЕ СВЕДЕНИЯ.

**Управление водным мотоциклом при реверсе (на заднем ходу)**

- По возможности следует избегать использования реверса, за исключением необходимости маневрирования при швартовке к пирсу или при подходе к берегу.
- Задний ход можно включать только после полной остановки водного мотоцикла. Полностью отпустите рычаг дроссельной заслонки. Выждите некоторое время, пока водный мотоцикл замедлит ход, затем переключите рычаг реверсирования в положение «R».

## ⚠ ПРЕДУПРЕЖДЕНИЕ

**В случае переключения на высокой скорости на задний ход нос может внезапно «нырнуть» в воду, находящиеся на водном мотоцикле люди при этом могут упасть в воду и получить серьезную травму. Для предотвращения травм не переключайтесь на задний ход при наличии движения вперед и не используйте реверс в качестве тормоза. Снизьте скорость водного мотоцикла до полной остановки и предупредите пассажиров перед переключением на задний ход.**

- Перед началом движения необходимо осмотреться и убедиться в отсутствии других катеров, пловцов или преград на своем пути. Не следует полагаться только на зеркала заднего вида, при этом можно не разглядеть в них опасность достаточно отчетливо или не заметите ее вообще.
- Постепенно открывать дроссельную заслонку и начать осторожно двигаться назад.

**Причаливание водного мотоцикла**

- Во время причаливания следует эффективно использовать дроссельную заслонку для изменения скорости и направления движения водного мотоцикла.
- При приближении к берегу следует остановить двигатель для предотвращения попадания песка в водомет и импеллер. Работа двигателя на глубине меньше 0,8 м (2,5 фута) недопустима.

## *УВЕДОМЛЕНИЕ*

- **Запускать двигатель или кататься на водном мотоцикле разрешается на глубине не менее 0,8 м (2,5 фута). Песок или грязь со дна могут попасть в водомет и повредить насос и импеллер и, возможно, забить каналы охлаждения.**
- **При использовании на мелководье или на грязной воде может произойти засасывание водометом объектов или песка со дна, что может вызвать повреждение импеллера и вероятное засорение шлангов системы охлаждения, приводящее к серьезному повреждению двигателя от перегрева.**
- **Следует избегать «выскакивания» на водном мотоцикле на берег. Камни и песок могут исцарапать корпус, могут попасть в водомет и стать причиной повреждения импеллера.**

- Следует помнить, остановка двигателя приведет к потере рулевого управления. Останавливать двигатель можно только после снижения скорости, завершения маневрирования и приближения к заключительной цели своего пути. Маневрирование в чрезвычайных ситуациях при остановленном двигателе невозможно.

**Возврат на борт после падения**

Если водитель упадет с водного мотоцикла, ключ со шнуром будет выдернут из под кнопки останова двигателя и двигатель немедленно остановится.

**⚠ ПРЕДУПРЕЖДЕНИЕ**

**Если пытаться удержаться за руль в момент падения, то можно удариться о водный мотоцикл и получить травму. Отпустите руль при падении, чтобы избежать вероятности получения травмы.**

- Подниматься на борт следует с кормы водного мотоцикла. Затем необходимо вставить ключ со шнуром под кнопку стоп и нажать пусковую кнопку.

**Переворачивание водного мотоцикла после опрокидывания**

Если водный мотоцикл опрокидывается, двигатель останавливается ключом со шнуром, выдергиваемом водителем из под кнопки останова двигателя. Немедленно используйте следующую процедуру, чтобы перевернуть водный мотоцикл.

**⚠ ПРЕДУПРЕЖДЕНИЕ**

**Этот водный мотоцикл в случае опрокидывания не восстанавливается самостоятельно. Водитель и пассажиры при этом будут находиться в воде. Для возможности вернуться на берег своим ходом, в случае опрокидывания, необходимо освоить надлежащую процедуру переворачивания.**

- Убедиться, что двигатель остановлен. Если он продолжает работать, следует немедленно вытянуть ключ со шнуром из под кнопки стоп или нажать кнопку стоп, чтобы остановить двигатель.

***УВЕДОМЛЕНИЕ***

**Немедленно остановите двигатель в случае переворачивания, чтобы предотвратить повреждение двигателя. Если двигатель будет продолжает работать после опрокидывания водного мотоцикла, вода может попасть в корпус дроссельного заслонки. При этом внутренние детали двигателя получат серьезные повреждения.**
**Не пытайтесь запускать двигатель водного мотоцикла, если в него попала вода.**
**Не пытайтесь запускать двигатель, пока из него не будет удалена вся вода, так как при этом внутренние детали двигателя могут быть серьезно повреждены. Если в двигатель попала вода, следуйте описанной в разделе «После затопления» процедуре.**

- Подплыть к корме опрокинутого водного мотоцикла.
- Нажать одной рукой на левый борт водного мотоцикла, дотянуться через корпус и ухватиться другой рукой за кормовую палубу, как бы пробуя затащить себя на днище корпуса.

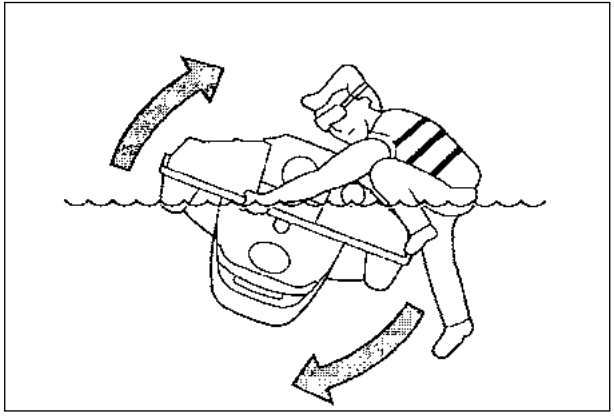

- Теперь необходимо нажать одной ногой на кормовой угол корпуса, используя массу своего тела для поворота опрокинутого водного мотоцикла на себя.
- По мере переворачивания водного мотоцикла дотянуться до противоположного борта корпуса, в случае необходимости, и потянуть за него.

## *УВЕДОМЛЕНИЕ*

**Переворачивание плавсредсва против часовой стрелки (через ПРАВЫЙ борт) может вызвать попадание воды в двигатель через систему выпуска отработавших газов, что может стать причиной повреждения двигателя. Переворачивайте водный мотоцикл только по часовой стрелке, чтобы ЛЕВЫЙ борт всегда находился снизу.**

- После опрокидывания в моторном отсеке водного мотоцикла может скопиться вода. Осторожно поднимитесь с кормы на борт, стараясь избежать попадания дополнительной воды в моторный отсек под сиденьем.

**ПРИМЕЧАНИЕ**

○ *При наличие пассажира его желательно доставить на берег на другом водном мотоцикле, чтобы уменьшить нагрузку и предотвратить поступление внутрь корпуса дополнительной воды.*

- Вставить ключ со шнуром под кнопку стоп и нажать пусковую кнопку.
- Медленно отбуксировать водный мотоцикл к берегу, вытащить его на берег и осушить моторный отсек. Это поможет предотвратить попадание воды в двигатель и последующего серьезного повреждения внутренних деталей двигателя.

**(JT1500L/M/N)**

## *УВЕДОМЛЕНИЕ*

**Если вода останется во впускном тракте и в нагнетателе наддува, это может вызвать коррозию ротора нагнетателя наддува и препятствовать его вращению. Для предотвращения коррозии необходимо удалить воду из впускного тракта и нагнетателя наддува как можно скорее. Перед длительным хранением покройте роторы нагнетателя наддува маслом из аэрозольного баллончика.**

**После затопления**

| *УВЕДОМЛЕНИЕ* |
| --- |
| **Если вода попадет в двигатель, то это вызовет серьезное повреждение. Не пытайтесь пускать двигатель водного мотоцикла, если в него попала вода. Не пытайтесь пускать двигатель, пока из него не будет удалена вся вода. Если вода попала в двигатель, немедленно выполните эту процедуру! Если вода будет оставаться в двигателе больше нескольких часов, это может привести к повреждению подшипников коленчатого вала и других внутренних деталей двигателя.** |

Если водный мотоцикл затоплен, вода может попасть в двигатель через корпус дроссельной заслонки. Вода так же может попасть в топливный бак.

После затопления водного мотоцикла необходимо выполнить проверку и устранить все обнаруженные неисправности. В следующих процедурах объясняются необходимые действия, которые должны быть выполнены. Сначала внимательно прочитайте резюме процедуры, затем ее детальное описание.

**(JT1500L/M/N)**

Примите к сведению, так как этот водный мотоцикл оборудован нагнетателем наддува, следует соблюдать особую осторожность, когда в него попадает вода.

*Резюме процедуры*
**(JT1500A)**

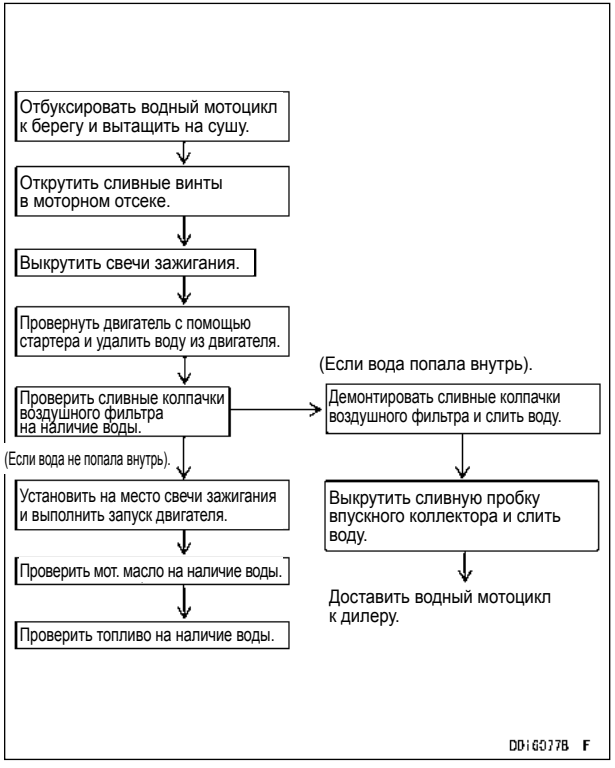

**(JT1500K)**

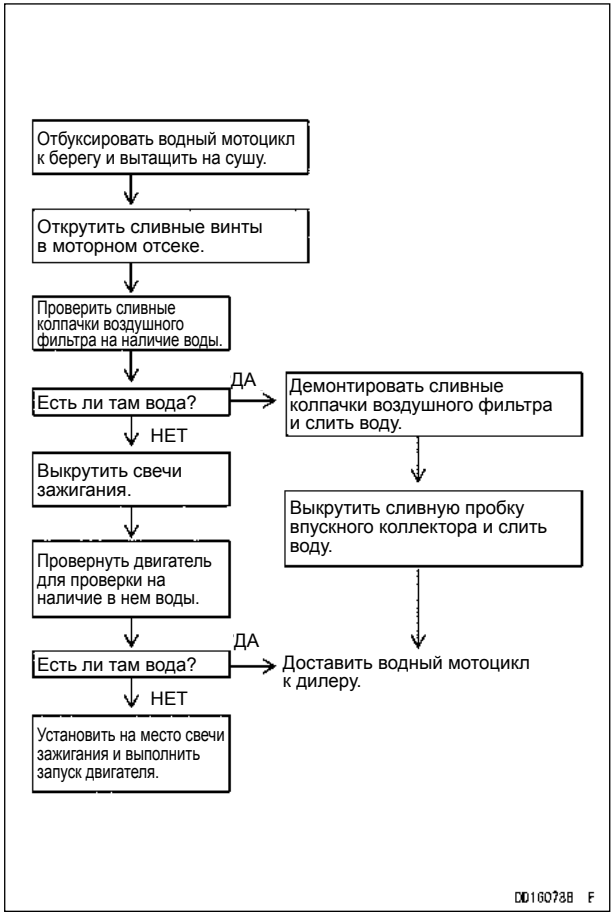


**(JT1500L/M/N)**

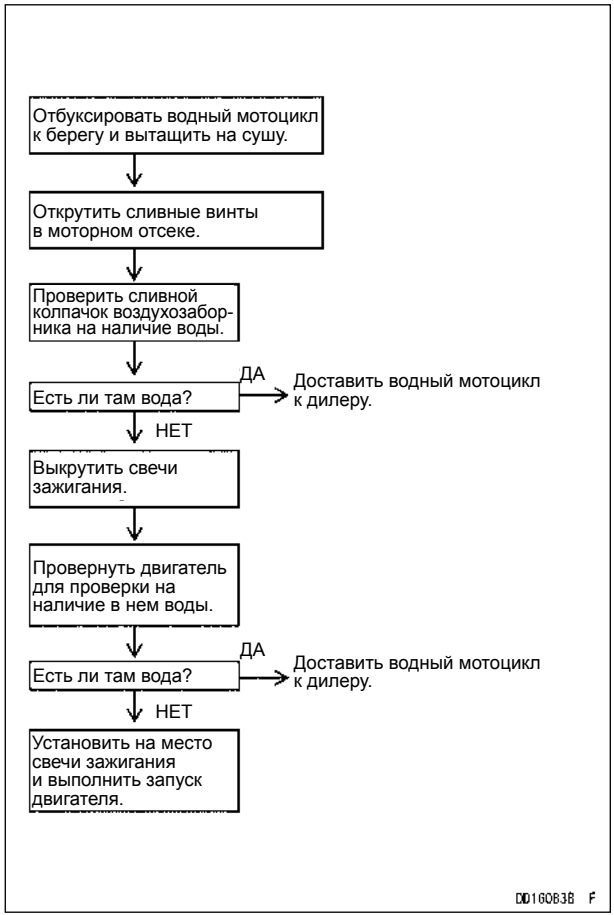

*Детальное описание последовательности действий (JT1500A)*

1. Вытащить водный мотоцикл на сушу и демонтировать сиденье.
2. Открутить сливные винты на корме и слить воду из моторного отсека.
3. Разъединить два разъема на первичных проводах системы зажигания, расположенных перед катушкой зажигания.

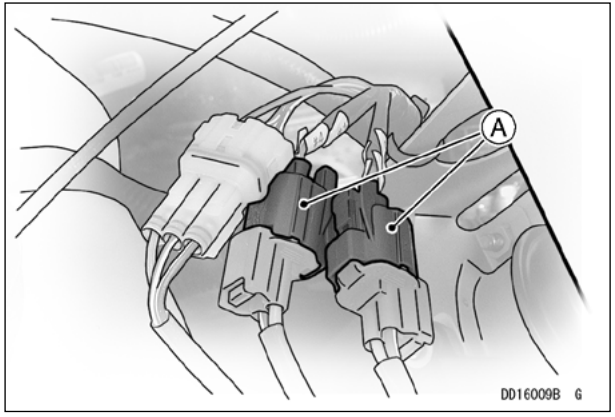


**A. Кабельные разъемы**

4. Удалить центральный отсек для принадлежностей, чтобы получить доступ для выполнения вышеупомянутой работы.

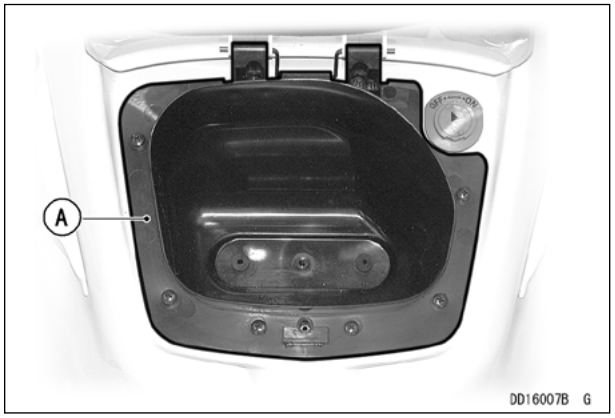


**A. Центральный отсек для принадлежностей**

5. Снять колпачки со всех свечей зажигания.
6. Выкрутить все свечи зажигания.
7. Повернуть ключ зажигания, вставить ключ со шнуром под кнопку стоп и нажать пусковую кнопку.
8. Если в двигатель попала вода, то она будет удалена через отверстия для свечей зажигания. Не включайте стартер дольше чем на 5 секунд. Необходимо выждать 15 секунд, прежде чем повторять попытку. Требуется убедиться, что вся вода удалена из двигателя.

## ⚠ ПРЕДУПРЕЖДЕНИЕ

**Смесь воды и бензина, выбрасываемая из отверстий для свечей зажигания, может попасть в глаза. Для предотвращения травмы глаз не наклоняйтесь над двигателем при выполнении этой процедуры. Если смесь попала в глаза, немедленно промойте их большим количеством чистой пресной воды и как можно скорее обратитесь за медицинской помощью.**

9. Демонтировать кормовой отсек для принадлежностей и проверить сливные колпачки воздушного фильтра на наличие воды.

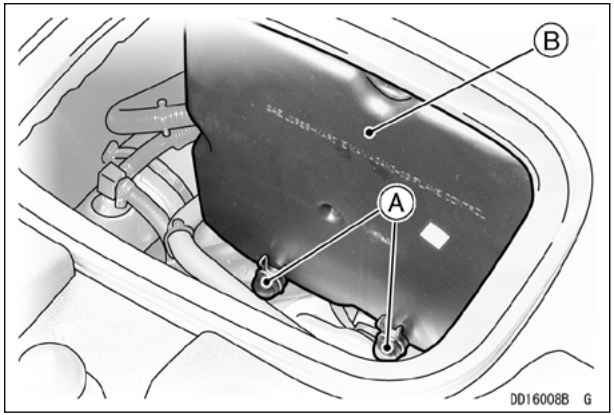


**A. Сливные колпачки**
**B. Воздушный фильтр**

10. Если в сливных колпачках видна вода, следует снять оба колпачка и слить воду. Снизу необходимо подложить ветошь, так как вода может быть загрязнена нефтепродуктами. Перейти к следующему пункту (позиция 11). Если вода отсутствует в смотровых колпачках воздушного фильтра, перейти к пункту 12.

**ПРИМЕЧАНИЕ**

○ *Если через сливные колпачки вытекло какое-то количество воды, то имеется значительная вероятность попадания воды во впускной коллектор. В том случае доставьте водный мотоцикл для обслуживания к дилеру Kawasaki, так как для доступа потребуется демонтаж некоторых смежных компонентов.*

11. Выкрутить сливную пробку впускного коллектора и слить воду, если имеется, подставляя для этого кусок ветоши. Потом водный мотоцикл необходимо доставить к дилеру.
12. Продуть свечи зажигания чистым сжатым воздухом и установить на место, потом надеть колпачки.
13. Соединить разъемы проводов первичной цепи зажигания.

**ПРИМЕЧАНИЕ**

○ Соедините *кабельные разъемы первичной цепи катушки зажигания, отмечая разъемы катушки №№ 1 и 4 (A) и №№ 2 и 3 (B). Разъем №№ 1 и 4 имеет красный/желтый и зеленый/синий кабели, выходящие из основного жгута проводки. Разъем катушки №№ 2 и 3 имеет красный/желтый и зеленый/черный кабели, выходящие из основного жгута проводки.*
○ *Перед соединением нанесите на разъемы высококачественную водостойкую морскую консистентную смазку.*

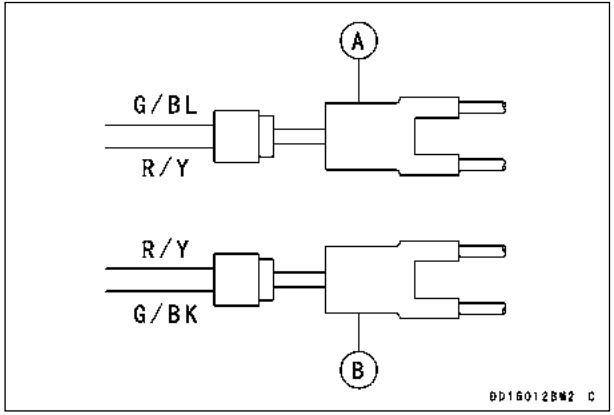


**A. Разъемы катушек №№ 1 и 4**
**B. Разъемы катушек №№ 2 и 3**

14. Запустить двигатель кнопкой стартера. Дать двигателю немного поработать (не больше 15 секунд).

## *УВЕДОМЛЕНИЕ*

**Для предотвращения перегрева и повреждения системы выпуска отработавших газов и двигателя не допускайте работы двигателя дольше 15 секунд, если водный мотоцикл не на воде. Никогда не давайте двигателю работать на максимальной частоте вращения, если водный мотоцикл не на воде.**

15. Вытащить масломерный щуп и проверить, имеется ли в масле двигателя вода. (Если в масле есть вода, оно приобретает молочный цвет).
16. Если масло имеет молочный оттенок, то необходимо заменить масло и повторить пункты 14 и 15, пока масло не примет нормальный вид.
17. Если выполнить запуск двигателя не удается, то в топливной системе может присутствовать вода.
18. Если в топливном баке находится вода, его следует опорожнить насосом или сифоном. Заправить бак новым топливом. Сдать загрязненное топливо для утилизации на соответствующий полигон для опасных отходов.

## ⚠ ПРЕДУПРЕЖДЕНИЕ

**Бензин чрезвычайно огнеопасен, а при некоторых обстоятельствах может быть взрывоопасным. Вытащите ключ со шнуром из-под кнопки останова, чтобы избежать возможного возгорания или взрыва. Не курите. Убедиться в наличии надлежащей вентиляции и в отсутствии источников открытого пламени или искр. К ним относятся любые приборы с запальным устройством.**

## ⚠ ПРЕДУПРЕЖДЕНИЕ

**Бензин токсичен и загрязняет окружающую среду. Для защиты окружающей среды всегда сдавайте бензин для утилизации в специализированный центр по переработке отходов.**

19. Если не удается выполнить запуск двигателя, может потребоваться промывка топливопровода для удаления воды.
20. Установить на место и надежно зафиксировать сиденье.
21. Закрутить на место сливные винты на корме.
22. В заключение, запустить двигатель водного мотоцикла, когда он спущен НА ВОДУ, и дать ему поработать не менее 10 минут, чтобы выпарить остающуюся воду и удалить любые инородные материалы (как соль) через выхлопную систему.

**ПРИМЕЧАНИЕ**

○ *Если выполнение этих процедур кажется сложным или невозможным по каким-либо причинам, следует обратиться к официальному дилеру Kawasaki.*

*Детальное описание последовательности действий (JT1500K)*

1. Вытащить водный мотоцикл на сушу и демонтировать сиденье.
2. Открутить сливные винты на корме и слить воду из моторного отсека.
3. Демонтировать пластину крепления поручня и проверить сливные колпачки воздушного фильтра на наличие воды.

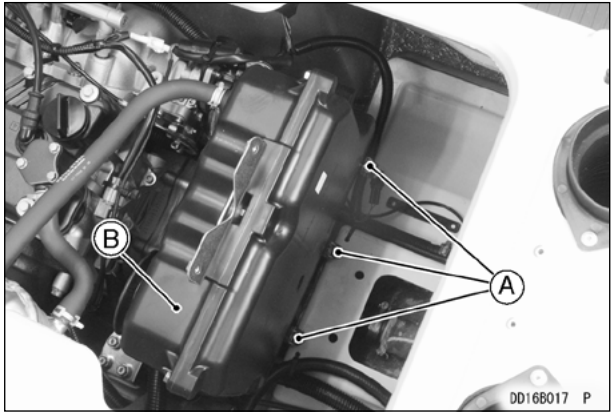


**A. Сливные колпачки**
**B. Воздушный фильтр**

4. Если в сливных колпачках видна вода, следует снять оба колпачка и слить воду. Снизу необходимо подложить ветошь, так как вода может быть загрязнена нефтепродуктами. Перейти к следующему пункту (позиция 5). Если вода отсутствует в смотровых колпачках воздушного фильтра, перейти к пункту 6.

**ПРИМЕЧАНИЕ**

○ *Если через сливные колпачки вытекло какое-то количество воды, то имеется значительная вероятность попадания воды во впускной коллектор. В том случае доставьте водный мотоцикл для обслуживания к дилеру Kawasaki, так как для доступа потребуется демонтаж некоторых смежных компонентов.*

5. Выкрутить сливную пробку впускного коллектора и слить воду, если имеется, подставляя для этого кусок ветоши. Потом водный мотоцикл необходимо доставить к дилеру.
6. Разъединить два разъема на первичной проводке системы зажигания; расположены с правой передней стороны двигателя.

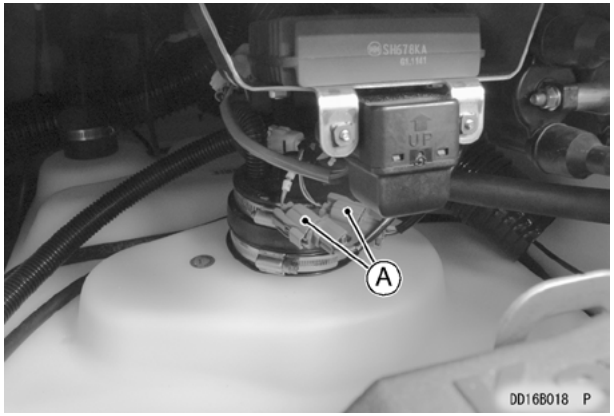


**A. Разъемы катушки зажигания**

7. Снять колпачки со всех свечей зажигания.
8. Выкрутить все свечи зажигания.
9. Вставить ключ в замок зажигания, вставить ключ со шнуром под кнопку стоп и нажать пусковую кнопку.
10. Если в двигатель попала вода, то она будет удалена через отверстия для свечей зажигания. После удаления воды необходимо как можно быстрее доставить водный мотоцикл к официальному дилеру для выполнения технического обслуживания. Недопустимо включать стартер дольше чем на 5 секунд. Необходимо выждать 15 секунд, прежде чем повторять попытку.

## ⚠ ПРЕДУПРЕЖДЕНИЕ

**Смесь воды и бензина, выбрасываемая из отверстий для свечей зажигания, может попасть в глаза. Для предотвращения травмы глаз не наклоняйтесь над двигателем при выполнении этой процедуры. Если смесь попала в глаза, немедленно промойте их большим количеством чистой пресной воды и как можно скорее обратитесь за медицинской помощью.**

11. Если вода из двигателя не выбрызгивается, продуть свечи зажигания чистым сжатым воздухом и закрутить их на место, потом надеть колпачки.
12. Соединить разъемы проводов первичной цепи зажигания.

### ПРИМЕЧАНИЕ

- *Необходимо соединить разъем проводов высокого напряжения с метками 2 и 3 с разъемом проводов с метками 2 и 3. Затем соединить другой разъем.*
- *Перед соединением нанести на разъемы высококачественную водостойкую морскую консистентную смазку.*

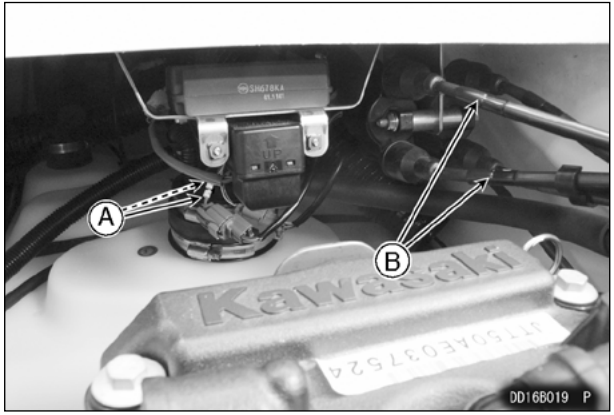


**A. Метки 2 и 3 (провода)**
**B. Метки 2 и 3 (провода высокого напряжения)**

13. Запустить двигатель кнопкой стартера. Дать двигателю немного поработать (не больше 15 секунд).

## *УВЕДОМЛЕНИЕ*

**Для предотвращения перегрева и повреждения системы выпуска отработавших газов и двигателя не допускайте работы двигателя дольше 15 секунд, если водный мотоцикл не на воде. Никогда не давайте двигателю работать на максимальной частоте вращения, если водный мотоцикл не на воде.**

14. Вытащить масломерный щуп и проверить, имеется ли в масле двигателя вода. (При наличии в масле воды оно приобретает молочный цвет).
15. Если масло имеет молочный оттенок, то необходимо заменить масло и повторить пункты 13 и 14, пока масло не примет нормальный вид.
16. Если выполнить запуск двигателя не удается, то в топливной системе может присутствовать вода.
17. Если в топливном баке находится вода, его следует опорожнить насосом или сифоном. Заправить бак новым топливом. Сдать загрязненное топливо для утилизации на соответствующий полигон для опасных отходов.

## ⚠ ПРЕДУПРЕЖДЕНИЕ

**Бензин чрезвычайно огнеопасен, а при некоторых обстоятельствах может быть взрывоопасным. Вытащите ключ со шнуром из-под кнопки останова, чтобы избежать возможного возгорания или взрыва. Не курите. Убедитесь, что место хорошо вентилируется и не содержит источников открытого пламени или искр (сюда входят любые приборы с запальным устройством).**

## ⚠ ПРЕДУПРЕЖДЕНИЕ

**Бензин токсичен и загрязняет окружающую среду. Для защиты окружающей среды всегда сдавайте бензин для утилизации в специализированный центр по переработке отходов.**

18. Если не удается выполнить запуск двигателя, может потребоваться промывка топливопровода для удаления воды.
19. Установить на место и надежно зафиксировать сиденья.
20. Закрутить на место сливные винты на корме.
21. В заключение, выполнить запуск двигателя водного мотоцикла, когда он спущен НА ВОДУ, и дать ему поработать не менее 10 минут, чтобы выпарить

остающуюся воду и удалить любые инородные материалы (как соль) через систему выпуска отработавших газов.

**ПРИМЕЧАНИЕ**

○ *Если выполнение этих процедур кажется сложным или невозможным по каким-либо причинам, следует обратиться к официальному дилеру Kawasaki.*

*Детальное описание последовательности действий (JT1500L/M/N)*

1. Вытащить водный мотоцикл на сушу и демонтировать сиденье.
2. Открутить сливные винты на корме и слить воду из моторного отсека.
3. Проверить сливной колпачок в нижней части впускного коллектора на наличие воды.

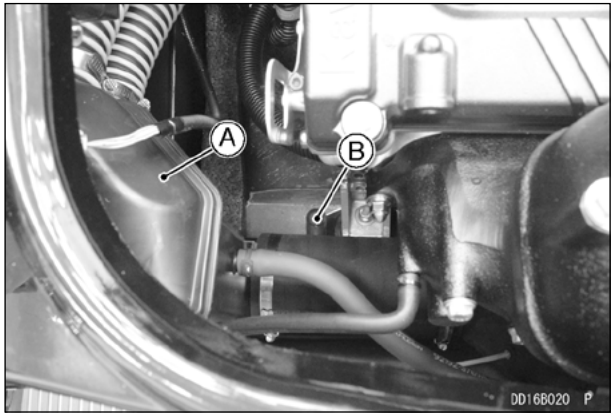


**A. Воздушная камера**
**B. Сливной колпачок**

4. При наличии воды немедленно доставить водный мотоцикл к дилеру для выполнения обслуживания, так как вероятно попадание воды в нагнетатель наддува и в двигатель.
5. Если вода отсутствует, продолжить выполнение следующих шагов.
6. Разъединить два разъема на первичной проводке системы зажигания; расположены с правой передней стороны двигателя.

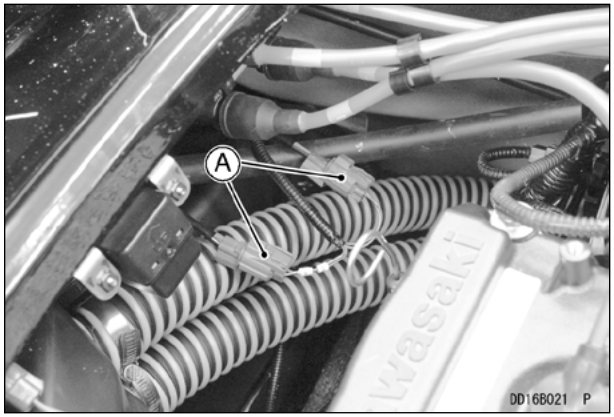


**A. Разъемы катушки зажигания**

7. Снять колпачки со всех свечей зажигания.
8. Выкрутить все свечи зажигания.
9. Вставить ключ в замок зажигания, вставить ключ со шнуром под кнопку стоп и нажать пусковую кнопку.
10. Если в двигатель попала вода, то она будет удалена через отверстия для свечей зажигания. После удаления воды необходимо как можно быстрее доставить водный мотоцикл к официальному дилеру для выполнения технического обслуживания. Не-

допустимо включать стартер дольше чем на 5 секунд. Необходимо выждать 15 секунд, прежде чем повторять попытку.

## ⚠ ПРЕДУПРЕЖДЕНИЕ

**Смесь воды и бензина, выбрасываемая из отверстий для свечей зажигания, может попасть в глаза. Для предотвращения травмы глаз не наклоняйтесь над двигателем при выполнении этой процедуры. Если смесь попала в глаза, немедленно промойте их большим количеством чистой пресной воды и как можно скорее обратитесь за медицинской помощью.**

11. Если вода из двигателя не выбрызгивается, продуть свечи зажигания чистым сжатым воздухом и закрутить их на место, потом надеть колпачки.
12. Соединить разъемы проводов первичной цепи зажигания.

### ПРИМЕЧАНИЕ

○ *Необходимо соединить разъем проводов высокого напряжения с метками 2 и 3 с разъемом проводов с метками 2 и 3. Затем соединить другой разъем.*
○ *Перед соединением нанести на разъемы высококачественную водостойкую морскую консистентную смазку.*

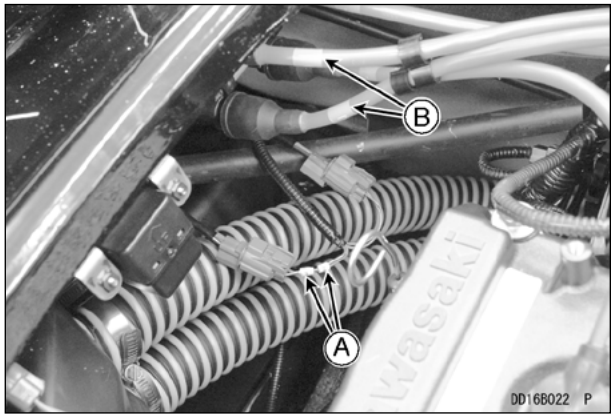


**A. Метки 2 и 3 (провода)**
**B. Метки 2 и 3 (провода высокого напряжения)**

13. Запустить двигатель кнопкой стартера. Дать двигателю немного поработать (не больше 15 секунд).

## *УВЕДОМЛЕНИЕ*

**Для предотвращения перегрева и повреждения системы выпуска отработавших газов и двигателя не допускайте работы двигателя дольше 15 секунд, если водный мотоцикл не на воде. Никогда не давайте двигателю работать на максимальной частоте вращения, если водный мотоцикл не на воде.**

14. Вытащить масломерный щуп и проверить, имеется ли в масле двигателя вода. (При наличии в масле воды оно приобретает молочный цвет).
15. Если масло имеет молочный оттенок, то необходимо заменить масло и повторить пункты 13 и 14, пока масло не примет нормальный вид.

16. Если выполнить запуск двигателя не удается, то в топливной системе может присутствовать вода.
17. Если в топливном баке находится вода, его следует опорожнить насосом или сифоном. Заправить бак новым топливом. Сдать загрязненное топливо для утилизации на соответствующий полигон для опасных отходов.

### ⚠ ПРЕДУПРЕЖДЕНИЕ

**Бензин чрезвычайно огнеопасен, а при некоторых обстоятельствах может быть взрывоопасным. Вытащите ключ со шнуром из-под кнопки останова, чтобы избежать возможного возгорания или взрыва. Не курите. Убедиться в наличии надлежащей вентиляции и в отсутствии источников открытого пламени или искр. К ним относятся любые приборы с запальным устройством.**

### ⚠ ПРЕДУПРЕЖДЕНИЕ

**Бензин токсичен и загрязняет окружающую среду. Для защиты окружающей среды всегда сдавайте бензин для утилизации в специализированный центр по переработке отходов.**

18. Если не удается выполнить запуск двигателя, может потребоваться промывка топливопровода для удаления воды.
19. Открыть крышку переднего ящика для принадлежностей, удалить ящик для принадлежностей и проверить наличие воды. В случае необходимости воду можно удалить через сливную пробку в днище. Также удалить крышку отсека для аккумуляторной батареи и проверить состояние аккумулятора.

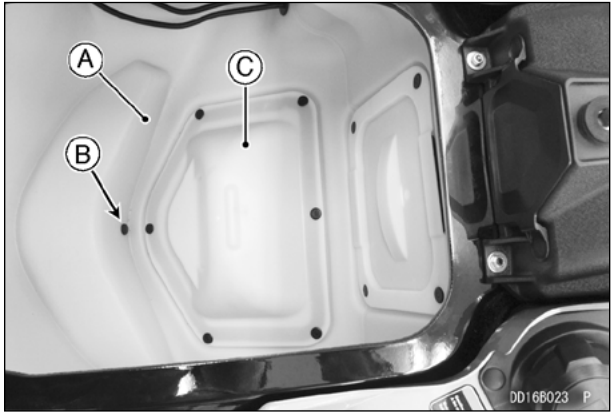


**A. Передний отсек для хранения принадлежностей**
**B. Дренажная пробка**
**C. Крышка выемки для аккумуляторной батареи**

20. Установить на место и надежно зафиксировать сиденья.
21. Закрутить на место сливные винты на корме.
22. В заключение, выполнить запуск двигателя водного мотоцикла, когда он спущен НА ВОДУ, и дать ему поработать не менее 10 минут, чтобы выпарить остающуюся воду и удалить любые инородные материалы (как соль) через систему выпуска отработавших газов.

**ПРИМЕЧАНИЕ**

○ *Если выполнение этих процедур кажется сложным или невозможным по каким-либо причинам, следует обратиться к официальному дилеру Kawasaki.*

## Перечень контрольных проверок после использования

### *УВЕДОМЛЕНИЕ*

**Водный мотоцикл JET SKI не предназначен для продолжительного нахождения в воде. Поэтому, если оставлять его в воде на длительное время, это может вызвать повреждение краски покрытия корпуса и электрическую эрозию некоторых металлических деталей водомета. Для предотвращения этого вытаскивайте водный мотоцикл JET SKI из воды в конце каждого дня после завершения использования. Не оставляйте его в воде на ночь. В этом случае водный мотоцикл JET SKI прослужит дольше и будет выглядеть лучше.**

**Осушение системы выпуска отработавших газов (JT1500A/K)**

- Вытащить водный мотоцикл из воды.
- Выполнить запуск двигателя и дать ему поработать в течение нескольких секунд, чтобы выдуть остающуюся воду из системы выпуска отработавших газов. Неоднократно изменять частоту вращения двигателя, пока вода не перестанет выходить из выхлопного отверстия на корме.

### *УВЕДОМЛЕНИЕ*

**Для предотвращения перегрева и повреждения системы выпуска отработавших газов и двигателя не допускайте работы двигателя дольше 15 секунд, если водный мотоцикл не на воде. Никогда не давайте двигателю работать на максимальной частоте вращения, если водный мотоцикл не на воде.**

- После каждого использования в соленой воде необходимо промывать систему охлаждения пресной водой (см. раздел «Промывка системы охлаждения» в главе ТЕХНИЧЕСКОЕ ОБСЛУЖИВАНИЕ И РЕГУЛИРОВКА). Это поможет предотвратить образование солевых отложений и возможного засорения системы охлаждения.

**Осушение системы выпуска отработавших газов (JT1500L/M/N)**

Для предотвращения повреждения двигателя и продления срока службы фильтра отработавших газов необходимо выполнять следующую процедуру для удаления остатков воды из системы выпуска отработавших газов. Это поможет избежать преждевременного износа из-за коррозии внутренних деталей двигателя и образования минеральных отложений, которыми может быть блокирована система охлаждения, что вызовет перегрев.

- После каждого использования на пресноводном водоеме следует доставать водный мотоцикл из воды.
- Выполнить запуск двигателя и дать ему поработать в течение нескольких секунд, чтобы выдуть остающуюся воду из системы выпуска отработавших газов. Неоднократно изменять частоту вращения двигателя, пока вода не перестанет выходить из выхлопного отверстия на корме.

### *УВЕДОМЛЕНИЕ*

**Для предотвращения перегрева и повреждения системы выпуска отработавших газов и двигателя не допускайте работы двигателя дольше 15 секунд, если водный мотоцикл не на воде. Никогда не давайте двигателю работать на максимальной частоте вращения, если водный мотоцикл не на воде.**

- После каждого использования в соленой воде необходимо промывать систему охлаждения пресной водой (см. раздел «Промывка системы охлаждения» в главе ТЕХНИЧЕСКОЕ ОБСЛУЖИВАНИЕ И РЕГУЛИРОВКА). Это поможет предотвратить образование солевых отложений и возможного засорения системы охлаждения.

**Чистка моторного отсека**

- Демонтировать сиденья.
- Если в моторном отсеке скопилась вода, выкрутить сливные винты в кормовой части для слива воды из отсека.
- Если водный мотоцикл использовался в море, промыть моторный отсек пресной водой.
- Убедиться, что сливные винты после слива воды закручены на место.

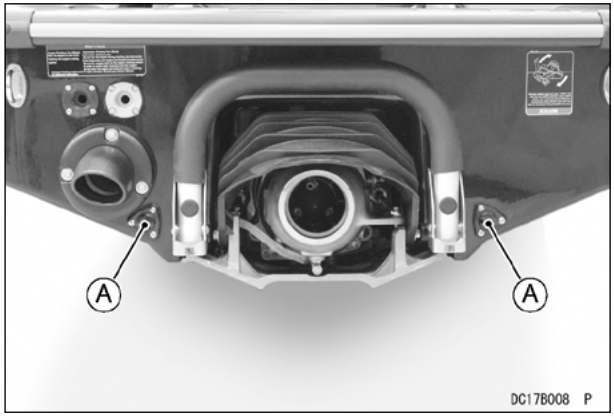


**A. Сливные винты**

## *УВЕДОМЛЕНИЕ*

**Вода может попасть в двигатель через воздушную камеру и вызвать серьезное повреждение двигателя. Вода также может стать причиной короткого замыкания в электрооборудовании. Для предотвращения повреждений от попадания воды закройте отверстие воздухозаборника и не допускайте попадания воды на электрооборудование.**

- **(JT1500L/M/N)** Нанести антикоррозийное покрытие на ротор нагнетателя наддува (см. раздел «Нагнетатель наддува» в главе ТЕХНИЧЕСКОЕ ОБСЛУЖИВАНИЕ И РЕГУЛИРОВКА).

**(JT1500L/M/N)**

## *УВЕДОМЛЕНИЕ*

**Всасываемый при работе двигателя нагнетателем наддува влажный воздух может конденсироваться после остановки двигателя, когда он не используется в течение длительного времени, при этом на внутренних деталях часто образуются минеральные отложения, которые могут стать причиной заклинивания нагнетателя наддува, особенно если водный мотоцикл использовался в соленой воде. Для предотвращения образования минеральных отложений в конце каждого дня использования смазывайте нагнетатель наддува (см. раздел «Нагнетатель наддува» в главе «ТЕХНИЧЕСКОЕ ОБСЛУЖИВАНИЕ И РЕГУЛИРОВКА»).**

- Если водный мотоцикл не будет использоваться больше недели, внутренние детали двигателя необходимо смазать для предотвращения коррозии.

- Если водный мотоцикл не будет использоваться больше двух недель, необходимо демонтировать аккумуляторную батарею и хранить ее в полностью заряженном состоянии, используя зарядное устройство (см. раздел «Аккумуляторная батарея» в главе «ТЕХНИЧЕСКОЕ ОБСЛУЖИВАНИЕ И РЕГУЛИРОВКА»).
- Насухо протереть моторный отсек и установить на место сиденье.
- После завершения подготовки водного мотоцикла к хранению необходимо демонтировать сиденье или заблокировать его в приоткрытом на 10 мм (половина дюйма) положении, чтобы обеспечить циркуляцию воздуха и предотвратить образование конденсата.

**Очистка корпуса снаружи**

- Вымыть пресной водой корпус, палубу, впуск воды, движительную систему и динамик (JT1500M).

**(JT1500M)**

***УВЕДОМЛЕНИЕ***

**Старайтесь не распылять воду под высоким давлением вблизи динамиков.**

**Очистка забившегося импеллера**

Иногда растительность или другая грязь могут застревать в импеллере или водомете, снижая рабочие характеристики. Эти инородные материалы должны быть удалены из водомета, чтобы он мог функционировать должным образом.

- Остановить двигатель и вытащить водный мотоцикл на берег.

**⚠ ПРЕДУПРЕЖДЕНИЕ**

**Движущиеся детали водомета могут причинить серьезную травму. Для предотвращения травмы никогда не пытайтесь чистить водомет от грязи при работающем двигателе. Остановите двигатель и вытащите ключ со шнуром из под кнопки стоп, прежде чем проверять водомет на наличие грязи.**

- Потянуть за шнур, чтобы активизировать кнопку «стоп».
- Разместить рядом с водным мотоциклом защитную подкладку.
- Положить водный мотоцикл на левый борт.

***УВЕДОМЛЕНИЕ***

**Переворачивание через ПРАВЫЙ борт может вызвать попадание воды в двигатель через систему выпуска отработавших газов, что может стать причиной повреждения двигателя. Всегда переворачивайте водный мотоцикл на ЛЕВЫЙ борт.**

- Очистить впуск воды, приводной вал, импеллер, плиту водомета, выпуск и поворотное сопло от морских водорослей, травы или любой другой грязи.

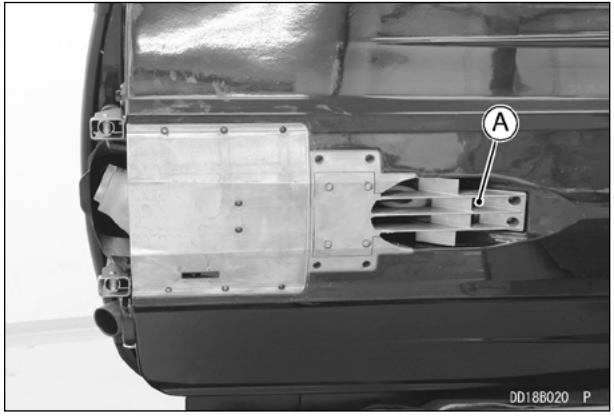


**A. Отверстие для забора воды**

## *УВЕДОМЛЕНИЕ*

**Вода для охлаждения двигателя поступает от водомета, поэтому любое снижение его характеристик может вызвать перегрев двигателя. Убедитесь, что полость водомета и все его компоненты полностью очищены.**

- **(JT1500A/K)** Установить на место плиту водомета и заборную решетку, перед закручиванием болтов нанести на них резьбовой фиксатор.

Момент затяжки болтов:
7,8 Н·м (0,80 кгс·м, 69 футо-фунтов)

# ТРАНСПОРТИРОВАНИЕ И ХРАНЕНИЕ

## Транспортирование

- При транспортировании водного мотоцикла на прицепе необходимо соблюдать местные законы и постановления, касающиеся использования прицепа.
- Прицеп должен соответствовать массе и конструкций корпуса перевозимого водного мотоцикла.
- Необходимо надежно закрепить водный мотоцикл, чтобы предотвратить его перемещение по прицепу.

### *УВЕДОМЛЕНИЕ*

**Не используйте поручни для подъема водного мотоцикла или для крепления оттяжек, так как при этом вероятно повреждения поручня и (или) корпуса.**

После транспортировки и перед пуском двигателя откройте передний отсек для принадлежностей и демонтируйте на несколько минут сиденья, чтобы провентилировать моторный отсек (см. разделы «Защелки сиденья» и «Отсек для принадлежностей» в этой главе.

### ⚠ ПРЕДУПРЕЖДЕНИЕ

**Концентрация паров бензина в моторном отсеке может вызвать возгорание или взрыв. Для предотвращения возгорания или взрыва демонтируйте сиденье и провентилируйте отсек двигателя.**

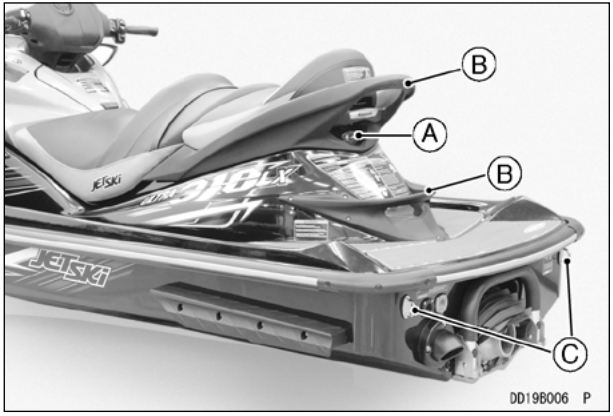


**A. Рым для буксировки воднолыжника**
**B. Поручень**
**C. Кормовые рымы**

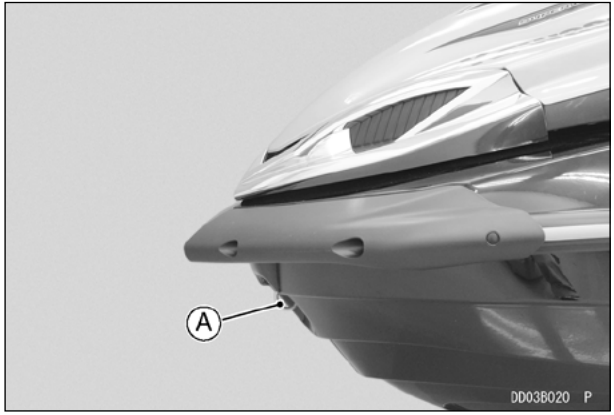


**A. Буксировочный рым**

***УВЕДОМЛЕНИЕ***

**Используйте для крепления водного мотоцикла на прицепе только носовой и кормовой рымы.**

## ХРАНЕНИЕ

В течение зимы, или всякий раз, когда водный мотоцикл не будет использоваться больше 30 дней, необходимо организовать соответствующее хранение. Это включает проверки и замену отсутствующих или изношенных деталей, смазку деталей для их защиты от коррозии и, в общем, подготовку водного мотоцикла таким образом, чтобы он был в наилучшем состоянии, когда настанет время его использования. Обратитесь к дилеру Kawasaki для проведения этого обслуживания или выполните описанные ниже процедуры.

***УВЕДОМЛЕНИЕ***

**Водный мотоцикл JET SKI не предназначен для продолжительного нахождения в воде, так как это может вызвать повреждение краски покрытия корпуса и электрическую эрозию некоторых металлических деталей водомета. Для предотвращения этого вытаскивайте водный мотоцикл JET SKI из воды в конце каждого дня после завершения использования. Не оставляйте его в воде на ночь. В этом случае водный мотоцикл JET SKI прослужит дольше и будет выглядеть лучше.**

### Подготовка к хранению

*Система охлаждения*

- Промыть систему охлаждения (см. раздел «Промывка системы охлаждения» в главе ТЕХНИЧЕСКОЕ ОБСЛУЖИВАНИЕ И РЕГУЛИРОВКА).

- Если хранение водного мотоцикла производится при температурах ниже нуля, необходимо выполнить следующие процедуры.

**Удаление воды из системы выпуска отработавших газов (JT1500A/K)**

| *УВЕДОМЛЕНИЕ* |
| --- |
| **Вода, остающаяся в системе выпуска отработавших газов, в холодную погоду может замерзнуть и повредить выпускную трубу. Удалите воду из системы выпуска отработавших газов после промывки системы охлаждения, чтобы предотвратить ее повреждение.** |

- После промывки необходимо отсоединить шланг охлаждающей воды от патрубка на крышке для вывода выхлопной трубы и от задней части двигателя. Наклонить шланг к самому низу моторного отсека, чтобы могла стечь остающаяся в выхлопной трубе вода.

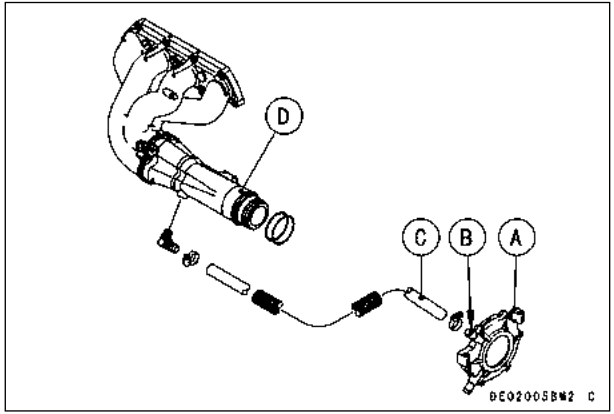


**A. Крышка для вывода выхлопной трубы**
**B. Патрубок**
**C. Шланг охлаждающей воды**
**D. Выхлопная труба**

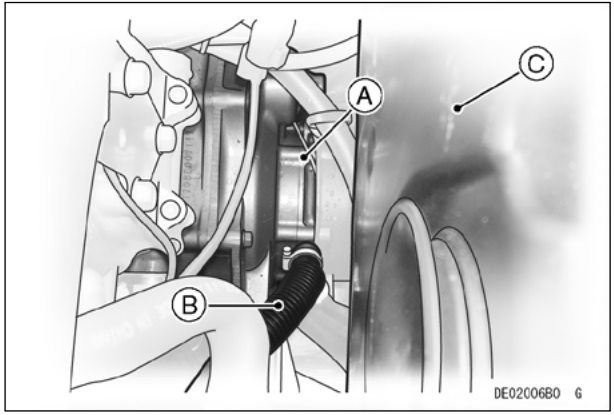


**A. Крышка для вывода выхлопной трубы**
**B. Шланг охлаждающей воды**
**C. Корпус воздушного фильтра**

- Соединить шланг к патрубку на приводной крышке и надежно затянуть хомут.

## *УВЕДОМЛЕНИЕ*

**Если шланг охлаждающей воды отсоединится в процессе эксплуатации, охлаждающая вода может затопить водный мотоцикл, что приведет к его затоплению или вызовет серьезное повреждение двигателя.**
**Надежно соедините шланг с патрубком.**
**Если вы не уверены, что сможете выполнить процедуры для постановки водного мотоцикла на хранение, обратитесь к дилеру Kawasaki для выполнения этого обслуживания.**

*Осушительная система (JT1500A)*

- Промыть осушительную систему (см. раздел «Промывка осушительной системы» в главе ТЕХНИЧЕСКОЕ ОБСЛУЖИВАНИЕ И РЕГУЛИРОВКА), а перед восстановлением соединения этих четырех шлангов к патрубкам пластмассового сапуна продуть шланги воздухом, чтобы удалить всю воду из осушительной системы.

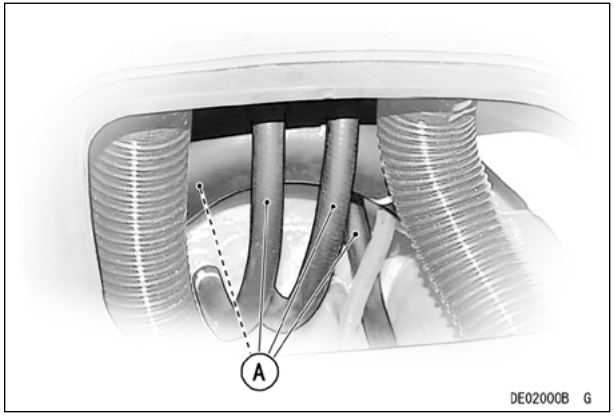


**A. Продуть все четыре шланга воздухом**

*Осушительная система (JT1500K)*

- Демонтировать пластину поручня, открутив гайки и болты.

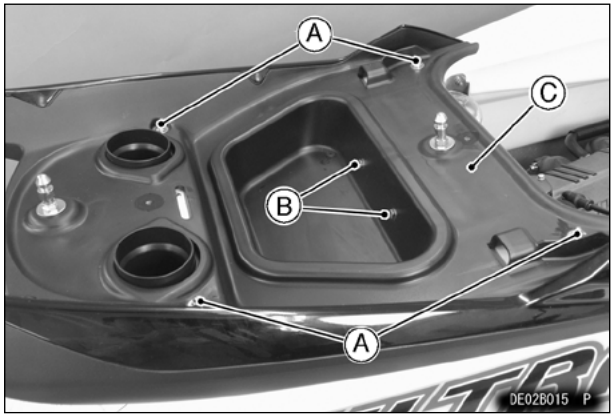


**A. Гайки**
**B. Болты**
**B. Пластина крепления поручня**

- Промыть осушительную систему (см. раздел «Промывка осушительной системы» в главе ТЕХНИЧЕСКОЕ ОБСЛУЖИВАНИЕ И РЕГУЛИРОВКА), а перед восстановлением соединения этих четырех шлангов к патрубкам пластмассового сапуна продуть шланги воздухом, чтобы удалить всю воду из осушительной системы.

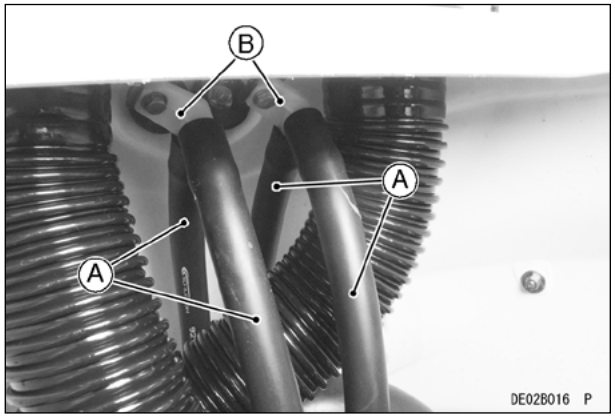


**A. Продуть все четыре шланга воздухом**
**B. Патрубок сапуна**

*Осушительная система (JT1500L/M/N)*

- Демонтировать пластину поручня, открутив гайки и сняв шайбы.

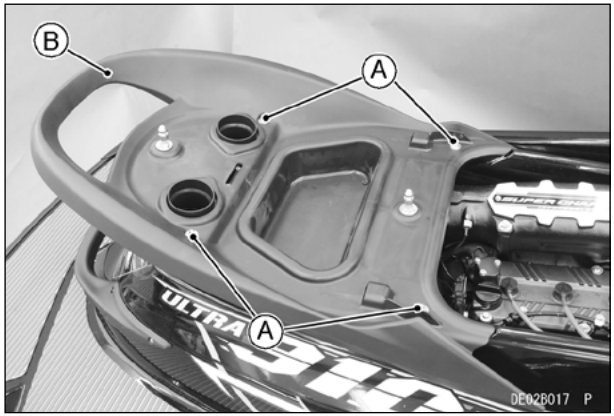


**A. Гайки и шайбы**
**B. Пластина крепления поручня**

- Промыть осушительную систему (см. раздел «Промывка осушительной системы» в главе ТЕХНИЧЕСКОЕ ОБСЛУЖИВАНИЕ И РЕГУЛИРОВКА), а перед восстановлением соединения шлангов к патрубкам пластмассового сапуна продуть их воздухом для полного удаления воды из осушительной системы.

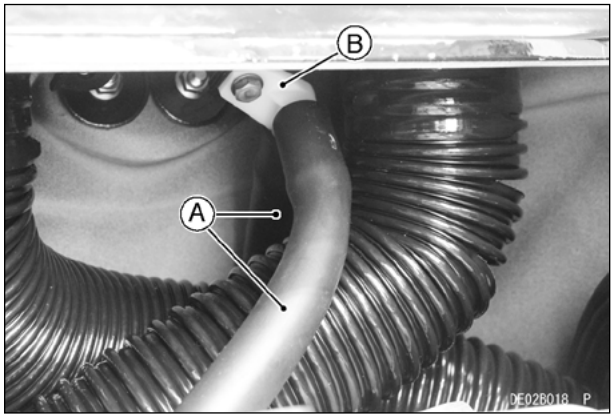


**A. Продуть воздухом оба шланга**
**B. Патрубок сапуна**

*Моторное масло*

- Заменить моторное масло. Подробная информация приведена в главе ТЕХНИЧЕСКОЕ ОБСЛУЖИВАНИЕ И РЕГУЛИРОВКА.

*Топливная система и двигатель*

- Промыть моторный отсек пресной водой и открутить сливные пробки в кормовой части для слива воды. Протереть отсек насухо.

## ⚠ ПРЕДУПРЕЖДЕНИЕ

**Бензин чрезвычайно огнеопасен, а при некоторых обстоятельствах может быть взрывоопасным. Вытащите ключ со шнуром из-под кнопки останова, чтобы избежать возможного возгорания или взрыва. Не курите. Убедитесь, что место хорошо вентилируется и не содержит источников открытого пламени или искр (сюда входят любые приборы с запальным устройством).**

- Приподнять корму вверх, чтобы топливо и вода на днище топливного бака стекли вперед к топливозаправочной горловине и могли быть полностью удалены из топливного бака. Это должно быть выполнено с помощью сифона или насоса.

## ⚠ ПРЕДУПРЕЖДЕНИЕ

**Бензин токсичен и загрязняет окружающую среду. Для защиты окружающей среды всегда сдавайте бензин для утилизации в специализированный центр по переработке отходов.**

- Проверить и промыть сетчатый фильтр топливного насоса.
- (См. раздел «Топливная система» в главе ТЕХНИЧЕСКОЕ ОБСЛУЖИВАНИЕ И РЕГУЛИРОВКА.)
- Заполнить топливный бак свежим топливом, примерно 10 л (2,6 галлона США).
- Вставить ключ в замок зажигания.
- Вставить ключ со шнуром под кнопку «стоп» и выполнить запуск двигателя, дать ему поработать в течение пятнадцати секунд, пока старое топливо в топливной системе не будет вытеснено новым топливом. Между каждыми 15-секундными периодами работы следует делать выдержку пять минут.

## *УВЕДОМЛЕНИЕ*

**Для предотвращения перегрева и повреждения системы выпуска отработавших газов и двигателя не допускайте работы двигателя дольше 15 секунд, если водный мотоцикл не на воде. Никогда не давайте двигателю работать на максимальной частоте вращения, если водный мотоцикл не на воде.**

- Слить из топливного бака топливо, как было описано выше.
- Оставить крышку заливной горловины топлива незатянутой, чтобы предотвратить конденсацию в баке.
- **(JT1500A)** Демонтировать центральный отсек для принадлежностей, чтобы получить доступ для выполнения следующей работы.

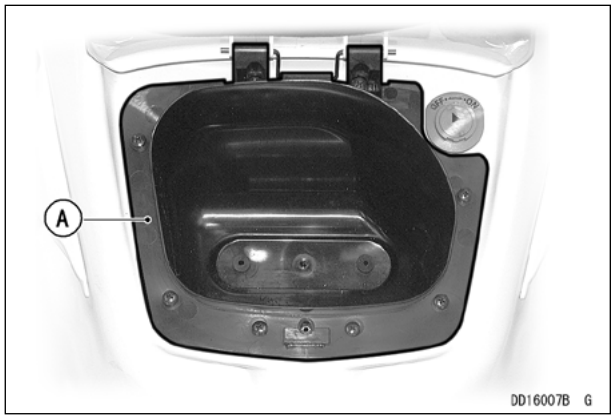


**A. Центральный отсек для принадлежностей**

- Разъединить два разъема на первичной проводке системы зажигания (расположены спереди с правой стороны двигателя).

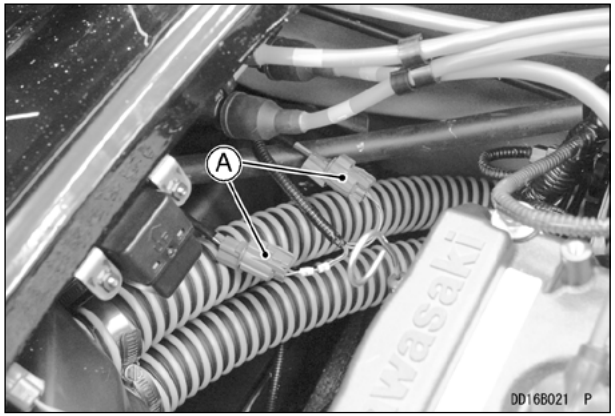


**A. Разъемы катушки зажигания**

- Выкрутить свечи зажигания.
- Распылить струю масла непосредственно в каждый цилиндр.
- Провернуть двигатель несколько раз стартером, чтобы покрыть стенки цилиндра слоем масла.

## ⚠ ПРЕДУПРЕЖДЕНИЕ

**Вероятен выброс из отверстий для свечей зажигания воздушно-масляного тумана, который может попасть в глаза. Для предотвращения травмы глаз не наклоняйтесь над двигателем при выполнении этой процедуры. Если смесь попала в глаза, немедленно промойте их большим количеством чистой пресной воды и как можно скорее обратитесь за медицинской помощью.**

- Смазать свечи зажигания распыленным маслом и закрутить их на место.

| |
|---|
| Момент затяжки для свечи зажигания:<br>13 Н·м (1,3 кгс·м, 115 дюймо-фунтов) |

- Выдернуть ключ со шнуром из под кнопки «стоп» и вытащить ключ зажигания.
- Установить на место колпачки свечей зажигания.
- Соединить разъемы проводов первичной цепи зажигания.

### ПРИМЕЧАНИЕ

- ***(JT1500A)*** *Соединить кабельные разъемы первичной цепи катушки зажигания, отмечая разъемы катушек №№ 1 и 4 (A) и №№ 2 и 3 (B). Разъем №№ 1 и 4 имеет красный/желтый и зеленый/синий кабели, выходящие из основного жгута проводки. Разъем катушки №№ 2 и 3 имеет красный/желтый и зеленый/черный кабели, выходящие из основного жгута проводки.*
- ***(JT1500K/L/M/N)*** *Необходимо соединить разъем проводов высокого напряжения с метками 2 и 3 с разъемом проводов с метками 2 и 3. Затем соединить другой разъем.*
- *Перед соединением нанести на разъемы высококачественную водостойкую морскую консистентную смазку.*

**(JT1500A)**

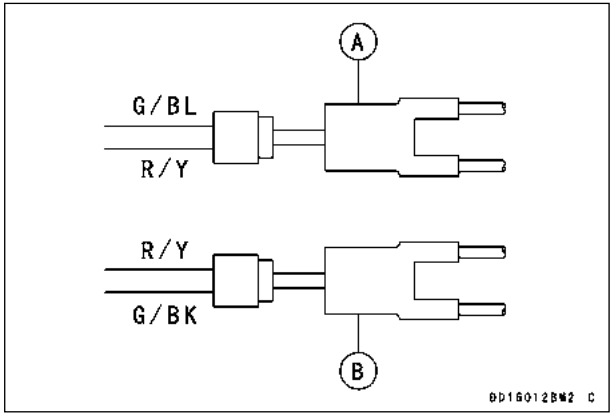


**A. Разъемы катушек №№ 1 и 4**
**B. Разъемы катушек №№ 2 и 3**

- **(JT1500A)** Установить на место передний карман для принадлежностей.

**(JT1500K/L/M/N)**

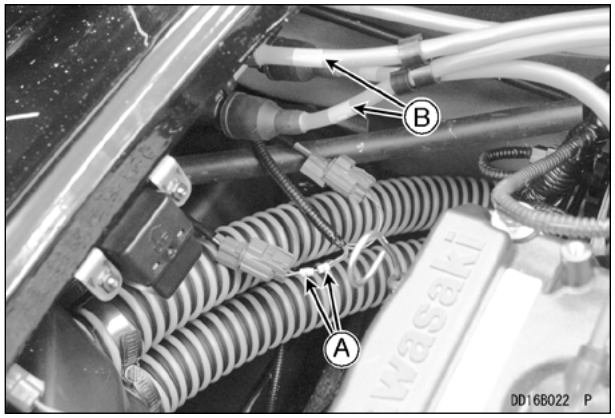


**A. Метки 2 и 3 (провода)**
**B. Метки 2 и 3 (провода высокого напряжения)**

*Аккумуляторная батарея*

- Демонтировать аккумуляторную батарею (см. раздел «Аккумуляторная батарея» в главе ТЕХНИЧЕСКОЕ ОБСЛУЖИВАНИЕ И РЕГУЛИРОВКА).
- Промыть внешние поверхности водным раствором пищевым соды (одна столовая ложка «с верхом» пищевой соды на один стакан воды). Окончательно смыть водой.

| ***УВЕДОМЛЕНИЕ*** |
| --- |
| **Удаление уплотняющей ленты может стать причиной повреждения аккумуляторной батареи. Никогда не удаляйте уплотняющую ленту, иначе аккумуляторная батарея может быть повреждена.** |

- Покрыть обе клеммы аккумуляторной батареи консистентной смазкой.
- Хранить аккумуляторную батарею в сухом прохладном месте. Не подвергать воздействию отрицательных температур. При хранении для батареи необходимо выполнять медленную зарядку (один ампер или меньше) один раз в месяц. Необходимо поддерживать аккумуляторную батарею в полностью заряженном состоянии, особенно в холодный период.

*Болты опорного кронштейна двигателя*

- Затянуть все болты опорных кронштейнов двигателя.

**ПРИМЕЧАНИЕ**

○ *Мы рекомендуем, чтобы это обслуживание было выполнено официальным дилером, так как требуется специальный инструмент.*

*Нагнетатель наддува (JT1500L/M/N)*

Для выполнения следующих процедур обслуживания доставьте водный мотоцикл к официальному дилеру.

- Проверить состояние и натяжение приводного ремня.
- Нанести антикоррозийное покрытие на ротор нагнетателя наддува (см. раздел «Нагнетатель наддува» в главе ТЕХНИЧЕСКОЕ ОБСЛУЖИВАНИЕ И РЕГУЛИРОВКА).

**УВЕДОМЛЕНИЕ**

**Всасываемый при работе двигателя нагнетателем наддува влажный воздух может конденсироваться после остановки двигателя, когда он не используется в течение длительного времени, при этом на внутренних деталях часто образуются минеральные отложения, которые могут стать причиной заклинивания нагнетателя наддува, особенно если водный мотоцикл использовался в соленой воде. Для предотвращения образования минеральных отложений в конце каждого дня использования смазывайте нагнетатель наддува (см. раздел «Нагнетатель наддува» в главе «ТЕХНИЧЕСКОЕ ОБСЛУЖИВАНИЕ И РЕГУЛИРОВКА»).**

*Подшипники и уплотнения водомета*

**УВЕДОМЛЕНИЕ**

**Основное повреждение двигателя может произойти вследствие выхода из строя подшипников водомета из-за недостаточности технического обслуживания или если вода остается в насосе в течение длительного хранения и вызовет коррозию подшипников. Для предотвращения преждевременного выхода из строя подшипников водомета соблюдайте график обслуживания и проводите обслуживание подшипников перед длительным хранением.**

Доставляйте водный мотоцикл в сервисный центр Kawasaki для осмотра подшипников водомета и уплотнений после первых 25 часов использования и затем через каждые 50 часов или каждый год, в зависимости от того, что наступит раньше. Обслуживание подшипников водомета должно также выполняться перед каждым длительным хранением для удаления остающейся в нем воды, которая может вызвать коррозию подшипников и их преждевременный выход из строя.

*Очистка*

- Промыть и тщательно вытереть наружные поверхности.

## *УВЕДОМЛЕНИЕ*

**Сильные растворители для химической очистки могут повредить поверхность или вызвать изменение цвета краски. Для мойки водного мотоцикла следует использовать только водный раствор умеренного моющего средства.**

- Нанести распылением на все наружные металлические детали проникающий ингибитор коррозии (WD40 или BEL-RAY 6 in 1, например).
- Демонтировать сиденья или заблокировать его в приоткрытом на 10 мм (половина дюйма) положении, чтобы обеспечить циркуляцию воздуха и предотвратить образование конденсата.
- Накрыть водный мотоцикл и хранить в чистом сухом месте.

## *УВЕДОМЛЕНИЕ*

**Вода, оставленная в углублениях для ног, может повредить краску. Не допускайте скапливания воды в углублениях для ног в течение хранения. Если водный мотоцикл оставить снаружи, даже накрытым, вода может скапливаться в углублениях для ног с обеих сторон сиденья. Если водный мотоцикл будет оставлен на прицепе, поднимите дышло прицепа так, чтобы вода не могла скапливаться в углублениях для ног.**

*Полуматовое покрытие*

Для чистки полуматового покрытия следует выполнить перечисленные ниже действия.

- При мойке водного мотоцикла должны использоваться мягкое нейтральное моющее средство и вода.
- При чрезмерном трении поверхности эффект полуматового покрытия может быть утерян.
- Если это произошло, необходимо проконсультироваться с официальным дилером Kawasaki.

*Смазка*

- Выполнить все рекомендованные процедуры смазки (см. раздел «Смазка» в главе ТЕХНИЧЕСКОЕ ОБСЛУЖИВАНИЕ И РЕГУЛИРОВКА).

**Подготовка к эксплуатации после хранения**

В следующей процедуре описываются действия, которые необходимо выполнить для ввода водного мотоцикла в эксплуатацию после периода хранения. Обратитесь к дилеру Kawasaki для проведения этого обслуживания или выполните описанные ниже процедуры. Подробное руководство приведено в главе ТЕХНИЧЕСКОЕ ОБСЛУЖИВАНИЕ И РЕГУЛИРОВКА.

- Выполнить все рекомендованные процедуры смазки (см. раздел «Смазка»).
- Проверить работу дроссельной заслонки, рулевого управления и механизма переключения. Рычаг дроссельной заслонки должен в отпущенном состоянии возвратиться в исходное положение.
- Проверить зазор свечей зажигания (см. раздел «Свечи зажигания»).
- Проверить состояние всех резиновых шлангов.
- **(JT1500A/K)** Поставить водный мотоцикл на **левый борт**, подложив защитную подкладку, и демонтировать плиту водомета. Проверить состояние резиновых шлангов систем охлаждения и осушения.
- **(JT1500A/K)** Заменить, в случае необходимости. Установить крышку на место, перед закручиванием болтов нанести на резьбы непостоянное скрепляющее вещество.

| Момент затяжки болтов:<br>7,8 Н·м (0,80 кгс·м, 69 футо-фунтов) |
|---|

- **(JT1500L/M/N)** Установить рычаг реверсирования в положение «R» (задний ход). Проверить состояние резиновых шлангов систем охлаждения и осушения.
- Проверить, чтобы сливные пробки в кормовой части были надежно затянуты.
- Очистить клеммы аккумуляторной батареи и выполнить зарядку, в случае необходимости. Установить батарею (см. раздел «Аккумуляторная батарея»).
- Проверить огнетушитель. Должен быть полностью заряжен.
- Заполнить топливный бак топливом и надежно закрыть крышку заливной горловины.

**⚠ ПРЕДУПРЕЖДЕНИЕ**

**Бензин чрезвычайно огнеопасен, а при некоторых обстоятельствах может быть взрывоопасным. Вытащите ключ со шнуром из-под кнопки останова, чтобы избежать возможного возгорания или взрыва. Не курите. Убедитесь, что место хорошо вентилируется и не содержит источников открытого пламени или искр (сюда входят любые приборы с запальным устройством).**

- После транспортировки или дозаправки топливом и перед пуском двигателя необходимо открыть крышку переднего отсека для принадлежностей и демонтировать на несколько минут сиденья, чтобы проветрить моторный отсек.

**⚠ ПРЕДУПРЕЖДЕНИЕ**

**Концентрация паров бензина в моторном отсеке может вызвать возгорание или взрыв. Для предотвращения возгорания или взрыва демонтируйте сиденье и провентилируйте отсек двигателя.**

- Убедиться в отсутствии утечек топлива. Устранить, при необходимости.
- Проверить уровень масла в картере двигателя. Залить указанный сорт масла, в случае необходимости.

**⚠ ОПАСНО**

**В выхлопных газах содержится окись углерода, ядовитый газ без запаха и цвета. Вдыхание окиси углерода может привести к повреждению головного мозга или смерти. Не запускайте двигатель в замкнутом пространстве. Запуск двигателя допускается только в хорошо вентилируемой зоне.**

- Запустить двигатель на 15 секунд. Проверить на наличие утечки топлива, масла и отработавших газов. Любые утечки должны быть устранены.

***УВЕДОМЛЕНИЕ***

**Для предотвращения перегрева и повреждения системы выпуска отработавших газов и двигателя не допускайте работы двигателя дольше 15 секунд, если водный мотоцикл не на воде. Никогда не давайте двигателю работать на максимальной частоте вращения, если водный мотоцикл не на воде.**

- Установить на место сиденья и убедиться в надлежащей фиксации.

# —ТЕХНИЧЕСКОЕ ОБСЛУЖИВАНИЕ И РЕГУЛИРОВКА—

Техническое обслуживание и регулировки, описанные в этой главе, легко выполнимы и должны проводиться в соответствии с картой периодического технического обслуживания, чтобы содержать водный мотоцикл в хорошем техническом состоянии. **Первичное техническое обслуживание жизненно важно и им нельзя пренебрегать.**

При элементарных знаниях механики и целевого использования инструментов можно выполнить почти все описанные в этой главе позиций обслуживания самостоятельно. В случае отсутствия соответствующего опыта или при наличии каких-либо сомнений всех регулировки, технические обслуживания и ремонтные работы должны быть выполнены компетентным техником.

Следует учитывать, Kawasaki не может нести ответственность за повреждения из-за неправильного обслуживания или неправильной регулировки, выполненной владельцем.

## ИНФОРМАЦИЯ ПО СНИЖЕНИЮ ТОКСИЧНОСТИ ОТРАБОТАВШИХ ГАЗОВ

**Информация по снижению токсичности отработавших газов**

Для обеспечения защиты окружающей среды Kawasaki была внедрена система снижения токсичности отработавших газов.

**Система контроля токсичных выбросов в атмосферу**

При использовании этой системы снижается количество загрязнителей, выбрасываемых в атмосферу с отработавшими газами этого двигателя.

В систему выпуска отработавших газов этого двигателя впрыскивается определенное количество топлива для обеспечения полного сгорания вредных примесей и обеспечения эффективности двигателя при снижении уровня загрязнения отработавшими газами.

**Информация о топливе**

ЭТОТ ДВИГАТЕЛЬ РАССЧИТАН ДЛЯ РАБОТЫ ТОЛЬКО НА НЕЭТИЛИРОВАННОМ БЕНЗИНЕ.

**(JT1500A/K)** Рекомендуется использовать бензин с октановым числом по исследовательскому методу (RON) не ниже 91.

**(JT1500L/M/N)** Рекомендуется использовать бензин с октановым числом по исследовательскому методу (RON) не ниже 95.

**Запрещается выполнять какие-либо изменения в системе снижения токсичности отработавших газов**

Не пытайтесь разбирать без необходимости оригинальные детали, влияющие на работу системы снижения токсичности отработавших газов.

* Электронный блок системы управления
* Топливный насос
* Свечи зажигания
* Топливные формунки
* Нагнетатель наддува с промежуточным охладителем и предохранительными клапанами (JT1500L/M/N)
* Корпус дроссельной заслонки

**Система снижения шумоизлучения**

Этой системой обеспечивается снижение количества излучаемого двигателем шума.

Системы подавления шума во впуском и выпускном коллекторах были тщательно спроектированы и изготовлены для обеспечения оптимальных характеристик поддержания низкого уровня шума.

Не пытайтесь без необходимости разбирать следующие детали, влияющие на работу системы снижения шумоизлучения.

Движитель
Выпускной коллектор
Выхлопная труба
Глушитель
Впускной коллектор
Пламегаситель (JT1500A)

**Обслуживание и гарантия**

Необходимо выполнять соответствующее техническое обслуживание для обеспечения надлежащего низкого уровня выбросов от водного мотоцикла в атмосферу.

В инструкции по эксплуатации содержатся необходимые рекомендации для обслуживания двигателя. Все позиции, указанные в карте периодического технического обслуживания, должны соответствовать применимым стандартам.

Владелец водного мотоцикла ответственен за своевременное выполнение рекомендованных в этой инструкции по эксплуатации обслуживаний за свой собственный счет.

По условиям гарантии на систему Kawasaki для снижения токсичности отработанных газов обслуживание водного мотоцикла должно выполняться официальным дилером Kawasaki. Внимательно прочитайте гарантию и, чтобы она оставалась действительной, выполняйте указанные в ней обязанности владельца.

## Карта периодического обслуживания

**ПРИМЕЧАНИЕ**

*Регулярно выполняйте все пункты в Перечне контрольных проверок перед использованием.*

**(JT1500A)**

| Описание / Периодичность | После первых 10 часов | Каждые 25 часов | Каждые 50 часов | Каждые 100 часов |
|---|---|---|---|---|
| Осмотреть все шланги, хомуты, гайки, болты и крепеж | ● | ● | | |
| * Смазать подшипники и уплотнения водомета. Осмотреть и заменить подшипники и уплотнения, в случае необходимости | Через первые 25 часов работы, затем через каждые 50 часов или через год (в зависимости от того, что наступит раньше) | | | |
| Смазать соединения троса на корпусе дроссельной заслонки. | | ● | | |
| Смазать трос управления дроссельной заслонкой и соединение троса дросселя с корпусом механизма управления дроссельной заслонкой | | ● | | |
| ○ Очистить свечи зажигания и отрегулировать зазоры (заменить, в случае необходимости) | | ● | | |
| Смазать шарнирные соединения тросов рулевого управления и реверса, шарниры поворотной направляющей насадки и створки реверса | | ● | | |
| * Смазать поворотную ось руля (разборка) | | ● | | |
| ○* Промыть сетчатый фильтр топливного насоса | | ● | | |
| ○* Проверить и отрегулировать клапанный зазор | | | | ● |
| Осмотреть и очистить сливные колпачки воздушного фильтра | | ● | | |
| * Осмотреть и очистить воздушный фильтр | | | ● (или каждый год) | |

| Описание / Периодичность | После первых 10 часов | Каждые 25 часов | Каждые 50 часов | Каждые 100 часов |
|---|---|---|---|---|
| Заменить моторное масло | | | ● (или каждый год) | |
| Заменить масляный фильтр двигателя | | | | ● |
| * Осмотреть и протянуть болты опоры двигателя | | | ● (или каждый год) | |
| * Проверить невозвратный клапан на системе вентиляции топливного бака | | ● | | |
| ○ Проверить систему управления дроссельной заслонкой | | ● | | |
| Промыть осушительный трубопровод и фильтр | | ● | | |
| Промыть систему охлаждения (после каждого использования в соленой воде) | | ● | | |
| * Проверить лопасти импеллера на наличие повреждений (демонтаж) | | | | ● |
| * Проверить и (или) заменить демпфер привода | | | | ● |
| Проверить пружину оси дросселя (заменить корпус дроссельной заслонки, в случае необходимости) | | | | ● |
| * Проверить тросы управления и реверса | | | | ● |
| Проверить резьбовые пробки сливных отверстий корпуса (заменить, в случае необходимости) | | | ● | |
| Проверить состояние клемм аккумуляторной батареи | | ● | | |
| * Заменить топливные шланги | Каждые 5 лет | | | |

**(JT1500K)**

| | Описание / Периодичность | После первых 10 часов | Каждые 25 часов | Каждые 50 часов | Каждые 100 часов |
|---|---|---|---|---|---|
| | Осмотреть все шланги, хомуты, гайки, болты и крепеж | ● | ● | | |
| * | Смазать подшипники и уплотнения водомета. Осмотреть и заменить подшипники и уплотнения, в случае необходимости | Через первые 25 часов работы, затем через каждые 50 часов или через год (в зависимости от того, что наступит раньше) | | | |
| | Смазать соединения троса на корпусе дроссельной заслонки | | ● | | |
| | Смазать трос управления дроссельной заслонкой и соединение троса дросселя с корпусом механизма управления дроссельной заслонкой | | ● | | |
| ○ | Очистить свечи зажигания и отрегулировать зазоры (заменить, в случае необходимости) | | ● | | |
| | Смазать шарнирные соединения тросов рулевого управления и реверса, шарниры поворотной направляющей насадки и створки реверса | | ● | | |
| * | Смазать поворотную ось руля (разборка) | | ● | | |
| ○* | Промыть сетчатый фильтр топливного насоса | | ● | | |
| ○* | Проверить и отрегулировать клапанный зазор | | | | ● |
| | Осмотреть и очистить сливные колпачки воздушного фильтра | | ● | | |
| | Заменить моторное масло | | ● (или каждый год) | | |
| | Заменить масляный фильтр двигателя | | | | ● |
| * | Осмотреть и протянуть болты опоры двигателя | | | ● (или каждый год) | |
| * | Проверить невозвратный клапан на системе вентиляции топливного бака | | ● | | |

# 190 ТЕХНИЧЕСКОЕ ОБСЛУЖИВАНИЕ И РЕГУЛИРОВКА

| Описание / Периодичность | После первых 10 часов | Каждые 25 часов | Каждые 50 часов | Каждые 100 часов |
|---|---|---|---|---|
| ○ Проверить систему управления дроссельной заслонкой | | ● | | |
| Промыть осушительный трубопровод и фильтр | | ● | | |
| Промыть систему охлаждения (после каждого использования в соленой воде) | | ● | | |
| * Проверить лопасти импеллера на наличие повреждений (демонтаж) | | | | ● |
| * Проверить и (или) заменить демпфер привода | | | | ● |
| ○ * Проверить пружину оси дросселя (заменить корпус дроссельной заслонки, в случае необходимости) | | | | ● |
| * Проверить тросы управления и реверса | | | | ● |
| Проверить резьбовые пробки сливных отверстий корпуса (заменить, в случае необходимости) | | | ● | |
| Осмотреть клеммы аккумуляторной батареи и состояние зарядки | | ● | | |
| * Заменить топливные шланги | Каждые 5 лет | | | |

**(JT1500L/M/N)**

| Описание / Периодичность | После первых 10 часов | Каждые 25 часов | Каждые 50 часов | Каждые 100 часов |
|---|---|---|---|---|
| • Проверить состояние и натяжение приводного ремня нагнетателя наддува | ● | ● | | |
| * Нанести антикоррозионное покрытие на роторы нагнетателя наддува | Перед каждым использованием | | | |
| * Осмотреть все шланги, хомуты, гайки, болты и крепеж | ● | ● | | |
| * Смазать подшипники и уплотнения водомета. Осмотреть и заменить подшипники и уплотнения, в случае необходимости | Через первые 25 часов работы, затем через каждые 50 часов или через год (в зависимости от того, что наступит раньше) | | | |
| Смазать соединения троса на корпусе дроссельной заслонки | | ● | | |
| Смазать трос управления дроссельной заслонкой и соединение троса дросселя с корпусом механизма управления дроссельной заслонкой | | ● | | |
| ○ Проверить свечи зажигания (заменить, в случае необходимости) | | ● | | |
| Смазать шарнирные соединения тросов рулевого управления и реверса, шарниры поворотной направляющей насадки и створки реверса | | ● | | |
| * Смазать поворотную ось руля (разборка) | | ● | | |
| ○* Промыть сетчатый фильтр топливного насоса | | ● | | |
| ○* Проверить и отрегулировать клапанный зазор | | | | ● |
| Осмотреть и очистить сливные колпачки воздушного фильтра | | ● | | |
| Заменить моторное масло | | ● (или каждый год) | | |
| Заменить масляный фильтр двигателя | | | | ● |

| Описание / Периодичность | После первых 10 часов | Каждые 25 часов | Каждые 50 часов | Каждые 100 часов |
|---|---|---|---|---|
| * Осмотреть и протянуть болты опоры двигателя | | | ● (или каждый год) | |
| * Проверить невозвратный клапан на системе вентиляции топливного бака | | ● | | |
| ○ Проверить систему управления дроссельной заслонкой | | ● | | |
| Промыть осушительный трубопровод и фильтр | | ● | | |
| Промыть систему охлаждения (после каждого использования в соленой воде) | | ● | | |
| * Проверить лопасти импеллера на наличие повреждений (демонтаж) | | | | ● |
| * Проверить и (или) заменить демпфер привода | | | | ● |
| ○ * Проверить пружину оси дросселя (заменить корпус дроссельной заслонки, в случае необходимости) | | | | ● |
| * Проверить тросы управления и реверса | | | | ● |
| Проверить резьбовые пробки сливных отверстий корпуса (заменить, в случае необходимости) | | | ● | |
| Осмотреть клеммы аккумуляторной батареи и состояние зарядки | | ● | | |
| * Заменить топливные шланги | Каждые 5 лет | | | |
| * Проверить фильтр отработавших газов и заменить, в случае повреждения или коррозии | | ● | | |

*: Эти пункты должны быть выполнены с помощью соответствующего инструмента. В случае отсутствия надлежащего оборудование и необходимых навыков обратитесь для проведения обслуживания к официальному дилеру Kawasaki.

○: Детали, влияющие на токсичность отработавших газов.

## Нагнетатель наддува (JT1500L/M/N)

Этот водный мотоцикл оборудован нагнетателем наддува и его промежуточным охладителем, которые играют существенную роль в обеспечении высоких характеристик двигателя.

Обратитесь к официальному дилеру для обслуживания, в соответствии с Картой технического обслуживания и подготовки к хранению.

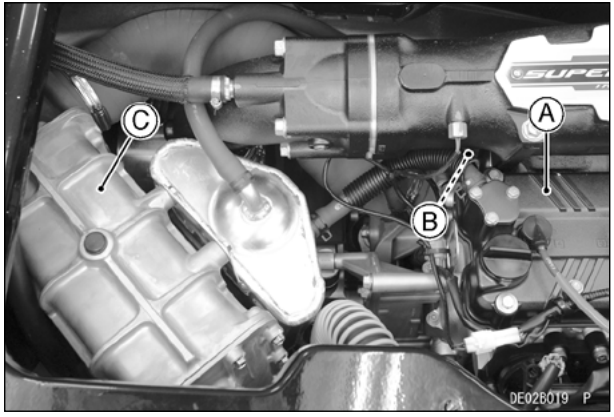


**A. Двигатель**
**B. Нагнетатель наддува**
**C. Промежуточный охладитель**

### *УВЕДОМЛЕНИЕ*

**Всасываемый при работе двигателя нагнетателем наддува влажный воздух может конденсироваться после остановки двигателя, когда он не используется в течение длительного времени, при этом на внутренних деталях часто образуются минеральные отложения, которые могут стать причиной заклинивания нагнетателя наддува, особенно если водный мотоцикл использовался в соленой воде. В конце каждого дня использования смазывайте нагнетатель наддува для предотвращения образования минеральных отложений.**

**Смазка нагнетателя наддува**

- Удалить переднее сиденье (см. раздел «Защелка сиденья» в главе ОБЩИЕ СВЕДЕНИЯ).
- Снять крышку для подачи смазки.
- Выполнить запуск двигателя и оставить его работать на частоте вращения холостого хода.
- Впрыскивать в течение 10 секунд в заливное отверстие нагнетателя наддува коммерчески доступное масло в аэрозольной упаковке.
- Остановить двигатель.

● Установить на место демонтированные детали.

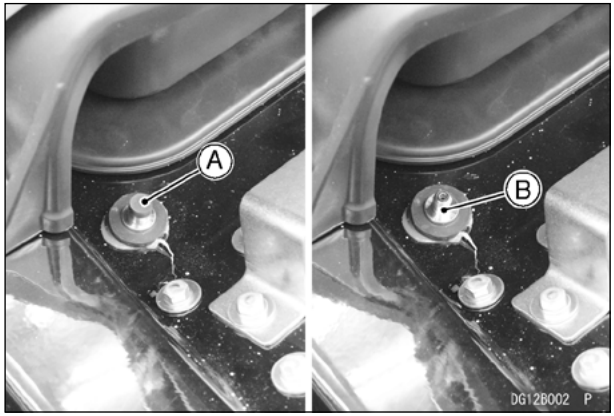


**A. Колпачок**
**B. Заливное отверстие**

## *УВЕДОМЛЕНИЕ*

**Для предотвращения перегрева и повреждения системы выпуска отработавших газов и двигателя не допускайте работы двигателя дольше 15 секунд, если водный мотоцикл не на воде. Никогда не давайте двигателю работать на максимальной частоте вращения, если водный мотоцикл не на воде.**

## Тросы управления

*Проверка свободного хода троса дросселя*

В механизме управления дроссельной заслонкой должен быть свободный ход.

● Измерить расстояние перемещения рычага дроссельной заслонки до начала увеличения частоты вращения двигателя. Свободный ход должен быть равен 2 мм (0,08 дюйма).
● Отрегулировать свободный ход, в случае необходимости.

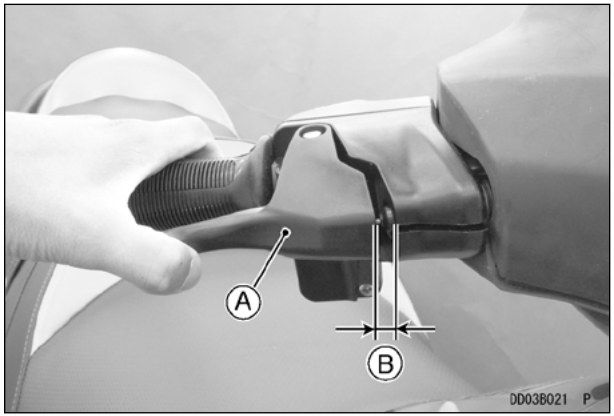


**A. Рычаг дроссельной заслонки**
**B. Около 2 мм (0,08 дюйма)**

*Регулировка свободного хода троса дросселя (JT1500A/K)*

● Ослабить и крутить стопорные гайки на конце троса дросселя, пока не будет получен надлежащий свободный ход.
● Надежно затянуть контргайки.

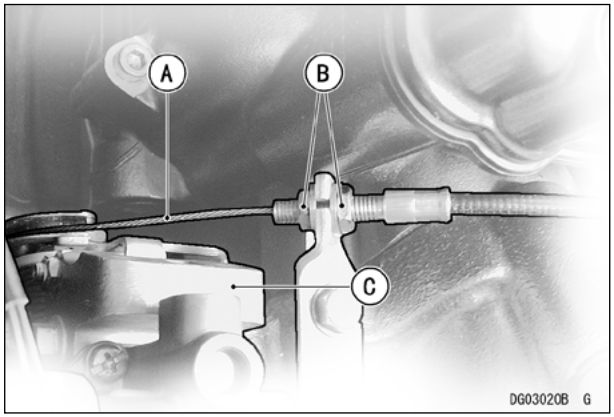


**A. Трос дросселя**
**B. Стопорные гайки**
**C. Дроссельная заслонка в сборе**

*Регулировка свободного хода троса дросселя (JT1500L/M/N)*

Этот водный мотоцикл оборудован дроссельной заслонкой с электроприводом.

Регулирование должно быть выполнено официальным дилером Kawasaki JET SKI.

*Регулировка троса рулевого управления*

● Установить руль в положение «прямо вперед».

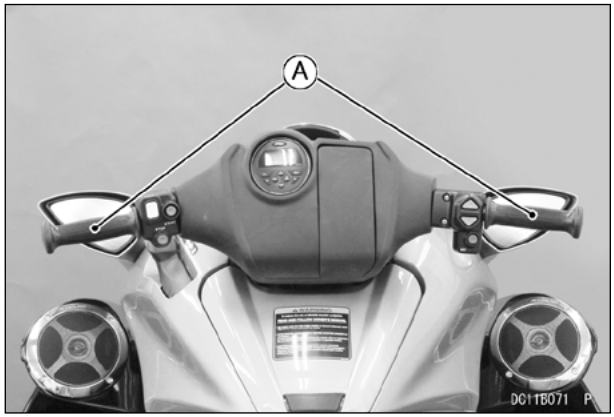


**A. Руль**

● Проверить, чтобы поворотная направляющая насадка была расположена на одинаковом расстоянии от каждой стороны кронштейна створки реверса.

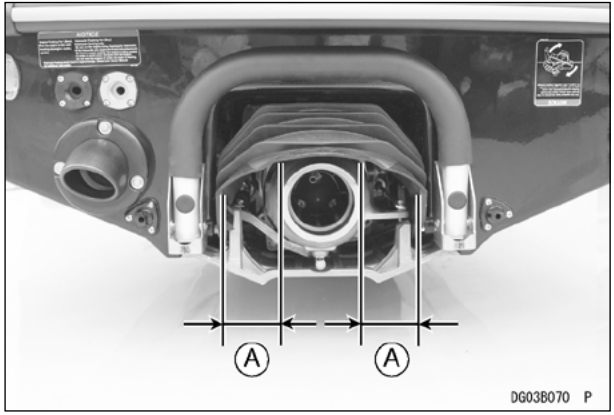


**A. Одинаковое расстояние**

- При необходимости отрегулировать трос рулевого управления.
- **(JT1500L/M/N)** Установить рычаг реверсирования в положение «R» (задний ход).
- Ослабить стопорную гайку на конце троса рулевого управления, расположенного с правой стороны от поворотной направляющей насадки.

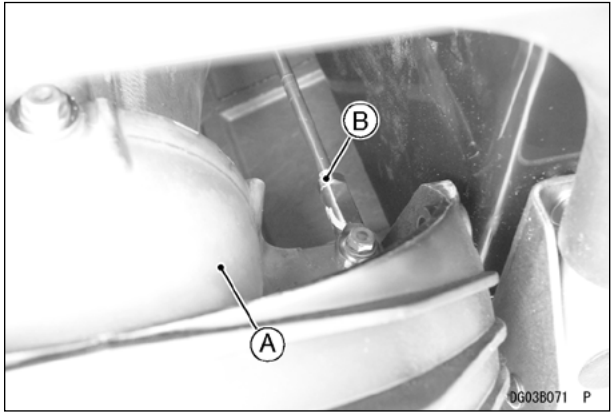


**A. Поворотная направляющая насадка**
**B. Контргайка**

- **(JT1500L/M/N)** Установить рычаг реверсирования в положение «F» (передний ход).
- Открутить болт и отсоединить трос от поворотного сопла.

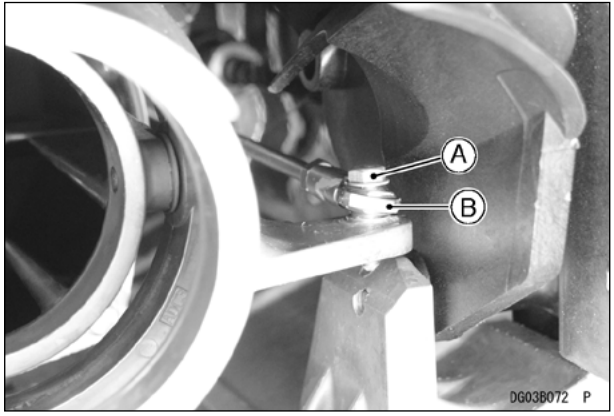


**A. Болт**
**B. Наконечник**

- Установить руль в положение «прямо вперед».
- Проворачивать наконечник на тросе для корректировки рулевого управления.

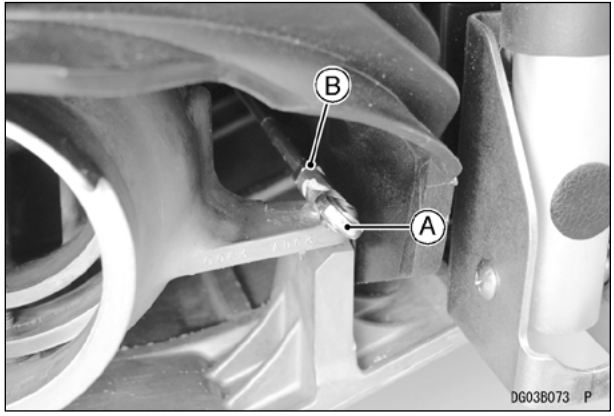


**A. Шарнирное соединение**
**B. Контргайка**

- Присоединить наконечник на место и проверить регулировку троса.
- Нанести на болты резьбовой фиксатор. Затянуть болт шарнира и контргайку.

| Момент затяжки болтов: |
| --- |
| 9,8 Н·м (1,0 кгс·м, 87 футо-фунтов) |

- В качестве дополнительной проверки, повернуть руль с борта на борт и измерить расстояния между поворотным соплом и краем кронштейна створки реверса. Расстояние должно быть в крайних положениях одинаковое.

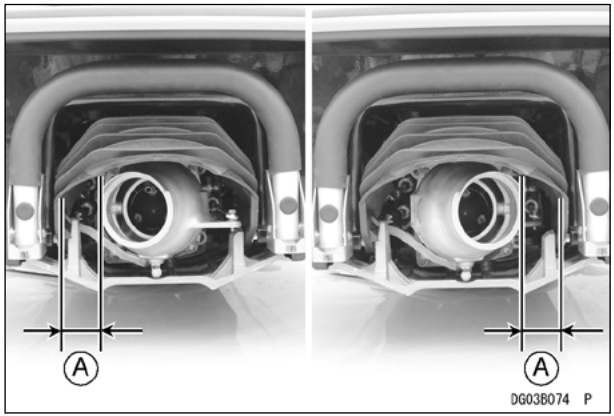


**A. Одинаковое расстояние**

*Проверка троса рулевого управления*

Проверку троса рулевого управления лучше всего проводить у официального дилера Kawasaki. Если рулевое управление становится тугим или заедает, обратитесь к дилеру для проверки троса рулевого управления.

**ПРИМЕЧАНИЕ**

○ *Трос рулевого управления герметичен с обоих концов и не нуждается в смазке.*

*Проверка троса регулирования дифферента (JT1500L/M/N)*

Проверку троса регулирования дифферента лучше всего проводить у официального дилера Kawasaki. Если привод регулирования дифферента становится тугим или заедает, обратитесь к дилеру для проверки троса рулевого управления.

**ПРИМЕЧАНИЕ**

○ *Троса регулирования дифферента герметичен с обоих концов и не нуждается в смазке.*

*Регулировка троса регулирования дифферента (JT1500L/M/N)*

Регулирование троса регулирования дифферента должно быть выполнено официальным дилером Kawasaki JET SKI.

*Регулировка троса реверса*

● Установить рычаг реверса «F» (вперед).

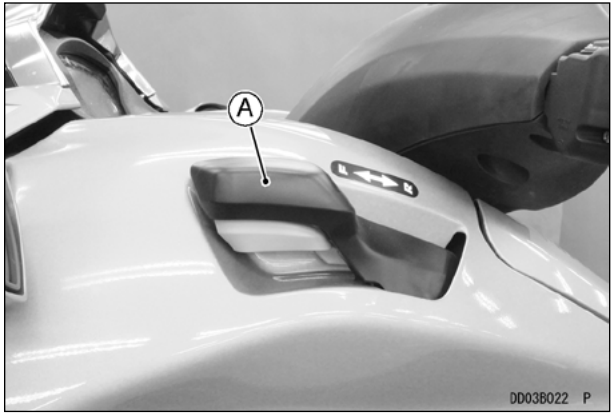


**A. Рычаг реверса (положение «F»)**

● Нижняя кромка створки должна располагаться выше поворотной направляющей насадки с небольшим свободным ходом, чтобы не соприкасаться со струей воды от водомета.

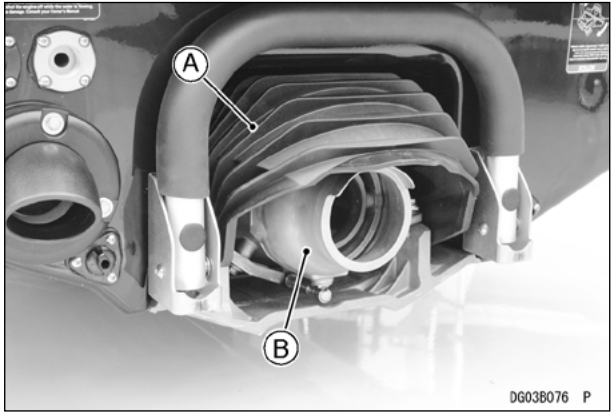


**A. Створка реверса**
**B. Поворотное сопло**

- Установить рычаг реверсирования в положение «R» (задний ход).

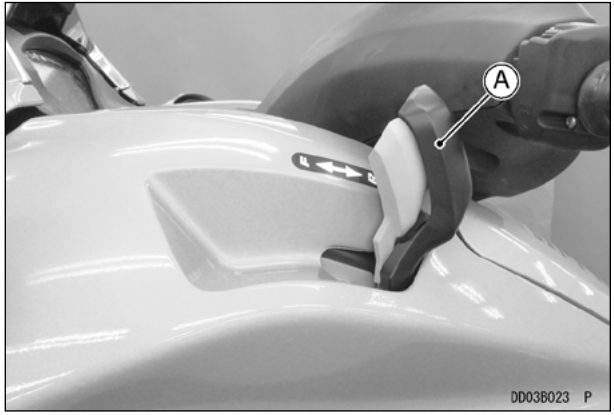


**A. Рычаг реверса (положение «R»)**

- Нижний стопор на створке должен опираться на основание плиты водомета.

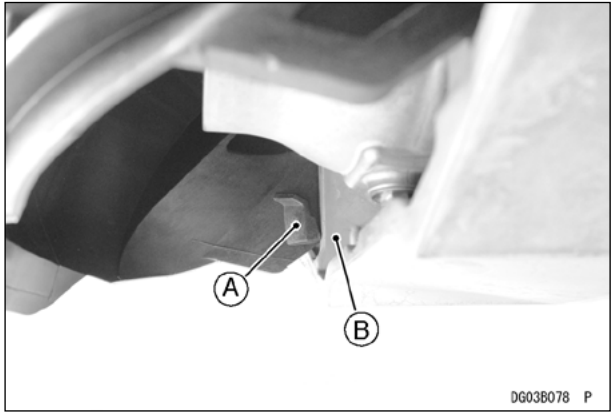


**A. Стопор**
**B. Край плиты водомета**

- Если какое-либо из местоположений некорректно, необходимо откорректировать трос реверса.
- Установить рычаг реверсирования в положение «R» (задний ход).
- Ослабить стопорную гайку на конце передаточной тяги.

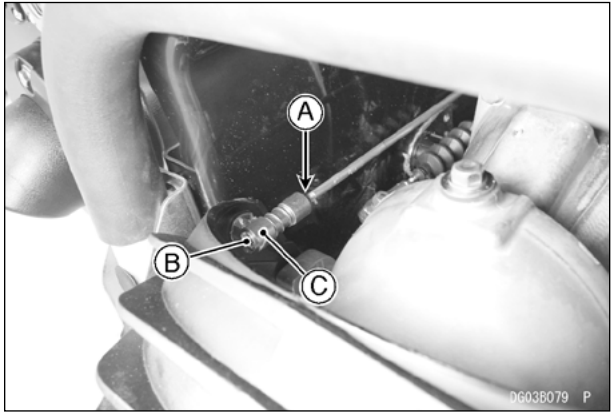


**A. Контргайка**
**B. Шарнирное соединение**
**C. Втулка**

- Сдвинуть внешнюю втулку назад и снять шарнирное соединение с шара.
- Повернуть шарнирное соединение и снова соединить его, чтобы нижняя кромка створки располагалась выше направляющей насадки, обеспечивая 2 ~ 3 мм (0,08 ~ 0,12 дюйма) свободного хода створки при установке рычага реверсирования в положение «F».

**ПРИМЕЧАНИЕ**

○ *После завершения описанной выше регулировки наконечник троса должен оставаться закрученным в тягу не менее чем на 5 мм.*

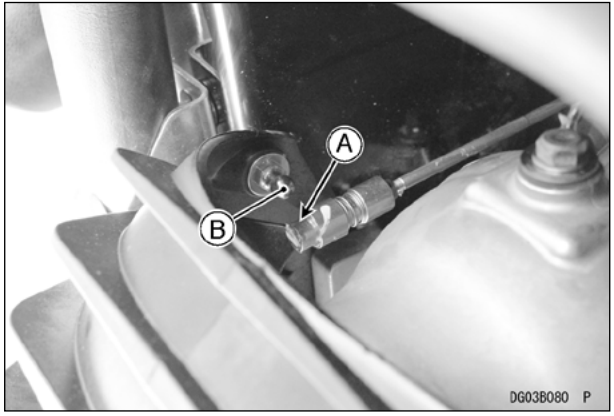


**A. Отверстие**
**B. Шар**

- Снова проверить регулировку.
- После регулирования необходимо надежно затянуть стопорную гайку.

*Проверка троса реверса*

Проверку троса реверса лучше всего проводить у официального дилера Kawasaki. Если рычаг переключения становится тугим или заедает, обратитесь к дилеру для проверки троса реверса.

**ПРИМЕЧАНИЕ**

○ *Трос рулевого управления герметичен с обоих концов и не нуждается в смазке.*

## Топливная система

### Регулировка дроссельной заслонки

*Частота вращения холостого хода*

Регулировку частоты вращения на холостом ходу лучше всего проводить у официального дилера Kawasaki. Если частота вращения холостого хода неустойчива, обратитесь к дилеру для проверки корпуса дроссельной заслонки.

**Частота вращения холостого хода**

1300 ±100 об/мин — на воде
1300 ±100 об/мин — не на воде

*Эксплуатация на большой высоте над уровнем моря*

Специальное регулирование для большой высоты над уровнем моря не требуется, поскольку ЭБУ (электронный блок управления двигателем) контролируется топливно-воздушную смесь автоматически.

### Обратный клапан на системе вентиляции топливного бака

Топливный бак оборудован резиновым шлангом. На вентиляционном шланге установлен маленький пластмассовый невозвратный клапан, который позволяет воздуху беспрепятственно поступать в бак, но при этом минимизирует вероятность разлива топлива при опрокидывании водного мотоцикла. Производите проверку невозвратного клапан в соответствии с **Картой периодического технического обслуживания** у официального дилера Kawasaki JET SKI, продавшего водный мотоцикл.

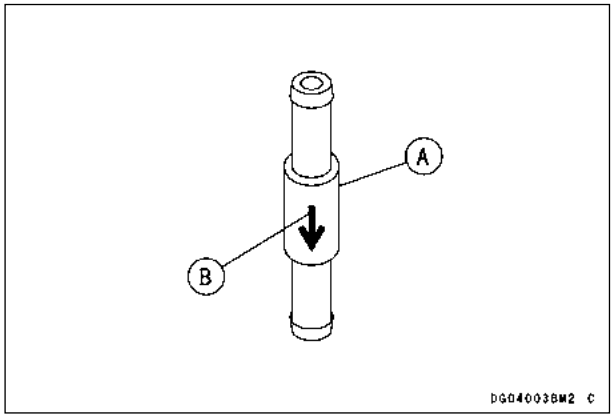


**A. Невозвратный клапан**
**B. Направление потока**

**Сетчатый фильтр топливного насоса**

На топливном насосе этого водного мотоцикла установлен сетчатый фильтр для предотвращения попадания грязи или другого инородного материала в топливопровод.

Обратитесь к официальному дилеру Kawasaki JET SKI для выполнения промывки сетчатого фильтра топливного насоса в соответствии с **Картой периодического технического обслуживания**.

**Шланг подачи топлива**

Состояние резинового топливного шланга со временем ухудшается. Перед использованием водного мотоцикла, перед длительным хранением и после длительного хранения, обратитесь к официальному дилеру JET SKI для проверки топливной системы.

**⚠ ПРЕДУПРЕЖДЕНИЕ**

**Топливо чрезвычайно огнеопасно, а при некоторых обстоятельствах может быть взрывоопасным. При работе двигателя водного мотоцикла топливный шланг постоянно находится под высоким давлением. При наличии трещин в топливном шланге или негерметичности соединений может разлиться бензин, что приведет к пожару или взрыву. Не запускайте двигатель, если повреждены топливные шланги или нарушена герметичность соединений топливной системы.**

## Моторное масло

Для обеспечения должной функциональности двигателя поддерживайте надлежащий уровень масла и проводите замену масла и масляного фильтра в соответствии с картой периодического технического обслуживания. Если масло используется слишком долго, то со временем в нем накапливаются инородные элементы (грязь и металлические частицы). Кроме того, оно теряет свои смазывающие качества.

**Требования к маслу (JT1500A/K)**

| | |
|---|---|
| Тип: | API SG, SH, SJ, SL или SM с JASO MA, MA1 или MA2 |
| Вязкость: | SAE10W-40 |
| Заправочный объем: | 4,0 л (4,2 амер. кварты) когда фильтр не заменяется. 4,2 л (4,4 амер. кварты) с заменой фильтра. 5,0 л (5,3 амер. кварты) когда двигатель полностью сухой. |

**Требования к маслу (JT1500L/M/N)**

| | |
|---|---|
| Тип: | API SG, SH, SJ, SL или SM с JASO MA, MA1 или MA2 |
| Вязкость: | SAE10W-40 |
| Заправочный объем: | 4,5 л (4,8 амер. кварты) при замене масла и (или) фильтра. 5,5 л (5,8 амер. кварты) когда двигатель полностью сухой. |

**ПРИМЕЧАНИЕ**

○ *Не добавляйте в масло никаких химических присадок. В выполняющих вышеупомянутые требования маслах уже имеются все необходимые присадки и ими обеспечивается адекватная смазка двигателя.*

Хотя для большинства условий и рекомендовано моторное масло 10W-40, вязкость масла, возможно, должна быть изменена для соответствия атмосферным условиям в регионе использования.

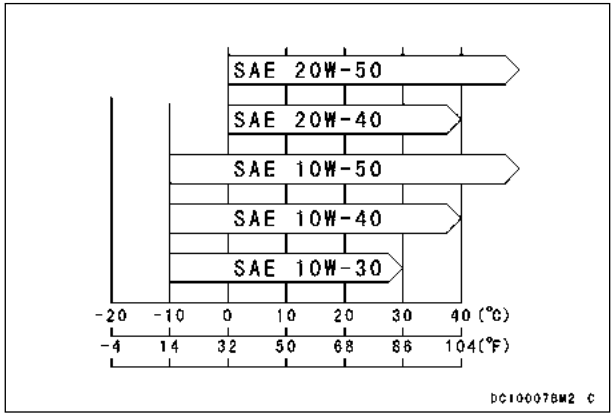


**Проверка уровня масла (JT1500A/K)**

● Проверка уровня масла двигателя должна производиться каждый день перед использованием водного мотоцикла. Добавить масло, в случае необходимости. См. «Перечень контрольных проверок перед использованием» в главе «Инструкция по эксплуатации».

● При проверке уровня масла водный мотоцикл должен быть выровнен относительно земли в максимально возможной степени.

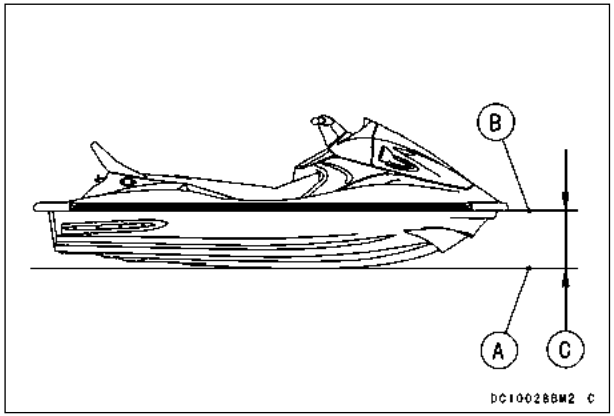


**A. Уровень земли**
**B. Привальный брус**
**C. Параллельно**

● Извлечь масломерный щуп, протереть его насухо и вставить назад в трубку щупа так, чтобы ручка была направлена к левой стороне корпуса, затем извлечь щуп снова и проверить уровень масла.

**ПРИМЕЧАНИЕ**

○ *Точный уровень масла не может быть получен, если масломерный щуп установлен в неправильном направлении.*

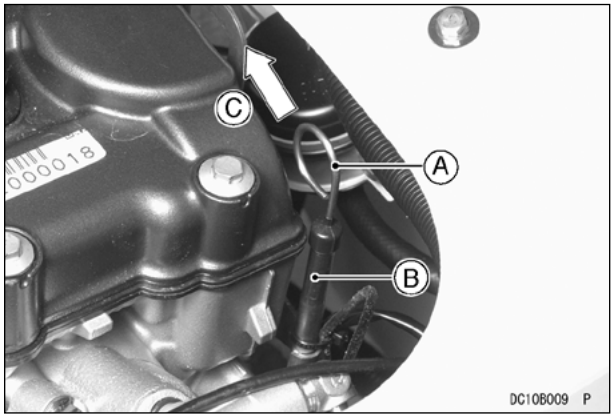


**A. Масломерный щуп**
**B. Трубка масломерного щупа**
**C. Левая сторона**

● Уровень масла на щупе должен находиться между линиями «H» (высокий) и «L» (низкий). Следует использовать отметки уровня для холодного состояния.

**ПРИМЕЧАНИЕ**

○ *Необходимо быть внимательным при считывании показания по масломерному щупу, поскольку на щупе имеются различные отметки уровня, которые должны использоваться в зависимости от температуры масла. См. приведенный рисунок.*

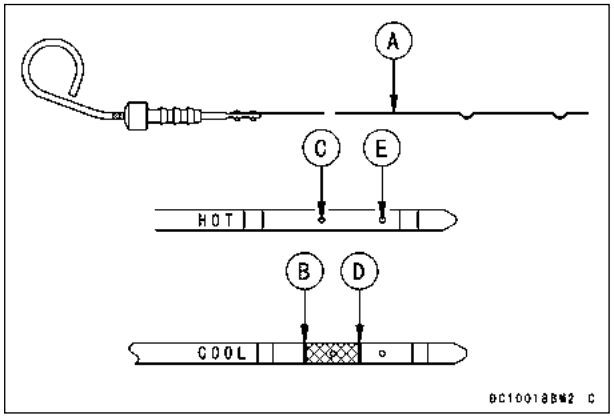


**A. Масломерный щуп**
**B. Уровень «H» (высокий) для холодного масла**
**C. Уровень «H» (высокий) для горячего масла**
**D. Уровень «L» (низкий) для холодного масла**
**E. Уровень «L» (низкий) для горячего масла**

- Если уровень масла слишком низкий, следует добавить необходимое количество масла. Должны использоваться та же самый тип и марка масла, которое уже находится в двигателе.

## *УВЕДОМЛЕНИЕ*

**Не допускайте попадания в двигатель инородных материалов, так как это может стать причиной серьезного повреждения двигателя.**

**Проверка уровня масла (JT1500L/M/N)**

- Проверка уровня масла двигателя должна производиться каждый день перед использованием водного мотоцикла. Добавить масло, в случае необходимости. См. «Перечень контрольных проверок перед использованием» в главе «Инструкция по эксплуатации».
- При проверке уровня масла водный мотоцикл должен быть выровнен относительно земли в максимально возможной степени.

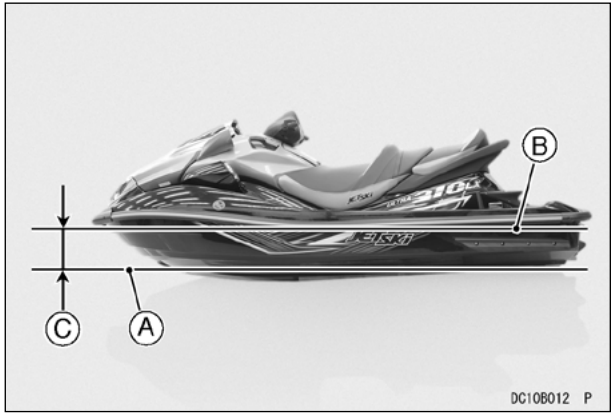


**A. Уровень земли**
**B. Привальный брус**
**C. Параллельно**

- Извлечь масломерный щуп, протереть его насухо и вставить назад в трубку щупа так, чтобы ручка была направлена к левой стороне корпуса, затем извлечь щуп снова и проверить уровень масла.

**ПРИМЕЧАНИЕ**

○ *Точный уровень масла не может быть получен, если масломерный щуп установлен в неправильном направлении.*

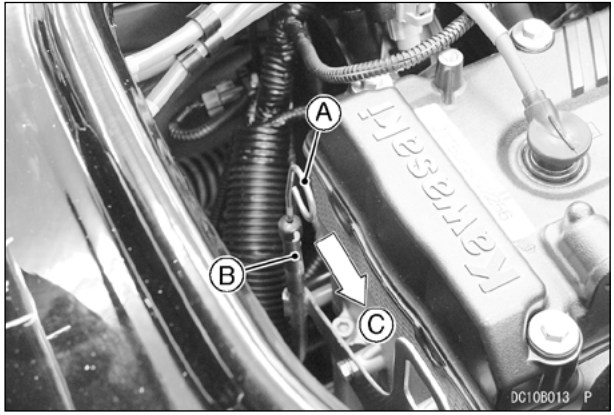


**A. Масломерный щуп**
**B. Трубка масломерного щупа**
**C. Левая сторона**

- Уровень масла на щупе должен находиться между линиями «H» (высокий) и «L» (низкий).

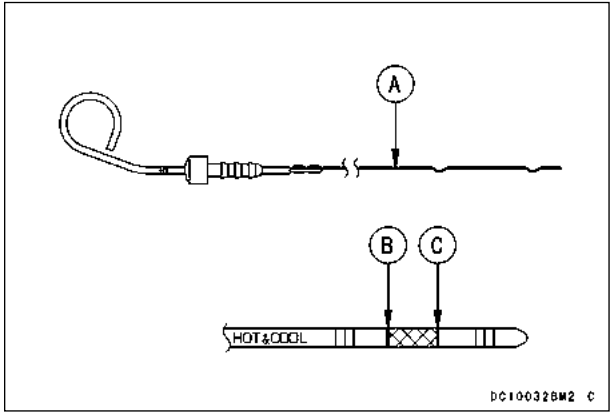


**A. Масломерный щуп**
**B. Уровень «H» (высокий)**
**C. Уровень «L» (нижний)**

- Если уровень масла слишком низкий, следует добавить масло до нижнего уровня. Должны использоваться та же самый тип и марка масла, которое уже находится в двигателе.

## *УВЕДОМЛЕНИЕ*

**Не допускайте попадания в двигатель инородных материалов, так как это может стать причиной серьезного повреждения двигателя.**

**Замена масла и (или) масляного фильтра (JT1500A/K)**

Заменить моторное масло и масляный фильтр в соответствии с Картой технического обслуживания, следуя приведенной ниже процедуре.

- Выровнять водный мотоцикл относительно земли (с борта на борт и с носа в корму).

- Запустить двигатель в хорошо проветриваемой зоне, подавая воду в систему охлаждения.

## *УВЕДОМЛЕНИЕ*

**Двигатель должен начать работать до начала подачи воды, вода должна быть перекрыта до остановки двигателя.**
**Не допускайте работы двигателя без протока охлаждающей воды дольше 15 секунд.**

- Прогреть и остановить двигатель.
- Снять крышку маслозаливной горловины и вытащить масломерный щуп.

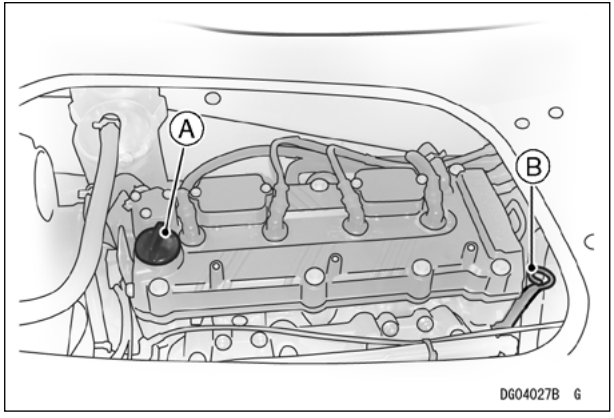


**A. Пробка заливного отверстия**
**B. Масломерный щуп**

## *УВЕДОМЛЕНИЕ*

**Не допускайте попадания в двигатель инородных материалов, так как это может стать причиной серьезного повреждения двигателя.**

- Полностью откачать масло через трубку масломерного щупа, используя имеющийся в наличие вакуумный насос.

## ⚠ ПРЕДУПРЕЖДЕНИЕ

**Моторное масло токсично и загрязняет окружающую среду. Для защиты окружающей среды всегда сдавайте отработавшее моторное масло для утилизации в специализированный центр по переработке отходов.**

- Положить под масляный фильтр кусок ветоши для сбора масла, которое может вылиться при демонтаже масляного фильтра.
- Открутить масляный фильтр.

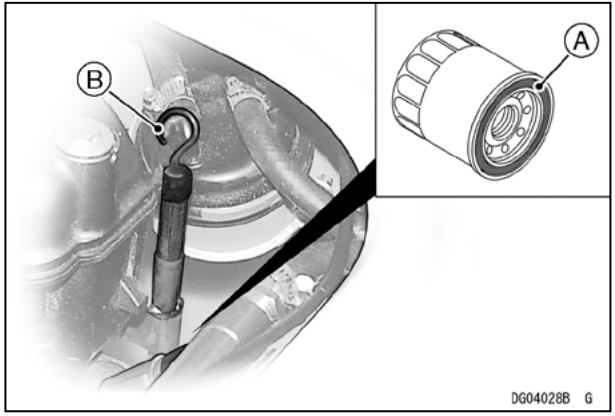


**A. Масляный фильтр**
**B. Масломерный щуп**

- Нанести на прокладку нового фильтра тонкий слой масла и затянуть патрон с указанным усилием затяжки.

| Момент затяжки фильтра: |
|---|
| 18 Н·м (1,8 кгс·м, 13 футо-фунтов) |

- Залить масло до уровня «H» (высокий) по масломерному щупу. (Использовать метки уровня для холодного состояния).

**ПРИМЕЧАНИЕ**

○ Соблюдать осторожность, чтобы не залить лишнее масло. *Если масла залито слишком много, удалить излишки.*

- Установить на место маслозаливную крышку и масломерный щуп.
- Запустить двигатель на несколько минут, подавая воду в систему охлаждения (см. раздел «Промывка системы охлаждения»).

**⚠ ПРЕДУПРЕЖДЕНИЕ**

**Если подача воды будет включена до запуска двигателя, вода может через выхлопную трубу попасть в двигатель и вызвать серьезное повреждение двигателя. Для предотвращения повреждения двигателя всегда сначала производите запуск двигателя и только после этого открывайте подачу воды.**

- Уровень масла на щупе опять должен находиться между линиями «H» (высокий) и «L» (низкий).
- Убедиться в отсутствии протечек в моторном отсеке.

**ПРИМЕЧАНИЕ**

○ *Для выполнения этой процедуры потребуется наличие технических навыков и специальный инструмент. Если это обслуживание не может быть выполнено по каким-либо причинам самостоятельно, обратитесь к дилеру Kawasaki.*

После заливки необходимо проверить уровень масла, выполняя следующую процедуру.

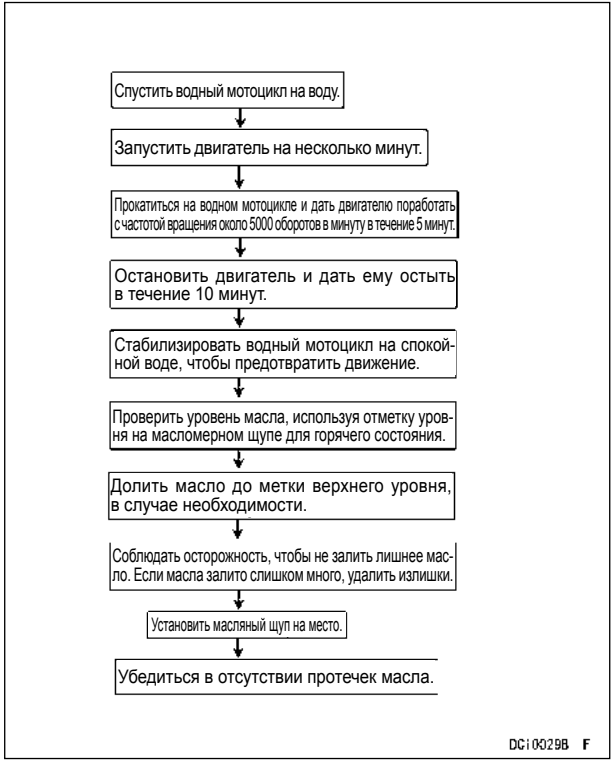


**ПРИМЕЧАНИЕ**

○ *Так как дифферент и крен водного мотоцикла сильно влияют на измеренный уровень масла, водитель и (или) груз не должны находиться на борту водного мотоцикла при измерении уровня масла. Также заправьте топливный бак, если это еще не сделано.*

○ *Данная процедура измерения при нахождении водного мотоцикла на плаву должна выполняться в случае необходимости добавления масла.*

**Замена масла (JT1500L/M/N)**

Замените моторное масло в соответствии с Картой технического обслуживания, следуя приведенной ниже процедуре.

- Выровнять водный мотоцикл относительно земли (с борта на борт и с носа в корму).
- Запустить двигатель в хорошо проветриваемой зоне, подавая воду в систему охлаждения.

***УВЕДОМЛЕНИЕ***

**Двигатель должен начать работать до начала подачи воды, вода должна быть перекрыта до остановки двигателя.**
**Не допускайте работы двигателя без протока охлаждающей воды дольше 15 секунд.**

- Прогреть и остановить двигатель.
- Снять крышку маслозаливной горловины и вытащить масломерный щуп.

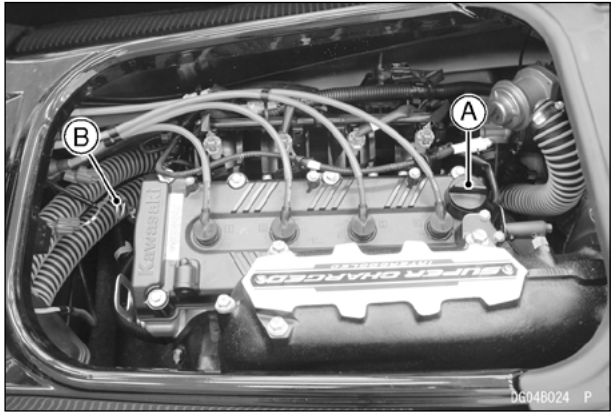


**A. Пробка заливного отверстия**
**B. Масломерный щуп**

## *УВЕДОМЛЕНИЕ*

**Не допускайте попадания в двигатель инородных материалов, так как это может стать причиной серьезного повреждения двигателя.**

- Полностью откачать масло через трубку масломерного щупа, используя имеющийся в наличие вакуумный насос.

## ⚠ ПРЕДУПРЕЖДЕНИЕ

**Моторное масло токсично и загрязняет окружающую среду. Для защиты окружающей среды всегда сдавайте отработавшее моторное масло для утилизации в специализированный центр по переработке отходов.**

- Залить масло до уровня «H» (высокий) по масломерному щупу.

**ПРИМЕЧАНИЕ**

○ Соблюдать осторожность, чтобы не залить лишнее масло. *Если масла залито слишком много, удалить излишки.*

- Установить на место маслозаливную крышку и масломерный щуп.
- Запустить двигатель на несколько минут, подавая воду в систему охлаждения (см. раздел «Промывка системы охлаждения»).

## ⚠ ПРЕДУПРЕЖДЕНИЕ

**Если подача воды будет включена до запуска двигателя, вода может через выхлопную трубу попасть в двигатель и вызвать серьезное повреждение двигателя. Для предотвращения повреждения двигателя всегда сначала производите запуск двигателя и только после этого открывайте подачу воды.**

- Уровень масла на щупе опять должен находиться между линиями «H» (высокий) и «L» (низкий).
- Убедиться в отсутствии протечек в моторном отсеке.

**ПРИМЕЧАНИЕ**

○ *Для выполнения этой процедуры потребуется наличие технических навыков и специальный инструмент. Если это обслуживание не может быть выполнено по каким-либо причинам самостоятельно, обратитесь к дилеру Kawasaki.*
○ *Замена масляного фильтра должна производиться дилером Kawasaki.*

После заливки необходимо проверить уровень масла, выполняя следующую процедуру.

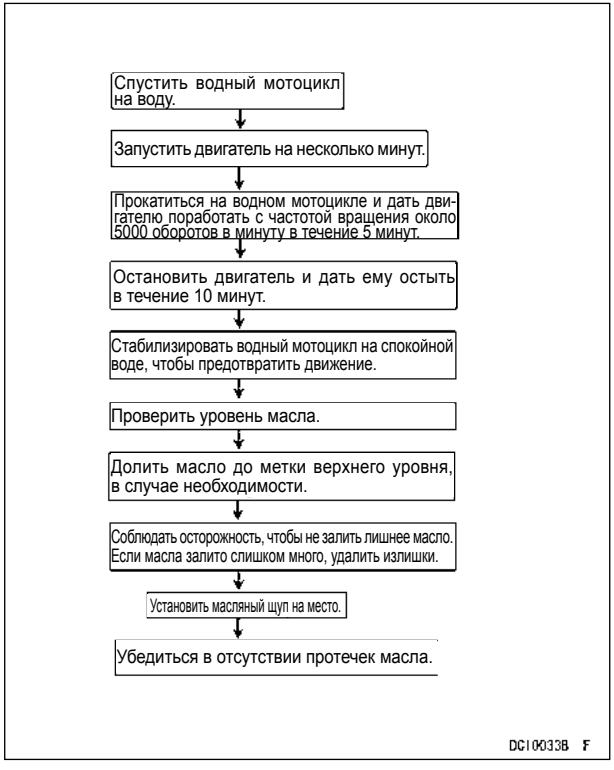


**ПРИМЕЧАНИЕ**

- *Так как дифферент и крен водного мотоцикла сильно влияют на измеренный уровень масла, убедитесь, что водитель и (или) груз не находятся на борту водного мотоцикла при измерении уровня масла. Также заправьте топливный бак, если это еще не сделано.*
- *Данная процедура измерения при нахождении водного мотоцикла на плаву должна выполняться в случае необходимости добавления масла.*

## Клапанный зазор

При износе клапана и седла уменьшается клапанный зазор, что приводит к нарушению фаз газораспределения.

| *УВЕДОМЛЕНИЕ* |
|---|
| **Если клапанный зазор вовремя не отрегулировать, то износ приведет к полному исчезновению зазора, клапаны будут оставаться частично открытыми. Это понизит рабочие характеристики и вызовет прогорание клапана и седла клапана, что может привести к серьезному повреждению двигателя. Для обеспечения надлежащих рабочих характеристик и предотвращения повреждения двигателя производите проверку клапанного зазора согласно карты периодического технического обслуживания.** |

- Клапанный зазор каждого из клапанов должен проверяться и регулироваться в соответствии с картой периодического технического обслуживания.
- Проверка и регулировка должны быть выполнено официальным дилером Kawasaki JET SKI.

**Клапанный зазор (JT1500A/K)**

| | |
|---|---|
| Впускной | 0,15 ~ 0,24 мм (0,0059 ~ 0,0094 дюйма) |
| Выпускной | 0,22 ~ 0,31 мм (0,0087 ~ 0,0122 дюйма) |

**Клапанный зазор (JT1500L/M/N)**

| | |
|---|---|
| Впускной | 0,15 ~ 0,24 мм (0,0059 ~ 0,0094 дюйма) |
| Выпускной | 0,47 ~ 0,55 мм (0,0185 ~ 0,0217 дюйма) |

## Свечи зажигания

Так как двигатель охлаждается водой и обычно работает при неизменном открытии дроссельной заслонки, температура крышки цилиндра относительно стабильна. Поэтому, если двигатель в хорошем состоянии и правильно отрегулирован, нет необходимости использовать свечу зажигания с другим калильным числом. Так как использование свечи зажигания с несоответствующим калильным числом может вызвать серьезное повреждение двигателя, рекомендуется использовать только стандартную свечу зажигания.

**Стандартная свеча зажигания (JT1500A/K)**

| | |
|---|---|
| Стандартная свеча: | NGK CR9EK |
| Вывод: | резьбовая контактная головка |
| Зазор свечи: | 0,7 ~ 0,8 мм (0,028 ~ 0,032 дюйма) |
| Момент затяжки: | 13 Н·м (1,3 кгс·м, 115 дюймо-фунтов) |

**(JT1500A/K)**

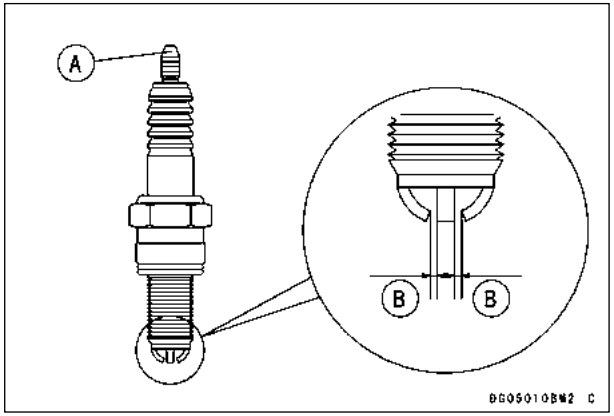


**A. Резьбовая контактная головка**
**A. Зазор свечи зажигания**

**(JT1500L/M/N)**

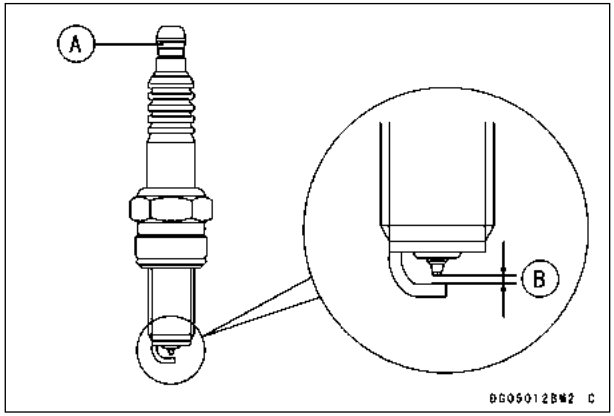


**A. Штыревая контактная головка**
**A. Зазор свечи зажигания**

**Стандартная свеча зажигания (JT1500L/M/N)**

| | |
|---|---|
| Стандартная свеча: | NGK PMR9B |
| Вывод: | штыревая контактная головка |
| Зазор свечи: | 0,6 ~ 0,7 мм (0,024 ~ 0,028 дюйма) |
| Момент затяжки: | 13 Н·м (1,3 кгс·м, 115 дюймо-фунтов) |

*Осмотр и замена свечи зажигания*

- Вывернуть свечи зажигания и осмотреть керамические изоляторы. Вид изоляторов отражает эффективность процесса сгорания. Когда двигатель работает должным образом, изоляторы свечи должны быть чистыми и иметь светло-коричневый цвет. Если изоляторы имеют глянцевый вид или очень белый цвет, а электроды кажутся перегретыми, а также при наличии серых металлических отложений на свечах — температура в камере сгорания слишком высокая. Проверка должна быть выполнена официальным дилером Kawasaki JET SKI.

## *УВЕДОМЛЕНИЕ*

**Чрезмерная рабочая температура может вызвать серьезное повреждение двигателя. Для предотвращения повреждение двигателя должна быть немедленно установлена и устранена причина чрезмерной рабочей температуры.**

- Сухая черная копоть на изоляторах указывает на чрезмерно богатую топливно-воздушную смесь. Проверьте корректность регулировки троса управления дроссельной заслонкой. Проверка должна быть выполнена официальным дилером Kawasaki JET SKI.
- Проверить состояние свечи зажигания. Если электроды свечи округлены или повреждены, покрыты нагаром или в изоляторе есть трещины, свечу следует заменить.
- Измерьте зазор между электродами свечи. Для предотвращения возможного повреждения электродов необходимо использовать цилиндрический щуп.

## *УВЕДОМЛЕНИЕ*

**Не регулируйте зазор свечи. Если зазор свечи не соответствует указанному диапазону, замените свечу зажигания.**

**ПРИМЕЧАНИЕ**

○ *(JT1500A/K) Если свеча замаслена или имеет отложение нагара, ее необходимо очистить растворителем с высокой температурой вспышки и непроволочной (нейлоновой и т. д.) щеткой или с помощью струйного аппарата для очистки свечей зажигания.*

**(JT1500A/K)**

## *УВЕДОМЛЕНИЕ*

**Для предотвращения повреждения электрода не используйте проволочную щетку для чистки свечи зажигания.**

*Установка свечи зажигания*

- Закрутить свечи в отверстия для свечей зажигания.
- Затянуть свечи с заданным моментом.

Момент затяжки:
13 Н·м (1,3 кгс·м, 115 дюймо-фунтов)

- Надежно установить колпачок свечи зажигания на свечу.
- Несильно потянуть за колпачок и убедиться в надежности фиксации.

**ПРИМЕЧАНИЕ**

○ ***(JT1500K/L/M/N)*** *Необходимо установить колпачки свечей зажигания так, чтобы провода свечей зажигания были расположены под прямым углом к осевой линии двигателя.*

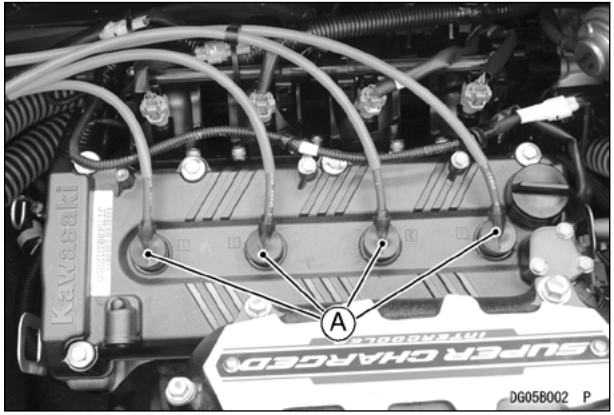


**A. Колпачки свечей зажигания**

## Аккумуляторная батарея

Аккумуляторная батарея расположена в переднем отсеке для принадлежностей (JT1500A — под сиденьем в заднем отсеке для принадлежностей).

- **(JT1500K/L/M/N)** Удалить крышку выемки для аккумуляторной батареи в переднем отсеке для принадлежностей.

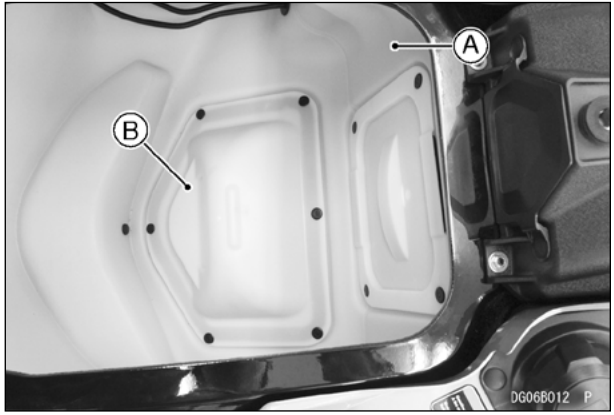


**A. Передний отсек для хранения принадлежностей**
**B. Крышка выемки для аккумуляторной батареи**

**ПРИМЕЧАНИЕ**

○ ***(JT1500K/L/M/N)*** *Крышка выемки для аккумуляторной батареи крепится быстросъемными заклепками. Быстросъемная заклепка может быть удалена выталкиванием штифта в центре заклепки. При установке заклепки необходимо сначала вставить в верхнюю часть заклепки центральный штифт, потом установить заклепку на место и полностью вдавить штифт в заклепку.*

*Удаление быстросъемной заклепки*

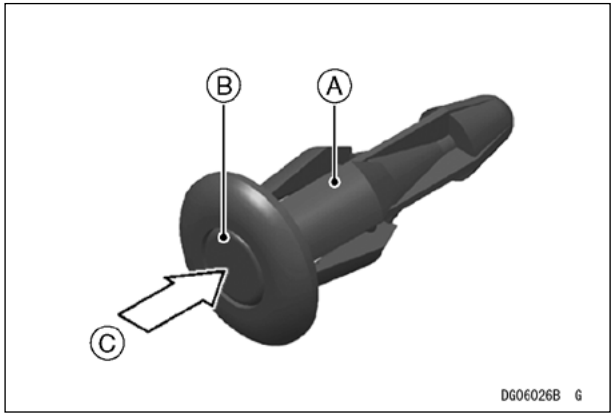


**A. Быстросъемная заклепка**
**B. Центральный штифт**
**C. Нажать**

*Установка быстросъемной заклепки*

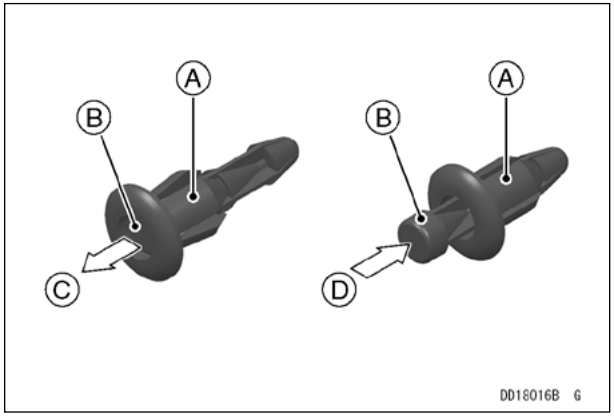


**A. Быстросъемная заклепка**
**B. Центральный штифт**
**C. Полностью вытащить**
**D. Нажать**

На этом водном мотоцикле установлена необслуживаемая (герметичная) аккумуляторная батарея. После заполнения аккумуляторной батареи электролитом, при подготовке к работе, уплотнение не должно удаляться. Проверять уровень электролита в аккумуляторной батарее или добавить дистиллированную воду не требуется.

## ⚠ ОПАСНО

- **В результате реакции с кислотой аккумуляторной батареи выделяется водород, который, при некоторых обстоятельствах, может быть огнеопасным и взрывоопасным. Он присутствует в аккумуляторной батарее всегда, даже в разряженном состоянии. Не используйте вблизи аккумуляторной батареи открытый огонь (в том числе зажженные сигареты).**
- **При работе с аккумуляторной батареей используйте средство для защиты глаз. В случае контакта кислоты аккумуляторной батареи с кожей, глазами или одеждой, немедленно промойте пораженные участки большим количеством воды в течение, по крайней мере, пяти минут. Обратитесь за медицинской помощью.**

## *УВЕДОМЛЕНИЕ*

**Удаление уплотняющей ленты может стать причиной повреждения аккумуляторной батареи. Никогда не удаляйте уплотняющую ленту, иначе аккумуляторная батарея может быть повреждена. Использование обычной аккумуляторной батареи на этом водном мотоцикле вызовет неисправность электрической системы. Не устанавливайте обычную аккумуляторную батарею.**

| | |
|---|---|
| Изготовитель | Yuasa Battery |
| Тип | YTX20L-BS |

*Демонтаж аккумуляторной батареи*

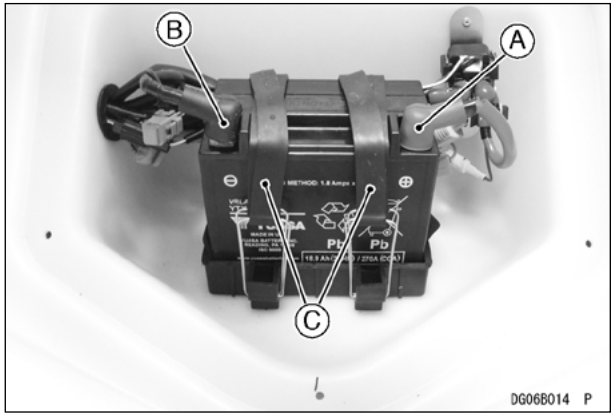


**A. Положительный кабель (красный)**
**B. Отрицательный кабель (черный)**
**C. Ленты крепления**

**Отключение кабелей от аккумуляторной батареи**
- **(JT1500A)** Выключить зажигание.
- **(JT1500K/L/M/N)** Перед началом это процедуры необходимо удалить ключ из замка зажигания.

**(1) Сместить резиновый колпачок.**

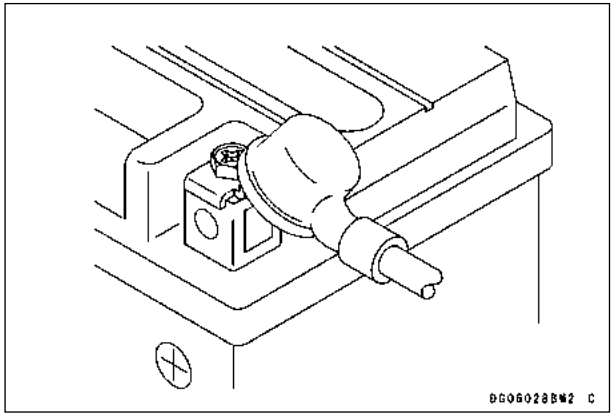


**(2). Отключение отрицательного кабеля**

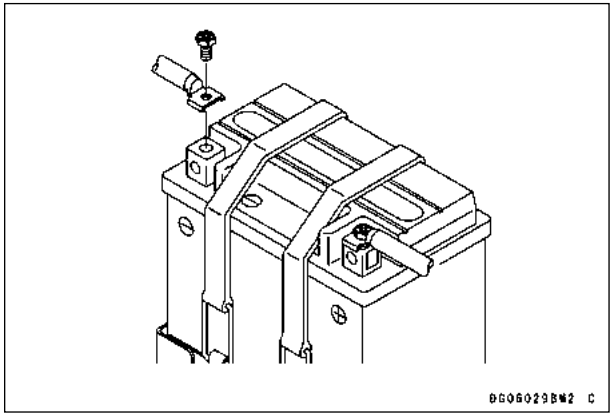


- Первым отсоединить от аккумуляторной батареи отрицательный кабель.

**(3) Отключение положительного кабеля**

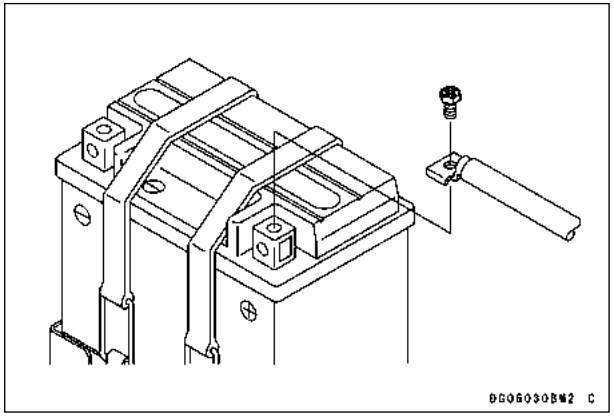


- Затем отсоединить от аккумуляторной батареи положительный кабель.

**(4) Демонтаж аккумуляторной батареи**

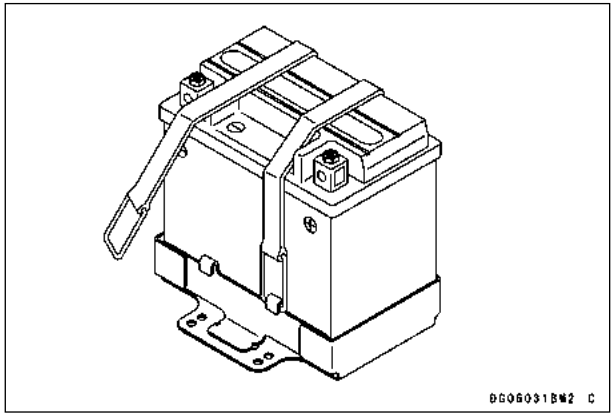


- Отсоединить ленты крепления.

*Проверка и техническое обслуживание аккумуляторной батареи*

**(1) Окисление или коррозия клемм аккумуляторной батареи (патина или белый налет)**

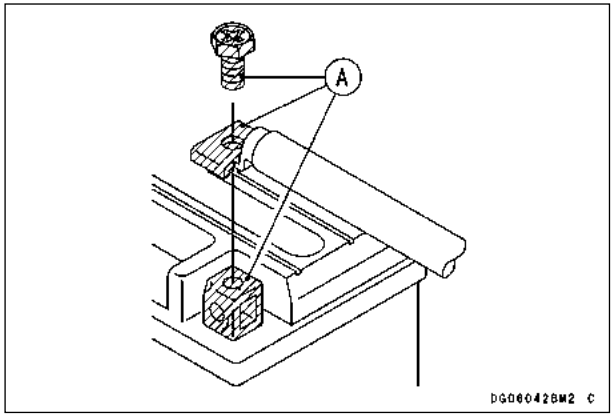


**A. Окисление или коррозия**

<Очистка>

1. Нанести проникающую смазку-аэрозоль.
2. Сделать выдержку пять минут.
3. Вытереть тканью или отполировать мелкой наждачной шкуркой или проволочной щеткой.

**(2) Повреждение клемм аккумуляторной батареи (деформация, трещины, вмятины)**

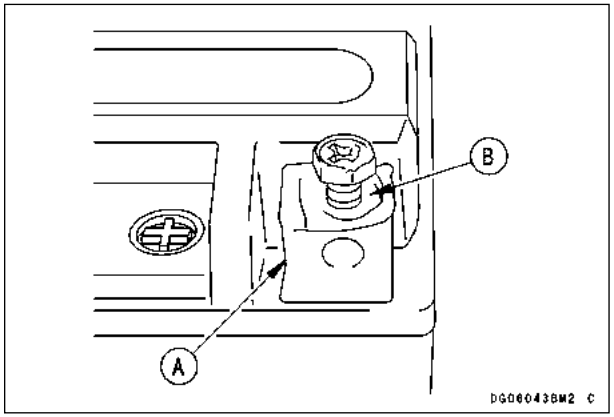


**A. Деформация**
**B. Вмятина**

- При наличии деформации, трещин или вмятин аккумуляторную батарею следует заменить.

**(3) Проверка аккумуляторной батареи**

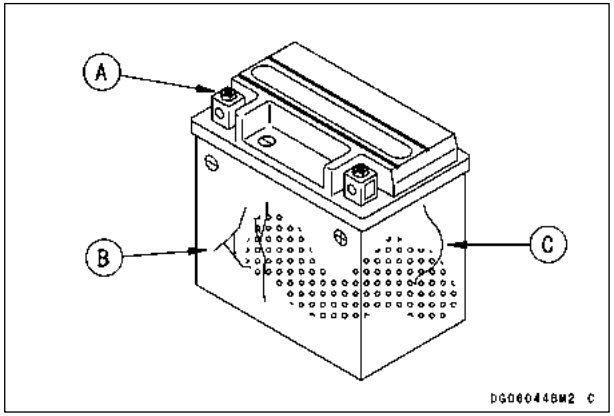


**A. Ослабление**
**B. Трещины**
**C. Деформация**

- Проверить аккумуляторную батарею на наличие деформации или трещин.

**(4) Проверка лент крепления аккумуляторной батареи**

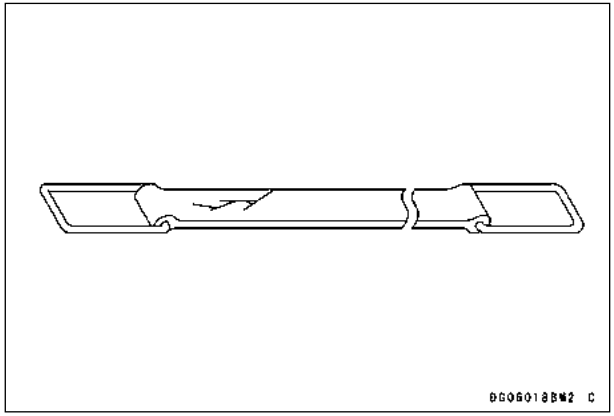


- Проверить ленты крепления на наличие каких-либо повреждений.

**(5) Очистка полки для аккумуляторной батареи**

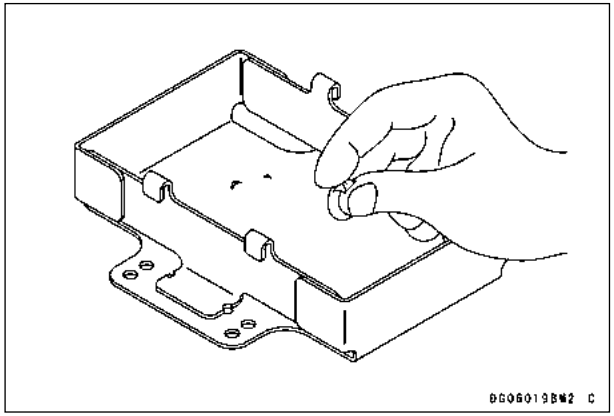


- Проверить состояние полки для аккумуляторной батареи и удалить пыль.

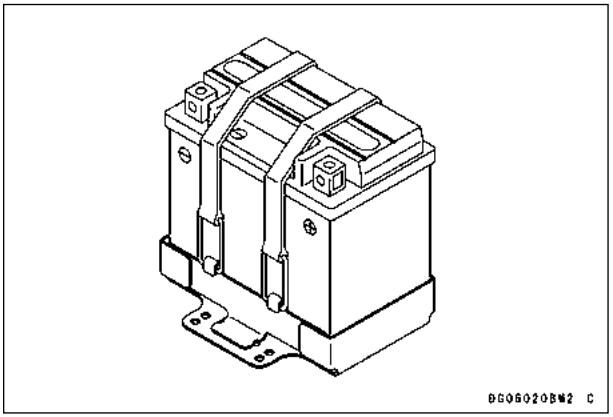


- Закрепить аккумуляторную батарею лентами и убедиться в надежности крепления.

*Установка аккумуляторной батареи*

**1. Монтаж и крепление аккумуляторной батареи**

**2. Подключение кабелей**

- Первым подключить к аккумуляторной батарее положительный кабель.

**(1) Предварительная затяжка**

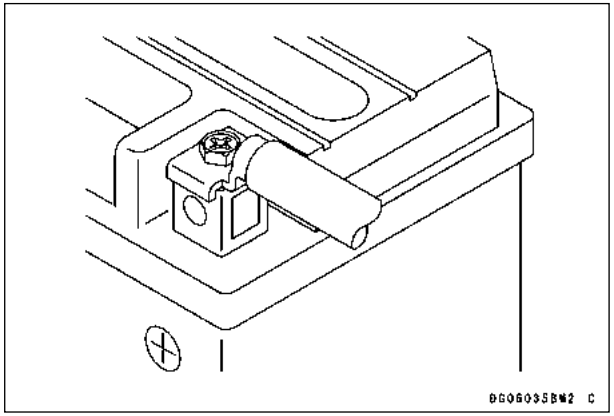

- При подключении кабелей к клеммам следует обращать внимание на полярность и на наличие надлежащего контакта.

**(2) Затяжка**

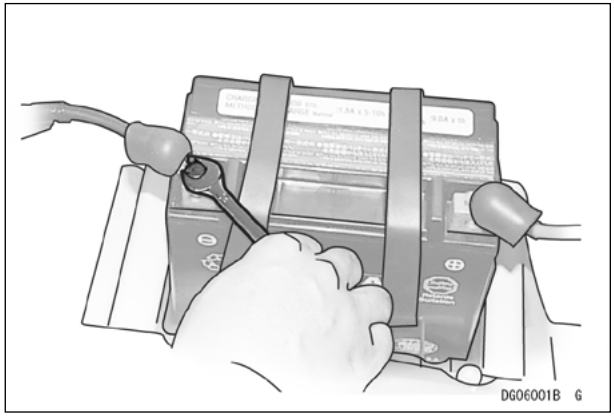


- Надежно затянуть винты клемм ключом.
- Сначала затягивается положительный вывод, затем отрицательный.

| ***УВЕДОМЛЕНИЕ*** |
| --- |
| **Несоблюдение полярности подключения аккумулятора вызовет повреждение электрической системы. Для предотвращения повреждения убедитесь, что аккумуляторная батарея подключена правильно.** |

**(3) Проверка подключения кабелей аккумуляторной батареи**

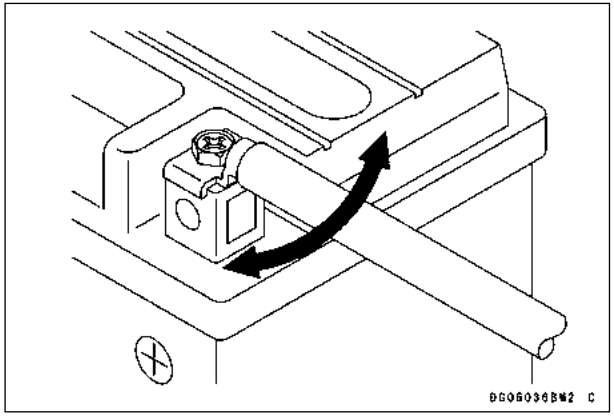


- После затягивания винтов обеих клемм необходимо попытаться перемещать кабели из стороны в сторону и убедиться, что кабели надежно закреплены и не перемещаются.

**(4) Антикоррозионная обработка**

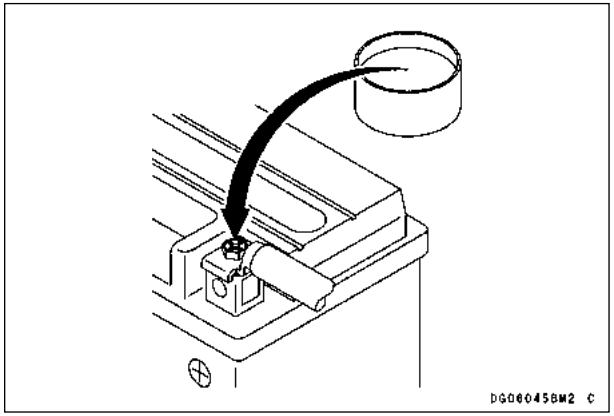


- Нанести на клеммы консистентную смазку или проникающую смазку-аэрозоль.

**(5) Установка резиновых колпачков**

● Полностью закрыть клеммы резиновыми колпачками.

Меры предосторожности при подключении кабелей.

**(1) Не следует использовать для подключения кабелей длинные болты, чтобы предотвратить ослабление соединений.**

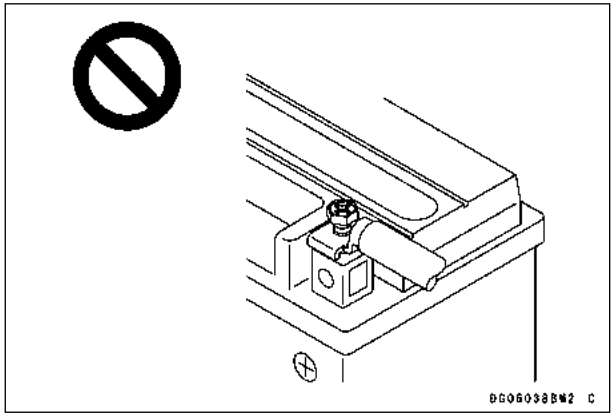

**(2) Не следует использовать для подключения кабелей проволоку, чтобы предотвратить ослабление электрических соединений.**

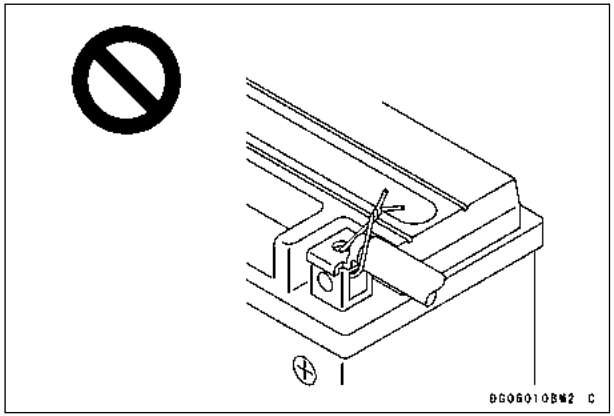


**(3) Недопустимо ударять по клеммам молотком, так как при этом они могут быть повреждены.**

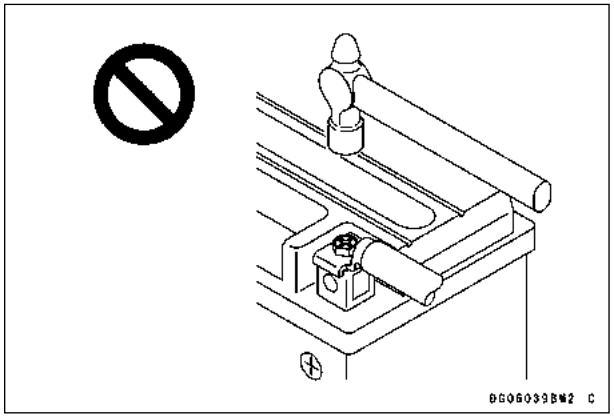

**(4) Не следует использовать быстрые соединители, чтобы предотвратить случайное отключение кабелей из-за вибрации.**

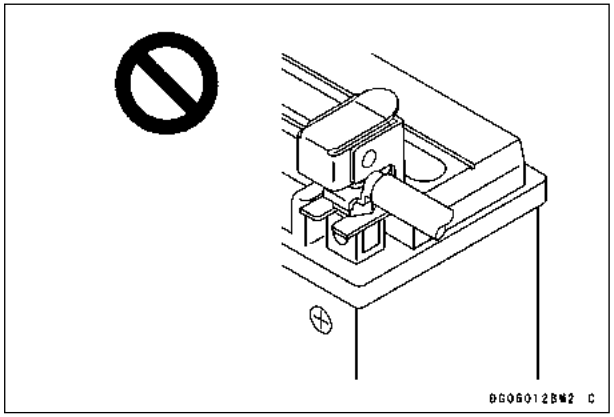

**(5) При одновременном подключении нескольких кабелей затяжку следует произвести должным образом, чтобы исключить наличие зазоров между клеммами.**

## ⚠ ПРЕДУПРЕЖДЕНИЕ

**Плохо подключенные кабели аккумулятора могут образовать искры, которые могут вызвать возгорание или взрыв, приводящий к ранению или смерти. Удостоверьтесь, что винты полюсов батареи надежно затянуты и на клеммы установлены защитные крышки.**

*Характеристики аккумуляторной батареи*

На этом водном мотоцикле установлена герметичная аккумуляторная батарея, поэтому нет необходимости проверять уровень электролита или добавлять дистиллированную воду. Уплотнительная лента не должна сниматься, так как при подготовке аккумуляторной батареи к работе был использован определенный тип электролита.

Однако, чтобы максимизировать срок службы аккумуляторной батареи и гарантировать, что ей будет обеспечена требуемая для запуска двигателя мощность, необходимо обеспечить должный заряд. При регулярном использовании система зарядки водного мотоцикла помогает держать аккумуляторную батарею полностью заряженной. Если водный мотоцикл будет использоваться редко или в течение коротких промежутков времени, то аккумуляторная батарея, наиболее вероятно, разрядится.

Аккумуляторные батареи подвержены саморазряду. Ток разряда зависит от типа аккумуляторной батареи и окружающей температуры. При повышении температуры ток разряда увеличивается. Каждые 15 °C (59 °F) удваивают разряд.

Электрическое оборудование, как цифровые часы и запоминающее устройство компьютера, также потребляют ток аккумуляторной батареи, даже когда зажигание выключено. Комбинация такого «отключения» с высокой температурой полностью разрядит аккумуляторную батарею за несколько дней.

| Саморазряд | | |
|---|---|---|
| Температура | Приблизительное число дней от 100 % заряженной до разряженной на 100 % | |
| | Свинцово-сурьмовая аккумуляторная батарея | Свинцово-кальциевая аккумуляторная батарея |
| 40 °C (104 °F) | 100 дней | 300 дней |
| 25 °C (77 °F) | 200 дней | 600 дней |
| 0 °C (32 °F) | 550 дней | 950 дней |

| Потребление тока | | |
|---|---|---|
| Ток разрядки | Дней от 100 % заряда до 50% разряда | Дней от 100 % заряда до 100% разряда |
| 7 мА | 60 дней | 119 дней |
| 10 мА | 42 дня | 83 дня |
| 15 мА | 28 дней | 56 дней |
| 20 мА | 21 день | 42 дня |
| 30 мА | 14 дней | 28 дней |

При чрезвычайно холодной погоде жидкость в недостаточно заряженной аккумуляторной батарее может замерзнуть, при этом может лопнуть корпус и повредятся пластины. Полностью заряженная аккумуляторная батарея может без ущерба выдерживать температуры ниже нуля.

**Сульфатация пластин аккумулятора**

Сульфатация — обычная причина отказа аккумуляторной батареи. Сульфатация происходит в том случае, если аккумуляторную батарею оставляют в разряженном состоянии в течение длительного времени. Сульфат представляет собой естественный продукт химических реакций внутри аккумуляторной батареи. Но когда продолжительная разрядка позволяет сульфату кристаллизоваться в ячейках, аккумуляторные пластины повреждаются и не держат заряд. Неисправность аккумуляторной батареи из-за сульфатации не подпадает под гарантию.

**Обслуживание аккумуляторной батареи**

Это ответственность владельца, держать аккумуляторную батарею полностью заряженной. Если не соблюдать это, то рано или поздно аккумуляторная батарея выйдет из строя и заставит вас «скучать на берегу, глядя как катаются другие».

Если водный мотоцикл используется редко, еженедельно проверяйте напряжение батареи вольтметром. Если оно ниже 12,6 вольт, аккумуляторную батарею необходимо зарядить с помощью соответствующего зарядного устройства (проконсультируйтесь с дилером Kawasaki или посетите сайт buyKawasaki.com). Ток заряда должен соответствовать указанной на ней емкости в ампер-часах. Если невозможно прочитать номинал, аккумуляторную батарею следует заряжать током 1/10 от емкости батареи.

Если водный мотоцикл не будет использоваться больше двух недель, аккумуляторную батарею следует зарядить соответствующим зарядным устройством. Не используйте быстродействующее зарядное устройство автомобильного типа, так как при этом вероятен перезаряд и повреждение аккумуляторной батареи.

**ПРИМЕЧАНИЕ**

○ Если оставить аккумуляторную батарею подключенной, то электрические компоненты (часы и т. д.) продолжат потреблять энергию, что приведет к разряду аккумуляторной батареи. *В этом случае ремонт или замена аккумуляторной батареи не подпадают под действие гарантии. Если транспортное средство не планируется использовать в течение четырех недель или больше, отключите аккумуляторную батарею.*

**Рекомендованные Kawasaki зарядные устройства**
- **Battery Mate 150-9**
- **OptiMate 4**
- **Yuasa MB-2040/2060**
- **Christie C10122S**

Если вышеупомянутые зарядные устройства недоступны, используйте их аналог.
За дополнительной информацией обращайтесь к дилеру Kawasaki.

*Зарядка аккумуляторной батареи*
- Демонтировать аккумуляторную батарею с водного мотоцикла (см. «Демонтаж аккумуляторной батареи»).
- Установить таймер зарядки аккумуляторной батареи в обозначенное измерительным прибором положение.
- Зарядить аккумуляторную батарею в соответствии с инструкциями на зарядное устройство.

***УВЕДОМЛЕНИЕ***

**Удаление уплотняющей ленты может стать причиной повреждения аккумуляторной батареи. Никогда не удаляйте уплотняющую ленту, иначе аккумуляторная батарея может быть повреждена. Использование обычной аккумуляторной батареи на этом водном мотоцикле вызовет неисправность электрической системы. Не устанавливайте обычную аккумуляторную батарею.**

**ПРИМЕЧАНИЕ**

○ При заряде герметичной аккумуляторной батареи должны соблюдаться все инструкции на ее этикетке.

## Смазка

Как на любом морском судне, адекватная смазка и защита от коррозии являются абсолютной необходимостью, чтобы обеспечить длительный безотказный срок службы. Периодичность выполнения перечисленных ниже пунктов приводится в **Карте периодического технического обслуживания** и в **Перечне контрольных проверок перед использованием** в главе ИНСТРУКЦИИ ПО ЭКСПЛУАТАЦИИ.
- Смазать следующие детали проникающим ингибитором коррозии (WD40 или BEL-RAY 6 in 1, например).

**Смазать трос механизма управления дроссельной заслонкой тросовой смазкой в аэрозольном баллончике**

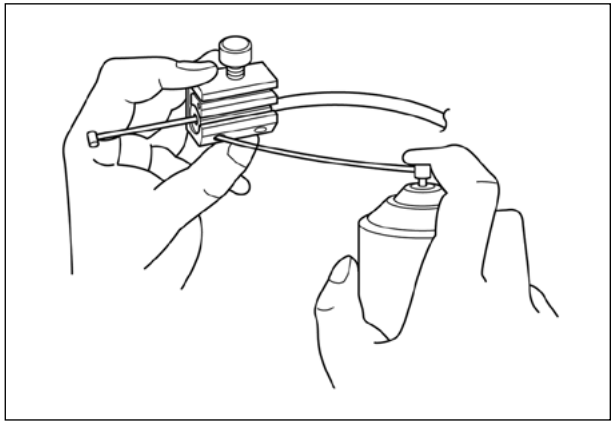

**Шарниры поворотной направляющей насадки и створки реверса**

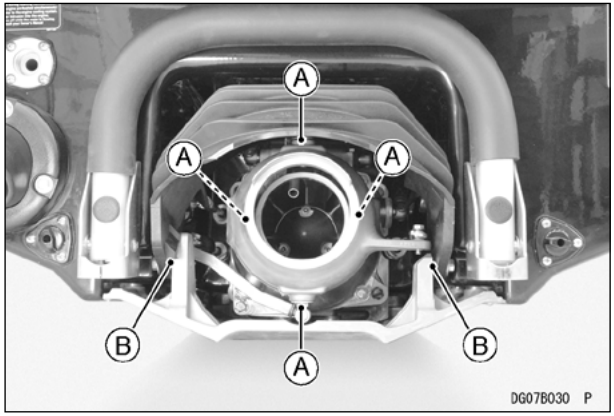


**A. Шарнир поворотной направляющей насадки**
**B. Шарнир створки реверса**

- Смазать перечисленные ниже детали высококачественной водостойкой консистентной смазкой (морского типа).

**Шаровой наконечник тяги переключения хода**

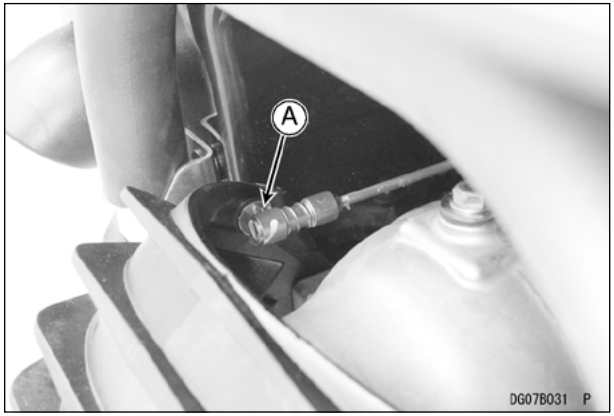


**A. Шаровой наконечник тяги переключения хода**

**Шарнир рулевой тяги**

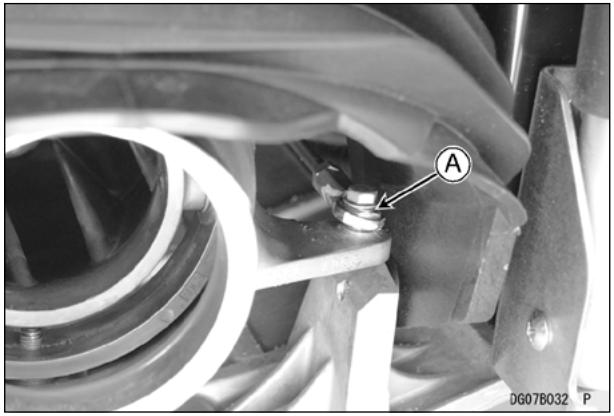


**A. Замок рулевой колонки**

- (JT1500L/M/N) Эту работу следует выполнять у дилера Kawasaki JET SKI.

**Шарнирные соединения тяги регулирования дифферента (JT1500L/M/N)**

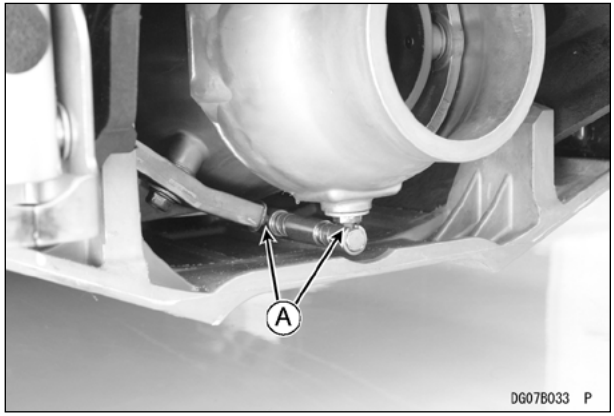


**A. Шарнирное соединение тяги регулирования дифферента**

**Шарнирные соединения тяги регулирования дифферента (JT1500L/M/N)**

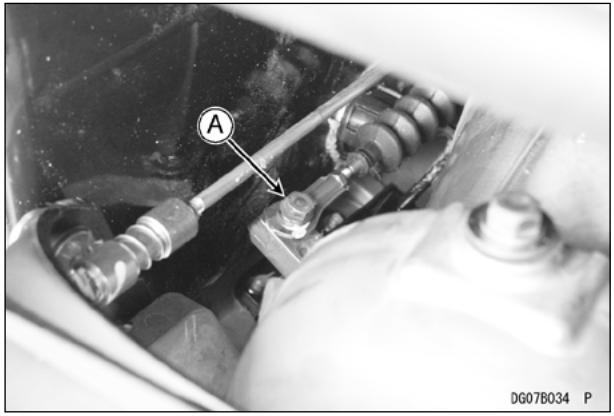


**A. Шарнирное соединение тяги регулирования дифферента**

- Смазка другого шарнира тяги должна быть выполнена дилером Kawasaki JET SKI.

**Крепление троса дросселя на корпусе дроссельной заслонкой**

**A. Нанести консистентную смазку**

**ПРИМЕЧАНИЕ**

○ *Разборка и смазка поворотной оси руля должна производиться дилером водного мотоцикла Kawasaki JET SKI.*

## Промывка системы охлаждения

**(JT1500A/K)** Для предотвращения образования отложений песка и соли в системе охлаждения она должна периодически промываться. Промывайте систему в соответствии с **Картой периодического технического обслуживания** после каждого использования в соленой воде или всякий раз, когда наблюдается уменьшение струи воды на выходе отлива за борт (на правом борту).

**(JT1500L/M/N)** Для предотвращения повреждения двигателя и продления срока службы фильтра отработавших газов необходимо выполнять следующую процедуру для удаления остатков воды из системы выпуска отработавших газов. Это поможет избежать преждевременного износа из-за коррозии внутренних деталей двигателя и образования минеральных отложений, которыми может быть блокирована система охлаждения, что вызовет перегрев. Промывайте систему в соответствии с **Картой периодического технического обслуживания** после каждого использования в соленой воде или всякий раз, когда наблюдается уменьшение струи воды на выходе отлива за борт (на правом борту).

Эта процедура также используется для обеспечения вспомогательного охлаждения, когда водный мотоцикл не спущен на воду (при замене моторного масла, например).

- **(JT1500A/K)** Фитинг для подключения шланга подачи воды вспомогательного охлаждения расположен рядом с отсеком для принадлежностей.

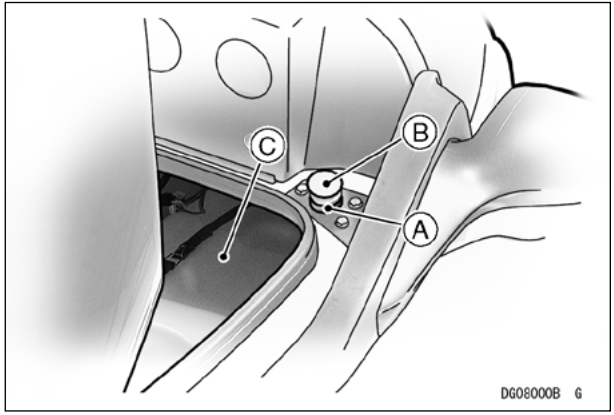


**A. Входной фитинг**
**B. Колпачок**
**C. Передний ящик для принадлежностей**

- **(JT1500L/M/N)** Фитинг для подключения шланга подачи воды вспомогательного охлаждения расположен на корме.

**A. Отверстие для промывки двигателя**
**B. Отверстие для промывки промежуточного охладителя**

**Для промывки системы охлаждения двигателя**

- Снять крышку и подключить садовый шланг с резьбовым фитингом на конце.
- Запустить двигатель и дать ему поработать на холостом ходу, прежде чем открывать подачу воды.

## *УВЕДОМЛЕНИЕ*

**Если подача воды будет включена до запуска двигателя, вода может через выхлопную трубу попасть в двигатель и вызвать серьезное повреждение двигателя. Для предотвращения повреждения двигателя всегда сначала производите запуск двигателя и только после этого открывайте подачу воды.**

- Немедленно открыть подачу воды и откорректировать поток таким образом, чтобы из контрольного отверстия с правого борта выходила небольшая струйка воды.

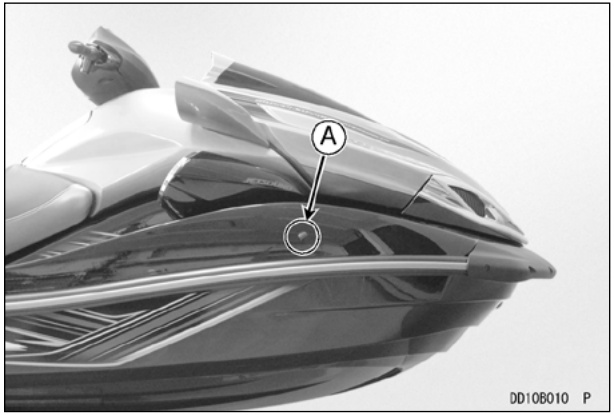


**A. Контрольное отверстие**

- Дать двигателю поработать на холостом ходу в течение нескольких минут при постоянной подаче охлаждающей воды.
- Перекрыть подачу воды. **Оставить двигатель работать на холостом ходу.**
- Несколько раз «газануть» (увеличить частоту вращения двигателя), чтобы удалить остатки воды из выхлопной системы.

## *УВЕДОМЛЕНИЕ*

**При недостаточном расходе охлаждающей воды произойдет перегрев, который станет причиной серьезного повреждения двигателя и системы выпуска отработавших газов. Не допускайте работы двигателя без протока охлаждающей воды дольше 15 секунд.**

● Остановить двигатель, удалить садовый шланг, установить на место заглушку.

**Для промывки промежуточного охладителя**

● Подсоединить садовый шланг с резьбовым фитингом к отверстию для промывки промежуточного охладителя.
● Открыть воду, чтобы промыть систему охлаждения промежуточного охладителя.

**ПРИМЕЧАНИЕ**

○ *Для промывки системы охлаждения промежуточного охладителя пускать двигатель не требуется.*

## Промывка осушительной системы

Для предотвращения засорения осушительную систему необходимо периодически промывать в соответствии с **Картой периодического технического обслуживания** или всякий раз, когда предполагается ее засорение.

● **(JT1500K)** Демонтировать пластину поручня, открутив гайки и болты.

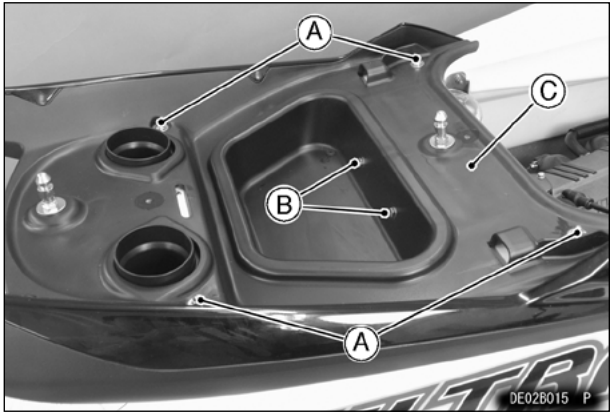


**A. Гайки**
**B. Болты**
**B. Пластина крепления поручня**

● **(JT1500L/M/N)** Демонтировать пластину поручня, открутив гайки и болты.

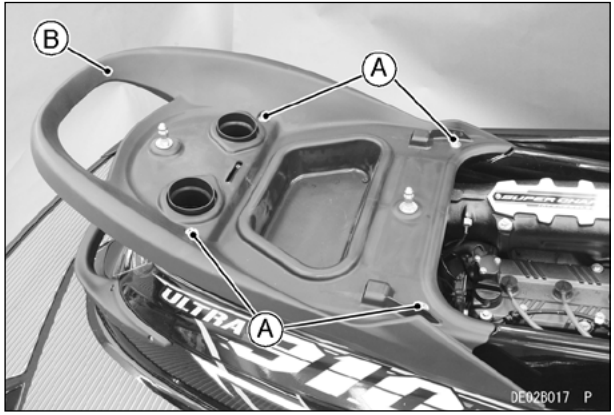


**A. Гайки и шайбы**
**B. Пластина крепления поручня**

- Отсоединить оба осушительных шланга от каждого патрубка пластмассового сапуна. Они смонтированы в верхнем углу моторного отсека в кормовой части.

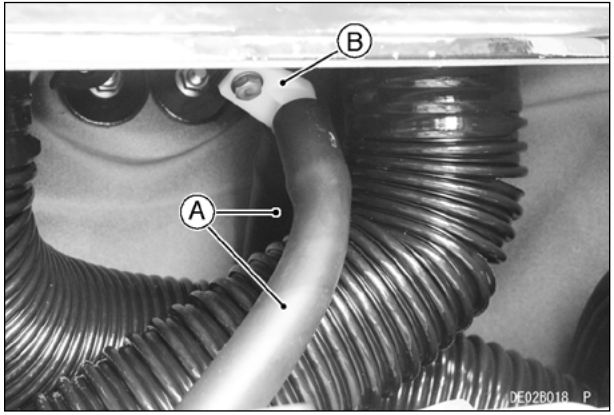


**A. Осушительные шланги**
**B. Патрубок сапуна**

- Подсоединить фильтр осушительного шланга к садовому шлангу, включить воду и промыть в течение приблизительно одной минуты. В течение этой процедуры вода будет течь в моторный отсек. Не следует допускать скопления в моторном отсеке слишком большого количества воды. Открутить сливные винты на корме и слить воду из моторного отсека.
- Соединить другой шланг с садовым шлангом, включить воду и промыть в течение нескольких минут.
- Перед соединением шлангов к каждому из патрубков пластмассового сапуна следует удостовериться, что маленькое отверстие сапуна не забилось. Если отверстие будет забито, то моторный отсек будет заполняться водой, когда двигатель остановлен или работает на холостом ходу. Может потребоваться демонтаж фитинга.

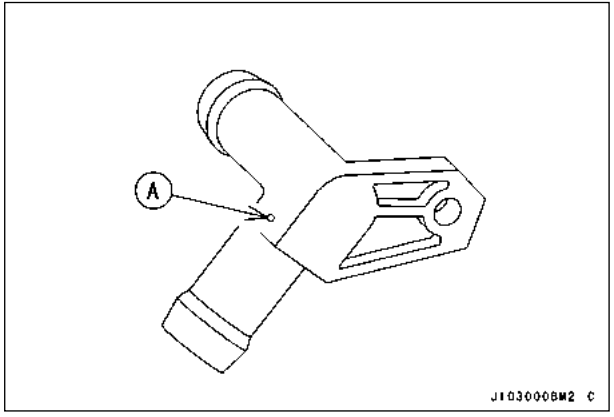


**A. Отверстие сапуна**

● Подсоединить осушительные шланги.

**ПРИМЕЧАНИЕ**

○ *Если водный мотоцикл должен быть поставлен на хранение, продуйте воздухом оба шланга на каждом сапуне, прежде чем они будут присоединены (см. раздел «Подготовка к хранению» в главе **ХРАНЕНИЕ**).*

## Подшипники и уплотнения водомета

### *УВЕДОМЛЕНИЕ*

**Если из-за отсутствия технического обслуживания подшипники водомета выйдут из строя, это может привести к серьезному повреждению двигателя. Для предотвращения выхода подшипников из строя соблюдайте график периодического технического обслуживания подшипников водомета.**

Доставляйте водный мотоцикл в сервисный центр Kawasaki для осмотра подшипников водомета и уплотнений после первых 25 часов использования и затем через каждые 50 часов или каждый год, в зависимости от того, что наступит раньше. Обслуживание подшипников водомета должно также выполняться перед каждым длительным хранением для удаления остающейся в нем воды, которая может вызвать коррозию подшипников и их преждевременный выход из строя.

## Предохранители

Главный предохранитель 20 А, 20 предохранитель 20 А системы электронного управления дифферентом (JT1500L/M/N) и предохранитель 10 А аудиосистемы (JT1500M) расположены в патронах для предохранителях в отсеке для аккумуляторной батареи (в моторном отсеке с правого борта для JT1500A). Если предохранитель перегорит при эксплуатации, внимательно осмотрите электрическую систему, чтобы определить причину, затем установите новый предохранитель надлежащего номинала.

**(JT1500A)**

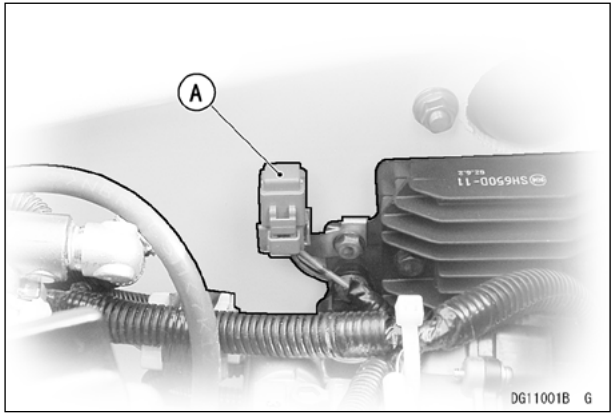


**A. Патрон предохранителя**

**(JT1500K/L/M/N)**

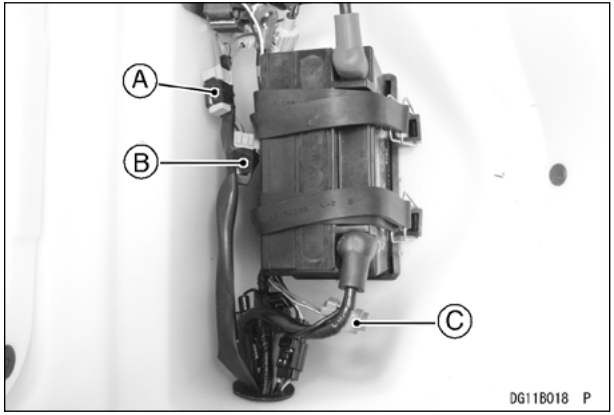


**A. Главный предохранитель**
**B. Предохранитель электронной системы регулирования дифферента (JT1500L/M/N)**
**C. Предохранитель аудиосистемы (JT1500M)**

**(JT1500K/L/M/N)**

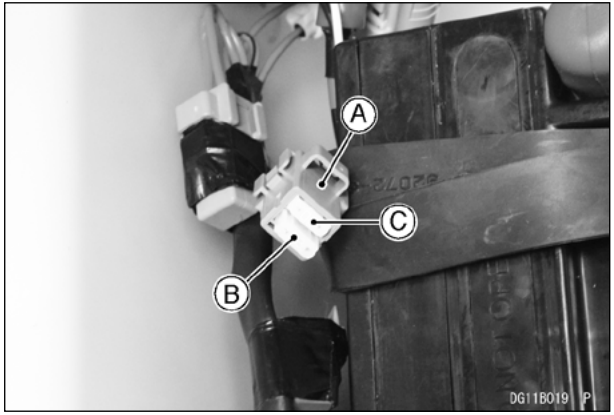


**A. Патрон предохранителя**
**B. Главный предохранитель**
**C. Запасной предохранитель**

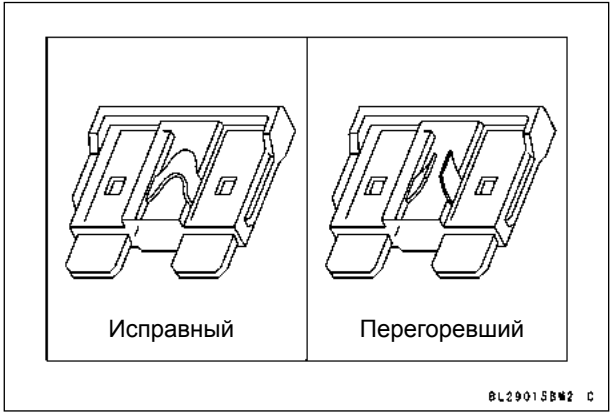


## *УВЕДОМЛЕНИЕ*

**Установка предохранителя несоответствующего номинала может стать причиной повреждения электрической системы и вызвать возгорание. Для предотвращения повреждения и возгорания не устанавливайте предохранители несоответствующего номинала. Замените перегоревший предохранитель новым соответствующего номинала, как указано на патроне предохранителя.**

# ⚠ ДЕЙСТВИЯ В КРИТИЧЕСКОЙ СИТУАЦИЯХ

## РУКОВОДСТВО ПО ПОИСКУ НЕИСПРАВНОСТЕЙ

**(JT1500A/K)** Если эта процедура не поможет решить проблему, обратитесь к дилеру водного мотоцикла JET SKI или читайте руководство по техническому обслуживанию.

**(JT1500L/M/N)** Если эта процедура не поможет решить проблему, обратитесь к дилеру водного мотоцикла JET SKI.

**(JT1500A)**

| ПРОБЛЕМА | ВОЗМОЖНАЯ ПРИЧИНА | | РЕШЕНИЕ |
|---|---|---|---|
| Не запускается двигатель | | | |
| Двигатель не проворачивается стартером | Ключ зажигания | Не вставлен | Вставить ключ |
| | Ключ со шнуром | Не вставлен под кнопку «стоп» | Вставить ключ со шнуром под кнопку «стоп» |
| | Замок зажигания | Выключено зажигание и (или) ключ со шнуром не вставлен под кнопку «стоп» | Включить зажигание и (или) вставить ключ со шнуром под кнопку «стоп» |
| | Аккумуляторная батарея | Низкое напряжение аккумуляторной батареи | Зарядить аккумуляторную батарею |
| | | Ослаблены соединения аккумуляторной батареи | Проверить соединения аккумуляторной батареи |
| | Предохранитель | Перегорел предохранитель | Проверить проводку и заменить предохранитель на новый |
| Двигатель проворачивается стартером | Топливо | Недостаточно топлива в топливном баке | Залить в топливный бак топливо |
| | | Грязное или старое топливо | Проверить топливо у официального дилера Kawasaki JET SKI |
| | Топливный бак | В топливный бак попала вода и пыль | Проверить топливный бак у официального дилера Kawasaki JET SKI |
| | Свеча зажигания | Загрязнена или изношена свеча зажигания | Проверить свечу зажигания у официального дилера Kawasaki JET SKI |
| | Колпачок свечи зажигания | Плохой контакт | Установить колпачок свечи зажигания надлежащим образом |
| | | Повреждение | Проверить колпачок свечи зажигания у официального дилера Kawasaki JET SKI |

DH:C1109B F

**(JT1500A)**

| ПРОБЛЕМА | ВОЗМОЖНАЯ ПРИЧИНА | | РЕШЕНИЕ |
|---|---|---|---|
| Двигатель работает с перебоями из-за пропусков в зажигании | Свеча зажигания | Загрязнена или изношена свеча зажигания | Проверить свечу зажигания у официального дилера Kawasaki JET SKI |
| | | Несоответствующее калильное число | Заменить свечу зажигания на соответствующую |
| | Колпачок свечи зажигания | Плохой контакт | Установить колпачок свечи зажигания надлежащим образом |
| | | Повреждение | Проверить колпачок свечи зажигания у официального дилера Kawasaki JET SKI |
| | Топливо | Низкий уровень топлива в топливном баке | Залить в топливный бак топливо |
| | | Грязное или старое топливо | Проверить топливо у официального дилера Kawasaki JET SKI |
| | Система впрыска топлива (FI) | Неисправность системы впрыска топлива (FI) | Проверить систему впрыска топлива (FI) у официального дилера Kawasaki JET SKI |

**(JT1500A)**

| ПРОБЛЕМА | ВОЗМОЖНАЯ ПРИЧИНА | | РЕШЕНИЕ |
|---|---|---|---|
| Невозможно увеличить частоту вращения двигателя свыше 3000 об/мин | | | |
| Высокая температура охлаждающей воды | Функция защиты двигателя | Активирована функция защиты двигателя | См. таблицу (Проверить функцию защиты двигателя у официального дилера Kawasaki JET SKI) |
| Высокая температура охлаждающей воды | Водомет | Водоросли или грязь в водомете | Прочистить впускной канал водомета |
| | Система охлаждения | Забита линия системы охлаждения | Проверить систему охлаждения у официального дилера Kawasaki JET SKI |
| | Моторное масло | Недостаточное количество моторного масла | Долить до требуемого уровня |
| Рулевое управление тугое или работает с заеданием | Ось рулевой колонки | Нет смазки в подшипниках рулевой колонки | Смазать подшипники рулевой колонки |
| | Трос рулевого управления | Поврежден трос рулевого управления | Заменить поврежденный трос рулевого управления |
| | | Ненадлежащим образом проложен трос рулевого управления | Проложить трос рулевого управления надлежащим образом |

DH:C1111B F

## ⚠ ПРЕДУПРЕЖДЕНИЕ

**Неисправное рулевое управление может стать причиной аварии, приводящую к серьезной травме или смерти. Для предотвращения аварий любые неисправности рулевого управления должны устраняться официальным дилером водного мотоцикла Kawasaki JET SKI.**

## (JT1500K/L/M/N)

| ПРОБЛЕМА | ВОЗМОЖНАЯ ПРИЧИНА | | РЕШЕНИЕ |
|---|---|---|---|
| Не запускается двигатель | | | |
| Двигатель не проворачивается стартером | Ключ зажигания | Не вставлен | Вставить ключ |
| | Ключ со шнуром | Не вставлен под кнопку «стоп» | Вставить ключ со шнуром под кнопку «стоп» |
| | Замок зажигания | Выключено зажигание и (или) ключ со шнуром не вставлен под кнопку «стоп» | Включить зажигание и (или) вставить ключ со шнуром под кнопку «стоп» |
| | Аккумуляторная батарея | Низкое напряжение аккумуляторной батареи | Зарядить аккумуляторную батарею |
| | | Ослаблены соединения аккумуляторной батареи | Проверить соединения аккумуляторной батареи |
| | Предохранитель | Перегорел предохранитель | Проверить проводку и заменить предохранитель на новый |
| Двигатель проворачивается стартером | Топливо | Недостаточно топлива в топливном баке | Залить в топливный бак топливо |
| | | Грязное или старое топливо | Обратиться к официальному дилеру водного мотоцикла Kawasaki JET SKI для проверки топлива |
| | Топливный бак | В топливном баке вода и пыль | Обратиться к официальному дилеру водного мотоцикла Kawasaki JET SKI для проверки топливного бака |
| | Свеча зажигания | Загрязнена или изношена свеча зажигания | Обратиться к официальному дилеру водного мотоцикла Kawasaki JET SKI для проверки свечи зажигания |
| | Колпачок свечи зажигания | Плохой контакт | Установить колпачок свечи зажигания надлежащим образом |
| | | Повреждение | Обратиться к официальному дилеру водного мотоцикла Kawasaki JET SKI для проверки свечи зажигания |
| | Нагнетатель наддува | Отсутствует смазка в нагнетателе наддува | Обратиться к официальному дилеру водного мотоцикла Kawasaki JET SKI для проверки нагнетателя наддува |
| | Фильтр отработавших газов | Старый или поврежденный | Обратиться к официальному дилеру водного мотоцикла Kawasaki JET SKI для проверки фильтра отработавших газов |

DH:C1140B F

**(JT1500K/L/M/N)**

| ПРОБЛЕМА | ВОЗМОЖНАЯ ПРИЧИНА | | РЕШЕНИЕ |
|---|---|---|---|
| Двигатель работает с перебоями из-за пропусков в зажигании | Свеча зажигания | Загрязнена или изношена свеча зажигания | Проверить свечу зажигания у официального дилера Kawasaki JET SKI |
| | | Несоответствующее калильное число | Заменить свечу зажигания на соответствующую |
| | Колпачок свечи зажигания | Плохой контакт | Установить колпачок свечи зажигания надлежащим образом |
| | | Повреждение | Проверить колпачок свечи зажигания у официального дилера Kawasaki JET SKI |
| | Топливо | Низкий уровень топлива в топливном баке | Залить в топливный бак топливо |
| | | Грязное или старое топливо | Проверить топливо у официального дилера Kawasaki JET SKI |
| | Система впрыска топлива (FI) | Неисправность системы впрыска топлива (FI) | Проверить систему впрыска топлива (FI) у официального дилера Kawasaki JET SKI |
| Низкая мощность двигателя | Нагнетатель наддува | Неисправное состояние нагнетателя наддува (неисправность ремня, утечки в канале нагнетаемого воздуха) | Обратиться к официальному дилеру водного мотоцикла Kawasaki JET SKI для проверки нагнетателя наддува |
| | Фильтр отработавших газов | Старый или поврежденный | Обратиться к официальному дилеру водного мотоцикла Kawasaki JET SKI для проверки фильтра отработавших газов |

# 246 ⚠ДЕЙСТВИЯ В КРИТИЧЕСКОЙ СИТУАЦИЯХ

**(JT1500K/L/M/N)**

| ПРОБЛЕМА | ВОЗМОЖНАЯ ПРИЧИНА | | РЕШЕНИЕ |
|---|---|---|---|
| Невозможно увеличить частоту вращения двигателя свыше 3000 об/мин | | | |
| Горит предупредительный индикаторный сигнал | Функция защиты двигателя | Активирована функция защиты двигателя | См. таблицу (Обратиться к официальному дилеру водного мотоцикла Kawasaki JET SKI для проверки функции защиты двигателя) |
| Высокая температура охлаждающей воды | Водомет | Водоросли или грязь в водомете | Прочистить впускной канал водомета |
| | Система охлаждения | Забита линия системы охлаждения | Обратиться к официальному дилеру водного мотоцикла Kawasaki JET SKI для проверки системы охлаждения |
| | Моторное масло | Недостаточное количество моторного масла | Долить до требуемого уровня |
| Рулевое управление тугое или работает с заеданием | Ось рулевой колонки | Нет смазки в подшипниках рулевой колонки | Смазать подшипники рулевой колонки |
| | Трос рулевого управления | Поврежден трос рулевого управления | Заменить поврежденный трос рулевого управления |
| | | Ненадлежащим образом проложен трос рулевого управления | Проложить трос рулевого управления надлежащим образом |

DH01122B F

## ⚠ ПРЕДУПРЕЖДЕНИЕ

**Неисправное рулевое управление может стать причиной аварии, приводящую к серьезной травме или смерти. Для предотвращения аварий любые неисправности рулевого управления должны устраняться официальным дилером водного мотоцикла Kawasaki JET SKI.**

## Аудиосистема (JT1500M)

| ПРОБЛЕМА | ВОЗМОЖНАЯ ПРИЧИНА | | РЕШЕНИЕ |
|---|---|---|---|
| Аудиосистема не включается | Ключ зажигания | Не вставлен | Вставить ключ |
| | Аудиосистема | Аудиосистема не включена | Проверить подачу питания и убедиться, что аудиосистема включена |
| | Предохранитель | Перегорел предохранитель | Проверить проводку и заменить предохранитель на новый |
| Отсутствует звук аудиосистемы | Аудиосистема | Низкий уровень громкости | Проверить уровень громкости и увеличить, в случае необходимости |
| | Аудиосистема (режим AUX) | Отключить звук | Нажать кнопку «MUTE ⏯» для восстановления последнего уровня громкости. |
| | Звуковая аппаратура (режим AUX) | Низкий уровень громкости | Проверить уровень громкости и увеличить, в случае необходимости |
| | Звуковая аппаратура (режим AUX) | Звуковая аппаратура не включена | Проверить подачу питания и убедиться, что звуковая аппаратура включена |
| | Звуковая аппаратура (режим AUX) | Не включено воспроизведение композиции | Включить воспроизведение композиции на звуковой аппаратуре |
| | Звуковая аппаратура (режим AUX) | Плохой контакт | Установить звуковую аппаратуру надлежащим образом |
| | Аудиосистема (режим USB) | ПАУЗА | Нажать кнопку «MUTE ⏯» для продолжения воспроизведения композиции. |
| | Флэш-накопитель USB (режим USB) | Используется флэш-накопитель USB более 4 ГБ | Использовать флэш-накопитель USB до 4 ГБ |
| | Флэш-накопитель USB (режим USB) | Формат файлов отличается от WMA или MP3 | Использовать файлы форматов WMA или MP3 |
| | Флэш-накопитель USB (режим USB) | Плохой контакт | Установить флэш-накопитель USB надлежащим образом |

DHC1123B F

## В случае чрезвычайных ситуаций

**Буксировка водного мотоцикла JET SKI**

См. раздел «Буксировка» (воднолыжника, вэйкбордиста, надувного плавсредства и т. д.) в главе ОБЩИЕ СВЕДЕНИЯ.

**Запуск двигателя от внешнего источника (JT1500A)**

Если аккумуляторная батарея водного мотоцикла «села», она должна быть демонтирована для зарядки. Если это не практично, для запуска двигателя следует использовать добавочную батарею и кабели для запуска от внешнего источника. Добавочная батарея должна иметь то же самое напряжение, как и аккумуляторная батарея водного мотоцикла (12 В).

### ⚠ ОПАСНО

**Кислота аккумуляторной батареи выделяет водород, который при некоторых обстоятельствах может быть огнеопасным и взрывоопасным. Он присутствует в аккумуляторной батарее всегда, даже в разряженном состоянии. Не используйте вблизи аккумуляторной батареи открытый огонь (в том числе зажженные сигареты). При работе с аккумуляторной батареей используйте средство для защиты глаз. В случае контакта кислоты аккумуляторной батареи с кожей, глазами или одеждой промывайте пораженные участки большим количеством воды не менее пяти минут. Обратитесь за медицинской помощью.**

- Выключить зажигание.
- Демонтировать сиденье и задний ящик для принадлежностей.
- Подключить кабель для запуска от внешнего источника между положительными (+) клеммами этих двух аккумуляторных батарей.
- Подключить один конец остающегося кабеля для запуска от внешнего источника к отрицательной (–) клемме добавочной батареи.

### *УВЕДОМЛЕНИЕ*

**Несоблюдение полярности (+ к –) при подключении аккумуляторных батарей может серьезно повредить электрооборудование. Для предотвращения повреждения электрической системы убедитесь, что кабели подключены к соответствующим полюсными выводами.**

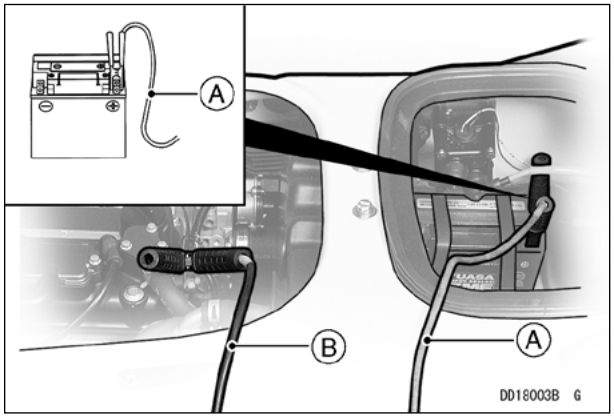


**A. Положительный кабель**
**B. Отрицательный кабель**

- Подключить другой конец остающегося кабеля для запуска от внешнего источника к болту выхлопной трубы.

**⚠ ОПАСНО**

**В аккумуляторной батарее содержится серная кислота, которая может вызвать ожоги и выделить в результате реакции водород, который является веществом повышенной взрывоопасности. Не делайте это последнее соединение на корпус дроссельной заслонки, топливную форсунку или аккумуляторную батарею. Не допускайте замыкания положительных и отрицательных кабелей между собой и не наклоняетесь над аккумуляторной батареей, делая последнее подключение. Не используйте пуск от внешнего источника в случае замерзания аккумуляторной батареи. При этом она может взорваться.**

***УВЕДОМЛЕНИЕ***

**Не допускайте работы стартера больше 5 секунд, иначе стартер может перегреться. Перед каждым повторным включением стартера делайте 15 секундную выдержку, чтобы позволить ему остыть.**

- Выполнить запуск двигателя водного мотоцикла, соблюдая стандартную процедуру запуска двигателя, затем разъединить кабели для запуска от внешнего источника в обратной последовательности (см. выше).

**Запуск двигателя от внешнего источника (JT1500K/L/M/N)**

Если аккумуляторная батарея водного мотоцикла «села», она должна быть демонтирована для зарядки. Если это не практично, для запуска двигателя следует использовать добавочную батарею и кабели для запуска от внешнего источника. Добавочная батарея должна иметь то же самое напряжение, как и аккумуляторная батарея водного мотоцикла (12 В).

**⚠ ОПАСНО**

**Кислота аккумуляторной батареи выделяет водород, который при некоторых обстоятельствах может быть огнеопасным и взрывоопасным. Он присутствует в аккумуляторной батарее всегда, даже в разряженном состоянии. Не используйте вблизи аккумуляторной батареи открытый огонь (в том числе зажженные сигареты). При работе с аккумуляторной батареей используйте средство для защиты глаз. В случае контакта кислоты аккумуляторной батареи с кожей, глазами или одеждой, немедленно промойте пораженные участки большим количеством воды в течение, по крайней мере, пяти минут. Обратитесь за медицинской помощью.**

- Удалить ключ из замка зажигания.
- Демонтировать сиденья.
- Открыть крышку переднего отсека и удалить ящик для принадлежностей.
- Снять крышку аккумуляторной батареи.
- Подключить кабель для запуска от внешнего источника между положительными (+) клеммами этих двух аккумуляторных батарей.
- Подключить один конец остающегося кабеля для запуска от внешнего источника к отрицательной (–) клемме добавочной батареи.

***УВЕДОМЛЕНИЕ***

**Несоблюдение полярности (+ к –) при подключении аккумуляторных батарей может серьезно повредить электрооборудование. Для предотвращения повреждения электрической системы убедитесь, что кабели подключены к соответствующим полюсными выводами.**

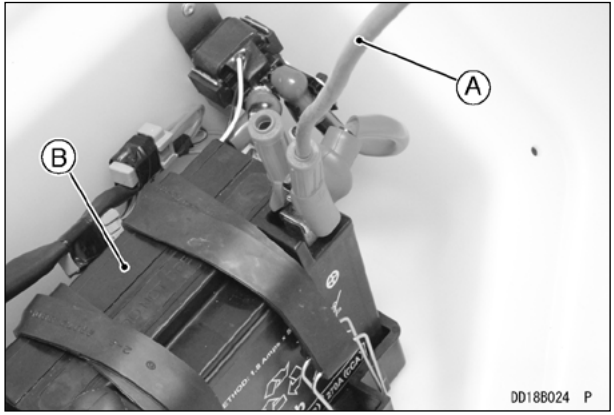


**A. Положительный кабель**
**B. Аккумуляторная батарея**

- Подключить другой конец остающегося кабеля для запуска от внешнего источника к болту выхлопной трубы.

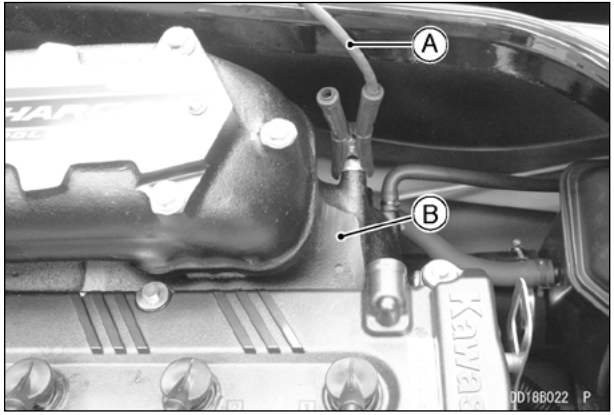


**A. Отрицательный кабель**
**B. Выхлопная труба**

## ⚠ ОПАСНО

**В аккумуляторной батарее содержится серная кислота, которая может вызвать ожоги и выделить в результате реакции водород, который является веществом повышенной взрывоопасности. Не делайте это последнее соединение на корпус дроссельной заслонки, топливную форсунку или аккумуляторную батарею. Не допускайте замыкания положительных и отрицательных кабелей между собой и не наклоняетесь над аккумуляторной батареей, делая последнее подключение. Не используйте пуск от внешнего источника в случае замерзания аккумуляторной батареи. При этом она может взорваться.**

| *УВЕДОМЛЕНИЕ* |
| --- |
| **Не допускайте работы стартера больше 5 секунд, иначе стартер может перегреться. Перед каждым повторным включением стартера делайте 15 секундную выдержку, чтобы позволить ему остыть.** |

- Выполнить запуск двигателя водного мотоцикла, соблюдая стандартную процедуру запуска двигателя, затем разъединить кабели для запуска от внешнего источника в обратной последовательности (см. выше).

# ПРИЛОЖЕНИЕ

## ОХРАНА ОКРУЖАЮЩЕЙ СРЕДЫ

Для обеспечения защиты окружающей среды утилизируйте использованные аккумуляторные батареи, моторные масла, жидкости или другие компоненты транспортного средства должным образом. Проконсультируйтесь с официальным дилером Kawasaki или местным природоохранным ведомством для определения надлежащих процедур утилизации. Это также относится к утилизации всего транспортного средства после завершения срока службы.

Не загрязняйте пляжи, побережья и воды разлитым топливом или маслом. Заботьтесь о сохранении естественной природной среды, флоры и фауны.

## ДЕКЛАРАЦИЯ О СООТВЕТСТВИИ

**Declaration of Conformity for Personal Watercraft (PWC) with the requirements of Directive 94/25/EC as amended by Directive 2003/44/EC**

**Name of PWC manufacturer:** Kawasaki Heavy Industries, Ltd.

**Street:** 1-1, Kawasaki-cho **Town:** Akashi

**Post Code:** 673-8666 **Country:** Japan

**Name of EU Representative:** Kawasaki Motors Europe N.V.

**Street:** Jacobus Spijkerdreef 1-3 **Town:** Hoofddorp

**Post Code:** 2132 PZ **Country:** The Netherlands

**Name of Notified Body for construction: not applicable, see module used.**

**Street:** **Town:**

**Post Code:** **Country:** **ID Number**

**ECtype-examination Certificate number** (if applicable):

**Name of Notified Body for sound:** Société Nationale de Certification et d'Homologation

**Street:** 11, route de Luxembourg **Town:** Sandweiler

**Post Code:** L-5230 **Country:** Luxembourg **ID Number:** 0499

**Name of Notified Body for exhaust:** Société Nationale de Certification et d'Homologation

**Street:** 11, route de Luxembourg **Town:** Sandweiler

**Post Code:** L-5230 **Country:** Luxembourg **ID Number:** 0499

**Module used for construction assessment:** A
**Module used for noise emission assessment :** Aa
**Module used for exhaust emission assessment:** B+C
**Other Community Directives applied:** EMC Directive 2004/108/EC

**DESCRIPTION OF CRAFT**
**Starting Craft Identification Number of Series** U S - K A W
**Model name / description of the craft:** _____ **Design Category:** ■ C

**DESCRIPTION OF ENGINE(S) COVERED BY THIS DECLARATION:**
4 stroke ■

| ENGINE(S) COVERED BY THIS DECLARATION | |
|---|---|
| Engine model(s) or engine family name(s): | EC Type certificate number(s) (exhaust) |
| | |
| | |
| | |
| | |

**REFERENCE TO HARMONISED STANDARDS USED**

| | |
|---|---|
| Sound emissions | |
| Exhaust emissions | |
| Design and construction | |
| EMC- Emission | |
| EMC- Immunity | |

I declare on behalf of the PWC manufacturer that the craft and engine(s) mentioned above complies with all applicable essential requirements in the way specified and is in conformity with the type for which above mentioned EC type examination certificate(s) has been issued.

Name:
(Identification of the person empowered to sign on behalf of the manufacturer or his authorised representative)

Signature and title:
(or an equivalent marking)
Associate Officer, General Manager of Quality Assurance Division
Motorcycle & Engine Company
Kawasaki Heavy Industries, Ltd.

Date: (day/month/year)

Part No.

DBG1204B S

## ТЕХНИЧЕСКИЕ ХАРАКТЕРИСТИКИ

| | ВОДНЫЙ МОТОЦИКЛ JET SKI | |
|---|---|---|
| **Максимальное количество людей на борту и грузоподъемность:** | | |
| Максимальное количество людей на борту | | |
| Ограничение по грузоподъемности | | |
| **Двигатель:** | | |
| Тип | | |
| Рабочий объем | | |
| Диаметр цилиндра и ход поршня | | |
| Степень сжатия | | |
| Система зажигания | | |
| Система смазки | | |
| Топливная система | | |
| Октановое число по исследовательскому методу (RON) | | |
| Система пуска | | |
| **Информация по настройке:** | | |
| Свеча зажигания | | |
| Зазор | | |
| Наконечник | | |
| Угол опережения зажигания | | |
| Частота вращения холостого хода | | |

| | | |
|---|---|---|
| **Система привода:** | | |
| Муфта | | |
| Водомет — Тип | | |
| Осевой упор | | |
| Рулевое управление | | |
| Торможение | | |
| ***Эксплуатационные характеристики:** | | |
| Максимальная мощность двигателя | | |
| Минимальный радиус поворота | | |
| Расход топлива | | |
| Запас хода | | |
| **Размеры:** | | |
| Габаритная длина | | |
| Габаритная ширина | | |
| Габаритная высота | | |
| Снаряженная масса | | |
| Наибольшая высота от ватерлинии (1) | | |
| Максимальная осадка (2) | | |
| Емкость топливного бака | | |
| **Моторное масло:** | | |
| Тип | | |
| Вязкость | | |
| Заправочный объем масла | | |

| | | |
|---|---|---|
| **Электрическое оборудование:** | | |
| Аккумуляторная батарея | | |

1. Расстояние по вертикали между плоскостью ватерлинии при наименьшей осадке и самой высокой точкой водного мотоцикла — верхней частью руля.
2. Осадка при полной загрузке.

* Приведенная здесь информация действительна при контролируемых условиях и, возможно, окажется несоответствующей при других условиях.

## Серийный номер

Идентификационные номера двигателя и корпуса используются для регистрации плавсредства. Это единственное средство идентификации водного мотоцикла среди других водных мотоциклов того же модельного ряда. Эти серийные номера могут понадобиться дилеру для заказа запасных частей. В случае угона следственным органам потребуются оба этих номера, так же как тип модели и любые специфические особенности водного мотоцикла, которые могут помочь в идентификации. Запишите данные номера здесь.

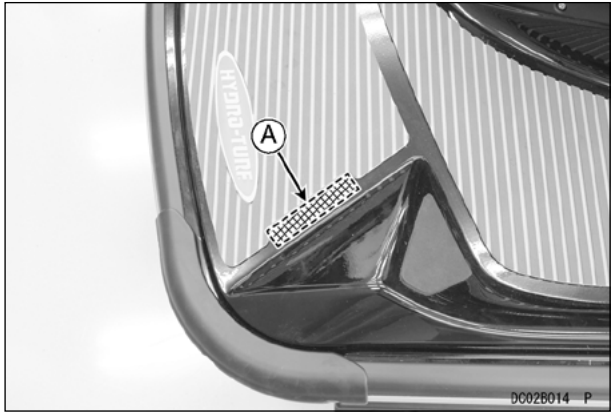


**A. Опознавательный номер судна**

| | |
|---|---|
| C.I.N. | |

**(JT1500A)**

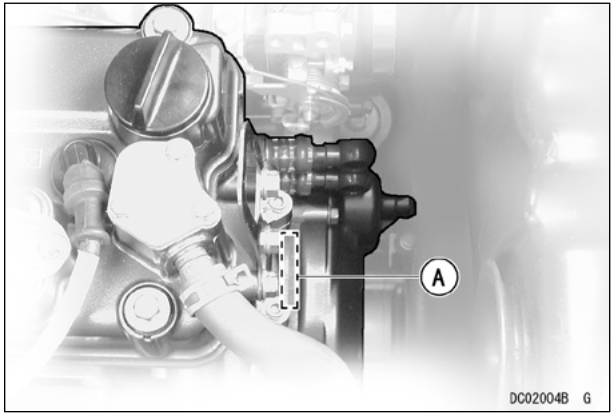


**A. Серийный номер двигателя**

**(JT1500K/L/M/N)**

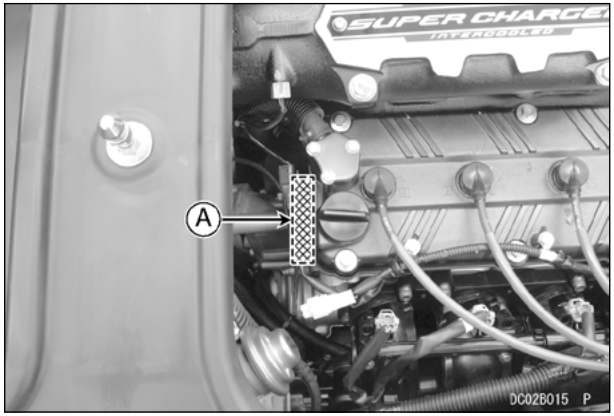


**A. Серийный номер двигателя**

| | |
|---|---|
| Ном. двиг. | |

Номер двигателя также может быть подтвержден табличкой на верхней части двигателя.

## Регистрационный номер

Графический дизайн водного мотоцикла предусматривает определенное местоположение на каждом борту для наклеек о прохождении техосмотра и регистрационных номеров.

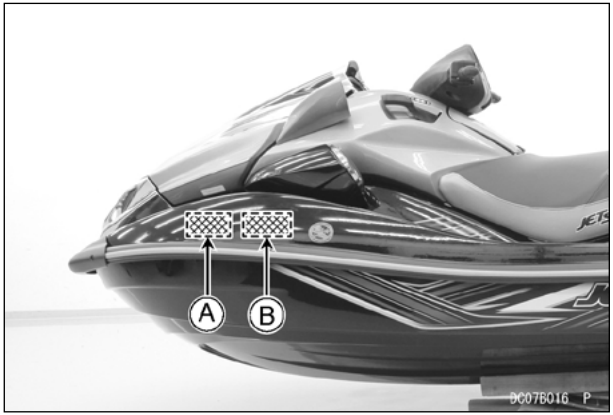


**A. Место для регистрационного номера**
**B. Место для наклейки о прохождении техосмотра**

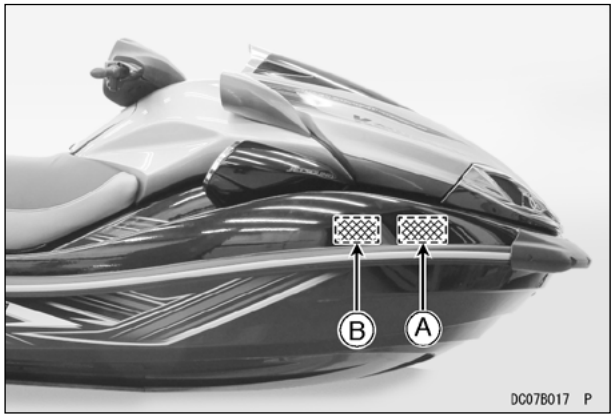


**A. Место для регистрационного номера**
**B. Место для наклейки о прохождении техосмотра**

Регистрационные номера с обеих сторон водного мотоцикла должны читаться слева направо. Как правило, наклейка о прохождении техосмотра должна размещаться на 76,2 мм (3 дюйма) в сторону и на одном уровне с первым или последним символом идентификационного номера.

**ПРИМЕЧАНИЕ**

○ *Требования по размещению регистрационных номеров и наклеек о прохождении техосмотра могут в некоторых странах отличаться от приведенных здесь. Всегда следуйте указаниям, полученным при регистрации водного мотоцикла.*

Символы на регистрационном номере должны иметь высоту не менее 76,2 мм (3 дюйма). Их цвет должен быть контрастирующим с фоном. Пробел между цифрами и буквами префикса и суффикса должен быть равен ширине любой буквы, кроме «I», или любой цифры, кроме «1».

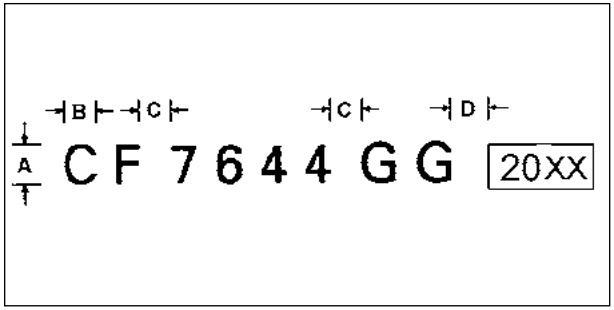


**A = 76,2 мм (3 дюйма), минимум**
**B = C**
**D = 76,2 мм (3 дюйма)**

# УЧЕТ ТЕХНИЧЕСКОГО ОБСЛУЖИВАНИЯ

**Имя владельца**.....

**Адрес**.....

**Номер телефона** .....

**Заводской номер корпуса** .....

**Номер двигателя**.....

**Имя дилера-продавца**.....

**Адрес**.....

**Номер телефона** .....

**Дата начала гарантии**.....

**Примечание:** храните эту информацию и запасной ключ в надежном месте.

| Дата | Время наработки двигателя | Выполненное обслуживание | Имя дилера | Адрес дилера |
|---|---|---|---|---|
| | | | | |
| | | | | |
| | | | | |
| | | | | |
| | | | | |

## 262 УЧЕТ ТЕХНИЧЕСКОГО ОБСЛУЖИВАНИЯ

| Дата | Время наработки двигателя | Выполненное обслуживание | Имя дилера | Адрес дилера |
|---|---|---|---|---|
| | | | | |
| | | | | |
| | | | | |
| | | | | |
| | | | | |
| | | | | |
| | | | | |
| | | | | |
| | | | | |
| | | | | |
| | | | | |
| | | | | |
| | | | | |

# УЧЕТ ТЕХНИЧЕСКОГО ОБСЛУЖИВАНИЯ 263

| Дата | Время наработки двигателя | Выполненное обслуживание | Имя дилера | Адрес дилера |
|---|---|---|---|---|
| | | | | |
| | | | | |
| | | | | |
| | | | | |
| | | | | |
| | | | | |
| | | | | |
| | | | | |
| | | | | |
| | | | | |
| | | | | |
| | | | | |
| | | | | |

## 264 УЧЕТ ТЕХНИЧЕСКОГО ОБСЛУЖИВАНИЯ

| Дата | Время наработки двигателя | Выполненное обслуживание | Имя дилера | Адрес дилера |
|---|---|---|---|---|
| | | | | |
| | | | | |
| | | | | |
| | | | | |
| | | | | |
| | | | | |
| | | | | |
| | | | | |
| | | | | |
| | | | | |
| | | | | |
| | | | | |
| | | | | |

# УЧЕТ ТЕХНИЧЕСКОГО ОБСЛУЖИВАНИЯ 265

| Дата | Время наработки двигателя | Выполненное обслуживание | Имя дилера | Адрес дилера |
|---|---|---|---|---|
| | | | | |
| | | | | |
| | | | | |
| | | | | |
| | | | | |
| | | | | |
| | | | | |
| | | | | |
| | | | | |
| | | | | |
| | | | | |
| | | | | |
| | | | | |

# Водный мотоцикл JET SKi®

KAWASAKI HEAVY INDUSTRIES, LTD.
Motorcycle & Engine Company
№ по каталогу: 99977-1466

RU