Kawasaki

Motocikli

# Īpašnieka rokasgrāmata

## Motokrosa modelim

# Motocikls
# Īpašnieka rokasgrāmata

# Ātrās uzziņas rokasgrāmata

Šī ātrās uzziņas rokasgrāmata palīdzēs Jums atrast meklēto informāciju.


VISPĀRĪGA INFORMĀCIJA

TEHNISKĀ APKOPE UN REGULĒŠANA

PROBLĒMU NOVĒRŠANAS ROKASGRĀMATA

DZINĒJA UN PIEKARES NOREGULĒŠANA

UZGLABĀŠANA


Satura rādītājs atrodas aiz priekšvārda.

Kad ieraugāt turpmāk redzamos simbolus, ievērojiet instrukcijas, kas uz tiem attiecas! Vienmēr ievērojiet drošas darbības un tehniskās apkopes praktisko lietošanu.

**⚠ BRĪDINĀJUMS**

**Šis brīdinājuma simbols apzīmē īpašas instrukcijas vai procedūras, kuras, ja tās pareizi neievēro, var izraisīt savainojumus vai nāvi.**

**UZMANĪBU**

**Šis piesardzības simbols apzīmē īpašas instrukcijas vai procedūras, kuras, ja tās stingri neievēro, varētu izraisīt aparāta bojājumus vai bojāeju.**

**PIEZĪME**

○ *Šis piezīmes simbols apzīmē īpašas norādes, lai sasniegtu lielāku efektivitāti un ērtāku lietošanu.*

**SVARĪGS PAZIŅOJUMS**

**ŠIS TRANSPORTLĪDZEKLIS IR TIKAI UN VIENĪGI SACĪKŠU MODELIS UN TAS NAV RAŽOTS LIETOŠANAI UZ SATIKSMES IELĀM, CEĻIEM VAI LIELCEĻIEM, KĀ ARĪ TO NEDRĪKST LIETOT MINĒTOS APSTĀKĻOS. ŠĪ TRANSPORTLĪDZEKĻA LIETOŠANA JĀIEROBEŽO TIKAI LĪDZ DALĪBAI ORGANIZĒTĀS SACĪKSTĒS PA NOSLĒGTU APLI.**

**ŠO TRANSPORTLĪDZEKLI NEDRĪKST IZMANTOT VISPĀRĒJIEM MOTOKROSA IZKLAIDES BRAUCIENIEM.**

**IZLASIET ĪPAŠNIEKA ROKASGRĀMATU.**

**⚠ BRĪDINĀJUMS**

**ŠO TRANSPORTLĪDZEKLI NEDRĪKST IZMANTOT VISPĀRĒJIEM MOTOKROSA IZKLAIDES BRAUCIENIEM.**

**Ražotāja garantija**

**Šo motociklu tirgo kā ātrumsacīkšu transportlīdzekli un tāpēc tam nesniedz ražotāja garantiju ne tiešā, ne netiešā veidā. Jums jāzina arī tas, ka par ikvienu netīšu bojājumu un/vai standarta specifikāciju izmainīšanas izraisītu bojājumu (regulēšanu vai pārveidošanu) pilnībā atbild pats īpašnieks. Nekas šajā apgalvojumā neietekmē Jūsu likumīgās tiesības.**

**PAZIŅOJUMS**

**Braukšana ar motociklu motokrosā ir lielisks sporta veids, un mēs ceram, ka Jūs to izbaudīsiet. Taču, ja nepareizi rīkojas, šis sporta veids var izraisīt apkārtējās vides problēmas, kā arī nesaskaņas ar citiem cilvēkiem.**

**Lietojot savu krosa motociklu ar atbildību, būsiet droši, ka šādas problēmas un konflikti neradīsies. LAI JŪSU NODARBOŠANĀS AR SPORTU BŪTU PASARGĀTA ARĪ NĀKOTNĒ, PĀRLIECINIETIES, KA LIETOJAT TO LEGĀLI, RŪPĒJATIES PAR APKĀRTĒJO VIDI UN CIENĀT CITU CILVĒKU TIESĪBAS.**

# PRIEKŠVĀRDS

Apsveicam Jūs, ka izvēlējāties šo Kawasaki motociklu. Šis jaunais motocikls ir Kawasaki uzlaboto tehnoloģiju, vispusīgu pārbaužu un nepārtrauktu centienu iegūt izcili vieglu, lielas veiktspējas transportlīdzekli ar lielisku vadību un stabilitāti, izmantojot gan ātrumsacīkstēs, gan sportojot, rezultātā izstrādāts produkts.

Jūsu jaunais motocikls ir ļoti labi piemērots ātrumsacīkstēm. Kā jau visas mehāniskas ierīces, arī šis motocikls darbosies bez problēmām un sniegs vislabāko veiktspēju, ja pienācīgi rūpēsieties par to un veiksiet tehnisko apkopi.

Šī rokasgrāmata ir domāta tam, lai Jūs varētu uzturēt savu motociklu pareizi noregulētu.

Šajā vispārējā īpašnieka rokasgrāmatā ir atrodami tikai vispārīgi dažādu modeļu apraksti, tāpēc daži no tiem var arī neatbilst tieši Jūsu konkrētajam modelim. Sīkāku informāciju par savu motociklu (motocikla transportēšanas spēja, tehniskā apkope, serviss un tehniskie dati) meklējiet īpašnieka rokasgrāmatā angļu valodā. Ja šādi dati nav pieejami, sazinieties ar pilnvarotu Kawasaki pārstāvi.

Tā kā ražošanas laikā ir veikti uzlabojumi dizainā un veiktspējas jomā, dažos gadījumos iespējamas nelielas atšķirības starp faktisko transportlīdzekli un attēliem un aprakstu šajā rokasgrāmatā.

**KAWASAKI HEAVY INDUSTRIES, LTD.**
**Patēriņprodukti un mašīnbūves uzņēmums**

© 2004 Kawasaki Heavy Industries, Ltd.

# SATURA RĀDĪTĀJS


**SPECIFIKĀCIJAS** ..... 10
**VISPĀRĪGA INFORMĀCIJA** ..... 14
Detaļu novietojums ..... 14
Sānu balsts ..... 17
Degviela ..... 18
Dzinēja iedarbināšana (tikai 2 taktu modelim) ..... 20
Dzinēja iedarbināšana (tikai 4 taktu modelim) ..... 21
Kurbulis ..... 24
Ātrumu pārslēgšana ..... 24
Motocikla apturēšana ..... 25
Dzinēja apturēšana ..... 26
Lietošanas uzsākšana ..... 26
Ikdienas pārbaudes pirms brauciena ..... 29
Pārbaudes pēc brauciena ..... 31
**TEHNISKĀ APKOPE UN REGULĒŠANA** ..... 32
Periodiskas tehniskās apkopes tabula ..... 32
Transmisijeļļa (tikai 2 taktu modelim) ..... 37
Motoreļļa (tikai 4 taktu modelim) ..... 39
Dzesēšanas sistēma ..... 43
Aizdedzes svece ..... 46
Aizdedzes apsteidzes ieregulēšana (tikai 2 taktu modelim) ..... 49
Gaisa attīrītājs ..... 51
Akseleratora trose ..... 54
Karburators ..... 56
Sajūgs ..... 65
Karstās iedarbināšanas sviras trose (tikai 4 taktu modelim) ..... 86
Vārstu klīrenss (tikai 4 taktu modelim) ..... 86
Virzulis (izņemot 4 taktu modelim) ..... 91
Izplūdes sistēma ..... 123
Piedziņas ķēde ..... 125
Stūres ragi ..... 131
Stūres ragi ..... 133
Bremzes ..... 135
Stūre ..... 139
Priekšējā piekare ..... 141
Aizmugures piekare (UNI-TRAK®) ..... 173
Riteņi ..... 177
Uzgriežņu un skrūvju pievilkšanas griezes momenti ..... 180
Jūsu motocikla tīrīšana ..... 182
Eļļošana ..... 184
**PROBLĒMU NOVĒRŠANAS ROKASGRĀMATA** ..... 187
**DZINĒJA UN PIEKARES NOREGULĒŠANA** ..... 193
Karburatora noregulēšana ..... 193
Piekares noregulēšana ..... 199
Ātrumu noregulēšana ..... 205
Īpaša rūpība atbilstoši trases apstākļiem ..... 206
**PĀRBAUDES PIRMS BRAUCIENA UN TEHNISKĀ APKOPE PĒC BRAUCIENA** ..... 207
**UZGLABĀŠANA** ..... 209
Pirms uzglabāšanas ..... 209
Pēc uzglabāšanas ..... 210
**APKĀRTĒJĀS VIDES AIZSARDZĪBA** ..... 211

# SPECIFIKĀCIJAS

**GABARĪTI**

- Kopējais garums
- Kopējais platums
- Kopējais augstums
- Garenbāze
- Attālums līdz zemei
- Tīrais svars bez šķidrumiem
- Degvielas tvertnes ietilpība

**DZINĒJS (tikai 2 taktu modelim)**

- Tips
- Diametrs x gājiens
- Darba tilpums
- Kompresijas attiecība:
  - Mazs ātrums
  - Liels ātrums
- Laika mērīšana:
  - Ieplūdes caurums:
    - Atvērts
    - Aizvērts
  - Izplūdes caurums:
    - Atvērts
    - Aizvērts
  - Izplūdes atvere:
    - Atvērta:
      - Mazs ātrums
      - Liels ātrums
    - Aizvērta:
      - Mazs ātrums
      - Liels ātrums

**DIMENSIONS**

- Overall length
- Overall width
- Overall height
- Wheelbase
- Road clearance
- Dry weight
- Fuel tank capacity

**ENGINE (2-stroke model only)**

- Type
- Bore x stroke
- Displacement
- Compression ratio:
  - Low speed
  - High speed
- Timing:
  - Intake port:
    - Open
    - Close
  - Scavenging port:
    - Open
    - Close
  - Exhaust port:
    - Open:
      - Low speed
      - High speed
    - Close:
      - Low speed
      - High speed

Karburators
Eļļošanas sistēma
Startēšanas sistēma
Aizdedzes sistēma
Aizdedzes apsteidzes ieregulēšana
Aizdedzes svece
Aizdedzes sveces skava

**DZINĒJS (tikai 4 taktu modelim)**

Tips
Diametrs × gājiens
Darba tilpums
Kompresijas koeficients
Startēšanas sistēma
Aizdedzes sistēma
Aizdedzes apsteidzes ieregulēšana
Eļļošanas sistēma
Aizdedzes svece
Aizdedzes sveces skava

**PĀRNESUMI**

Pārnesuma tips
Sajūga tips
Piedziņas sistēma

Carburetor
Lubrication system
Starting system
Ignition system
Ignition timing
Spark plug
Spark plug terminal

**ENGINE (4-strokemodelonly)**

Type
Bore×stroke
Displacement
Compression ratio
Starting system
Ignition system
Ignition timing
Lubrication system
Spark plug
Spark plug terminal

**TRANSMISSION**

Transmission type
Clutch type
Drive system

| | | | |
|---|---|---|---|
| Pārnesumi: | 1. ātrums | Gear ratios: | 1stgear |
| | 2. ātrums | | 2nd gear |
| | 3. ātrums | | 3rd gear |
| | 4. ātrums | | 4th gear |
| | 5. ātrums | | 5th gear |
| | 6. ātrums | | 6th gear |
| Galvenais pārnesums | | Primary reduction ratio | |
| Beigu pārnesums | | Final reduction ratio | |
| Kopējais koeficients (lielākais ātrums) | | Overall ratio (top gear) | |
| Transmisijeļļa (tikai 2 taktu modelim): | Jauda | Transmission oil (2-stroke model only): | Capacity |
| | Tips | | Type |
| Motoreļļa (tikai 4 taktu modelim): | Jauda | Engine oil (4-stroke model only): | Capacity |
| | Tips | | Type |
| **RĀMIS** | | **FRAME** | |
| Tips | | Type | |
| Stūrēšanas leņķis | | Steering angle | |
| Riteņa pagriešanas ass garengāzums | | Castor | |
| Garums | | Trail | |
| Riepu izmērs, tips: | Priekšā | Tire size, type: | Front |
| | Aizmugurē | | Rear |
| Piekare: | Priekšā | Suspension: | Front |
| | Aizmugurē | | Rear |
| Priekšējās piekares gājiens | | Front suspension travel | |

| | |
|---|---|
| Pakaļējā riteņa gājiens | |
| Priekšējās dakšas eļļa (nav atsevišķa gaisa un eļļas tips): | Tips |
| | Jauda (uz katru dakšas zaru) |
| | Līmenis (saspiesta dakša, atspere noņemta) |
| Priekšējās dakšas eļļa (atsevišķa gaisa un eļļas tips): | Tips |
| | Jauda (uz katru dakšas zaru): |
| | Iekšējais amortizators |
| | Ārējā caurule |

**BREMZES**

| | |
|---|---|
| Tips (priekšējās un pakaļējās) | |
| Disku diametrs: | Priekšā |
| | Aizmugurē |

Specifikācijas var mainīties bez iepriekšēja brīdinājuma un tās var nebūt piemērotas visām valstīm.

| | |
|---|---|
| Rear wheel travel | |
| Front fork oil (other than Air-Oil Separate Type): | Type |
| | Capacity (per for kleg) |
| | Level (fork compressed, spring removed) |
| Front fork oil (Air-Oil Separate Type): | Type |
| | Capacity (per for kleg): |
| | Inner Damper |
| | Outer Tube |

**BRAKES**

| | |
|---|---|
| Type (Front & Rear) | |
| Disc diameter: | Front |
| | Rear |

Specifications are subject to change without notice, and may not apply to every country.

# VISPĀRĪGA INFORMĀCIJA

Šajā nodaļā ir aprakstītas tikai standarta darbības instrukcijas, un daži šīs nodaļas apraksti var neatbilst Jūsu motociklam. Ja Jums rodas šaubas, skatiet Jūsu motociklam piemērotas Īpašnieka rokasgrāmatas nodaļu „Vispārīga informācija“ angļu valodas izdevumā vai arī sazinieties ar pilnvarotu Kawasaki pārstāvi.

## Detaļu novietojums

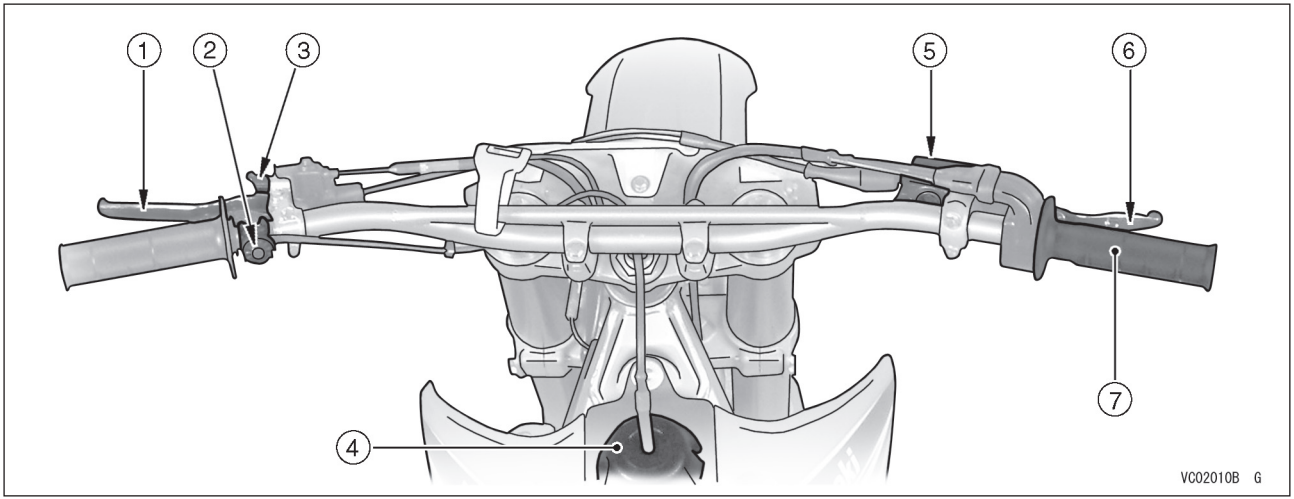


1. Sajūga svira
2. Dzinēja apturēšanas poga
3. Karstās iedarbināšanas svira (tikai 4 taktu modelim)
4. Degvielas tvertnes vāciņš
5. Priekšējo bremžu šķidruma tvertne
6. Priekšējo bremžu svira
7. Akseleratora sviras rokturis

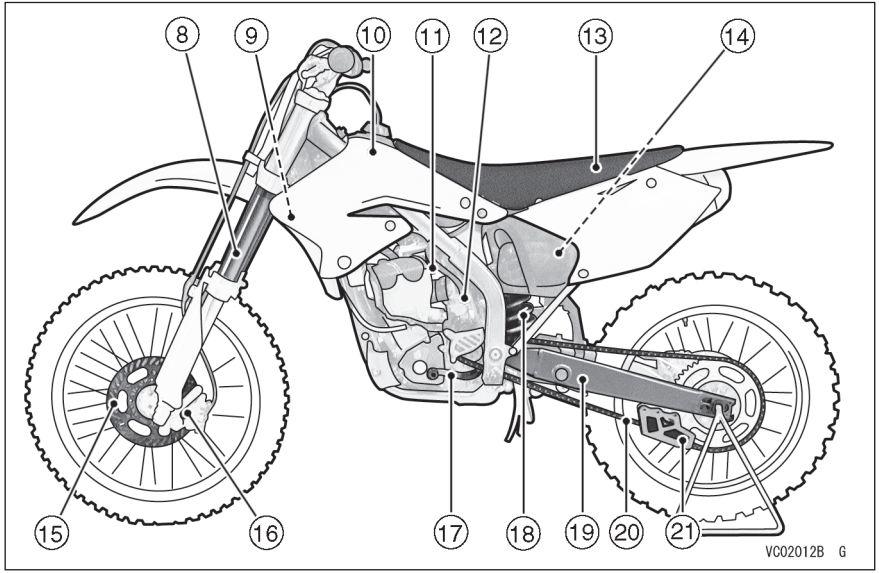


8. Priekšējā dakša
9. Radiators
10. Degvielas tvertne
11. Degvielas tvertnes aizbāznis
12. Karburators
13. Sēdeklis
14. Gaisa attīrīšanas elements
15. Bremžu disks
16. Disku bremzes
17. Ātrumu pārslēga svira
18. Pakaļējais amortizators
19. Svārstsvira
20. Piedziņas ķēde
21. Ķēdes vadīkla

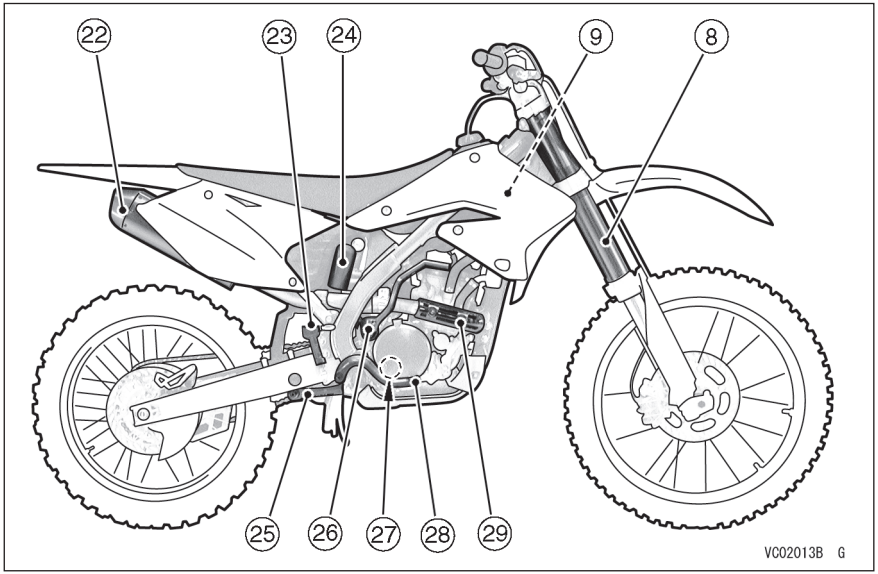


22. Trokšņa slāpētājs
23. Pakaļējo bremžu šķidruma tvertne
24. Aizmugurējo amortizatoru gāzes tvertne
25. Uni-Trak® savienotājstienis un svārstsvira
26. Kurbulis
27. Eļļas līmeņa pārbaudes lodziņš
28. Pakaļējo bremžu pedālis
29. Izplūdes caurule

## Sānu balsts

Skatiet Jūsu motociklam piemērotas Īpašnieka rokasgrāmatas nodaļas „Vispārīga informācija“ sadaļu Sānu balsts angļu valodas izdevumā vai arī sazinieties ar pilnvarotu Kawasaki pārstāvi, lai noņemtu un pievienotu sānu balstu.

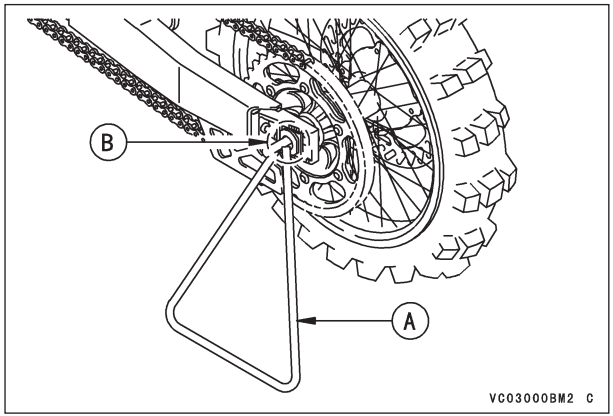


**A. Sānu balsts**
**B. Pakaļējā pusass**

**⚠ BRĪDINĀJUMS**

**Neiedarbiniet dzinēju vai nemēģiniet braukt ar motociklu, kad sānu balsts ir uzstādīts.**

**PIEZĪME**

○ *Atbalstiet motociklu, izmantojot piemērotu balstu, kad veicat tehnisko apkopi vai regulējat to.*

## Degviela

**Tikai 2 taktu modelim**

Kawasaki motocikls ir aprīkots ar 2 taktu dzinēju, kam vajadzīgs benzīna un eļļas maisījums.

**Tikai 4 taktu modelim**

Kawasaki motocikls ir aprīkots ar 4 taktu dzinēju, kam vajadzīgs benzīns.

Lai atvērtu degvielas tvertnes vāciņu, izvelciet spiediena izlīdzinātāja šļūteni no cauruma stūres vārpstā un pagrieziet tvertnes vāciņu pretēji pulksteņrādītāja virzienam.

Skatiet Jūsu motociklam piemērotas Īpašnieka rokasgrāmatas nodaļas „Vispārīga informācija“ sadaļu Degvielas tvertne angļu valodas izdevumā vai arī sazinieties ar pilnvarotu Kawasaki pārstāvi, lai uzzinātu degvielas tvertnes ietilpību.

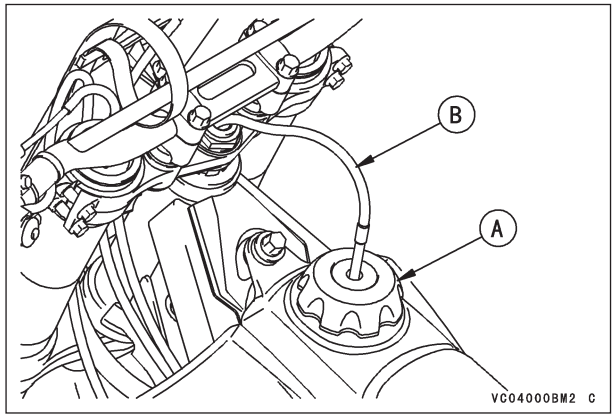


**A. Degvielas tvertnes vāciņš**
**B. Spiediena izlīdzinātāja šļūtene**

**Ieteicamā degviela:**

Lietojiet augstākās kvalitātes benzīnu ar oktāna skaitli, kas līdzvērtīgs vai lielāks par tabulā norādīto.

| | |
|---|---|
| Teorētiskais oktāna skaitlis (RON) | 95 |

**PIEZĪME**

○ *Ja dzirdami „sitieni“ vai „dīkšana“, izmēģiniet citu benzīna zīmolu vai lielāku oktāna skaitli.*

## ⚠ BRĪDINĀJUMS

**Benzīns ir ārkārtīgi ugunsnedrošs un zināmos apstākļos var uzliesmot. Vienmēr apturiet dzinēju un nesmēķējiet. Pārliecinieties, ka teritorija ir labi vēdināta un tajā neatrodas liesmas vai dzirksteļu avoti; tajā skaitā ir arī signāllampiņas izmantošana.**

**Divu taktu dzinēja eļļa (tikai 2 taktu modelim)**

Eļļai jābūt samaisītai ar benzīnu, lai eļļotu virzuli, cilindrus, kloķvārpstu, gultņus un savienošanas stieņa gultņus.

### PIEZĪME

- *Ja šāds maisījums Jums nav pieejams, lietojiet līdzvērtīga tipa divu taktu sacīkšu eļļu.*

**Ieteicamā eļļa**

| |
|---|
| ○ Shell Advance Racing X |
| ○ Castrol A747 |

**Benzīna un dzinēja eļļas maisījuma attiecība**

| |
|---|
| 32 : 1 (benzīns: dzinēja eļļa) |

32 pret 1 maisījums ir apmēram 31 ml eļļas uz vienu litru benzīna.

## UZMANĪBU

**Nelietojiet augu un minerāleļļu.**

**Pārāk daudz eļļas var izraisīt pārlieku dūmošanu un aizdedzes sveces aizsērēšanu. Pārāk maz eļļas sabojās dzinēju vai tas pārlieku ātri nolietosies.**

Lai sagatavotu benzīna un eļļas maisījumu, ielejiet sākumā eļļu un pusi benzīna daudzuma kādā tvertnē un rūpīgi samaisiet. Pēc tam pievienojiet atlikušo benzīnu un rūpīgi visu samaisiet.

### PIEZĪME

- *Pie zemas temperatūras būs grūti eļļu samaisīt ar benzīnu. Maisiet tik ilgi, kamēr esat pārliecinājušies, ka maisījums ir labi samaisīts.*
- *Benzīna un eļļas maisījuma eļļošanas īpašības samazinās ļoti strauji; tāpēc katru reizi, kad izmantojat motociklu, sagatavojiet svaigu maisījumu.*

## Dzinēja iedarbināšana (tikai 2 taktu modelim)

- Pagrieziet degvielas tvertnes aizbāzni ON (ieslēgtā) stāvoklī.

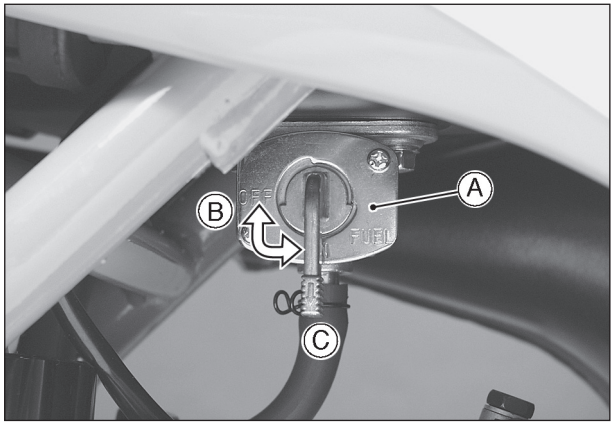


**A. Degvielas tvertnes aizbāznis**
**B. OFF (izslēgts) stāvoklis**
**C. ON (ieslēgts) stāvoklis**

- Pārbaudiet, vai pārnesums ir neitrālā pozīcijā.
- Ja dzinējs ir auksts, izvelciet akseleratora sviras rokturi.
- Iekurbulējiet dzinēju, turot droseli aizvērtu.

**⚠ BRĪDINĀJUMS**

**Neiedarbiniet dzinēju vai nemēģiniet braukt ar motociklu, kad sānu balsts ir uzstādīts.**

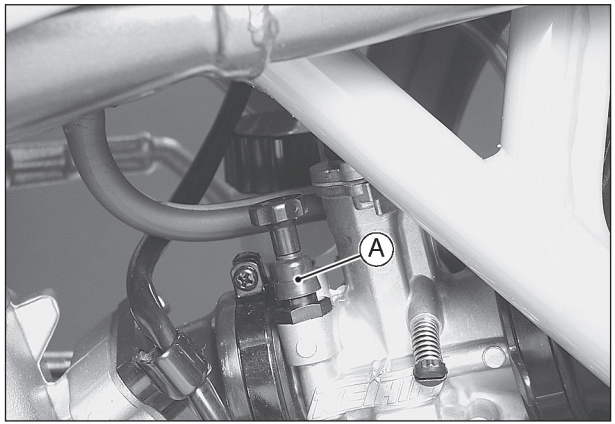


**A. Akseleratora sviras rokturis**

- Pat pēc dzinēja iedarbināšanas nenolaidiet akseleratora sviras rokturi uz leju, kamēr dzinējs pilnībā nav uzsildījies.

**PIEZĪME**

○ *Kad dzinējs ir jau uzsildījies vai ir karsta diena, atveriet droseli līdz pusei, lai nelietotu akseleratora sviras rokturi.*

- *Ja dzinējs ir pieplūdis, iekurbulējiet to ar pilnībā atvērtu droseli, kamēr tas iedarbinās.*
- *Kad sajūga svira ir izvilkta, motociklu iespējams iedarbināt ar pārnesumu jebkurā ātrumā.*

## Dzinēja iedarbināšana (tikai 4 taktu modelim)

- Pārslēdziet pārnesumu neitrālā stāvoklī.
- Pagrieziet degvielas tvertnes aizbāzni ON (ieslēgtā) stāvoklī.

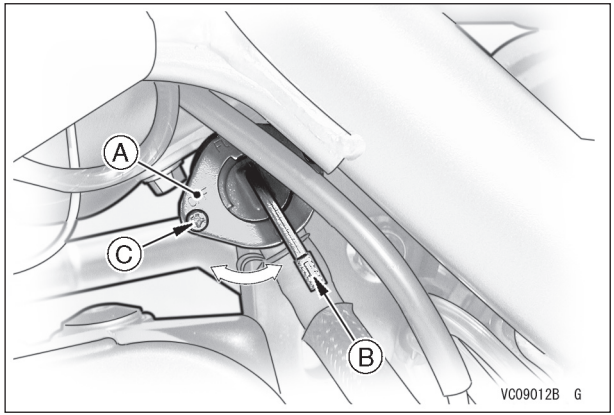


**A. Degvielas tvertnes aizbāznis**
**B. ON (ieslēgts) stāvoklis**
**C. OFF (izslēgts) stāvoklis**

**⚠ BRĪDINĀJUMS**

**Neiedarbiniet dzinēju vai nemēģiniet braukt ar motociklu, kad sānu balsts ir uzstādīts.**

## UZMANĪBU

**Šis motocikls ir domāts tikai sacīkstēm. Tāpēc radiatoram nav pievienota dzesēšanas šķidruma rezerves tvertne vai dzesēšanas ventilators. Pārāk ilgas dzinēja tukšgaitas, kad caur radiatoru neplūst gaiss, rezultātā var zust dzesēšanas šķidrums un pārkarst dzinējs, izraisot iespējamu dzinēja sabojāšanos. Visi braukšanas apstākļi, kas palielina dzinēja temperatūru, turpmāk samazinās laiku, kad tas darbojas tukšgaitā, pirms sāk zust dzesēšanas šķidrums. Šie apstākļi ir augsta apkārtējā temperatūra smilšains vai dubļains apgabals vai citi apstākļi, kas izraisa lielu dzinēja noslogojumu pie maza ātruma. Ja pārlieku uzsildīsiet dzinēju pirms darbības vai arī atstāsiet to tukšgaitā pēc darbības, dzinējs pārkarsīs.**

## PIEZĪME

○ *Nekustiniet droseli atkāroti, dzinēju iedarbinot, apturot un darbinot tukšgaitā. Paātrinātājsūknis var izraisīt aizdedzes sveces aizsērēšanu ar pārlieku daudzumu degvielas.*

**Kad dzinējs ir auksts –**

- Izvelciet akseleratora sviras rokturi.

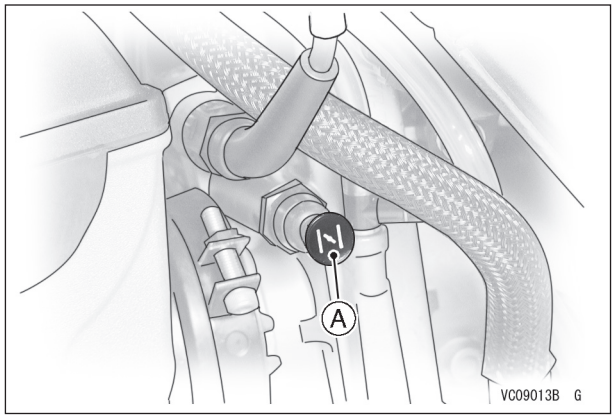


**A. Akseleratora sviras rokturis**

- Novietojiet kurbuli tā, lai tas atrastos uz augšu, lai kurbuļa pretestību vislabāk izjūt tad, kad to lēnām spiež uz leju.
- Iekurbulējiet dzinēju, turot droseli aizvērtu.

## PIEZĪME

○ *Kad sajūga svira ir izvilkta, motociklu iespējams iedarbināt ar pārnesumu jebkurā ātrumā.*

- Pēc dzinēja iedarbināšanas nenolaidiet akseleratora sviras rokturi uz leju izslēgšanas stāvoklī, kamēr dzinējs pilnībā nav uzsildījies.

**Kad dzinējs jau ir silts vai no jauna iedarbināts-**

- Aizvelciet Karstās iedarbināšanas sviru uz sajūga sviru.

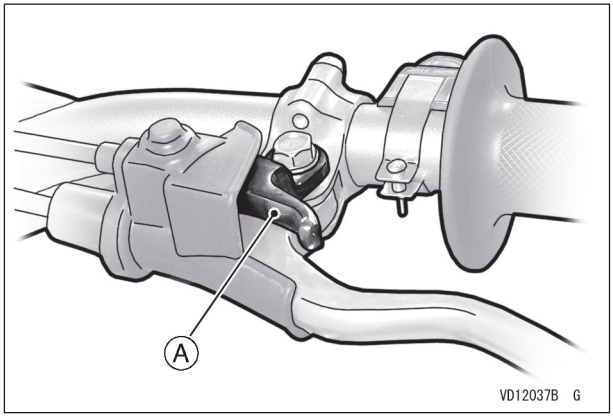


**A. Karstās iedarbināšanas svira**

- Iekurbulējiet dzinēju, turot droseli aizvērtu, neizmantojot akseleratora sviras rokturi.
- Uzreiz, kad dzinējs ir iedarbināts, atlaidiet karstās iedarbināšanas sviru atpakaļ.

## PIEZĪME

○ *Ja nevarat iedarbināt dzinēju, pilnībā atveriet droseli un lēnām nospiediet kurbuli apmēram 4 ~5 reizes, lai no dzinēja iztīrītu biezo degvielas maisījumu. Pēc tam aizveriet droseli, ievelciet karstās iedarbināšanas sviru un iedarbiniet dzinēju.*

- Karstās iedarbināšanas sviru vai akseleratora sviras rokturi lieto tā, kā redzams šajā tabulā

| Dzinēja stāvoklis | Karstās iedarbināšanas svira | Akseleratora sviras rokturis |
|---|---|---|
| Jau silts | Ievilkt (ON) | Paspiest atpakaļ (OFF) |
| Iedarbināšana no jauna pēc neveiksmīga mēģinājuma | Ievilkt (ON) | Paspiest atpakaļ (OFF) |
| Auksts | Neizmanto (OFF) | Izmanto (ON) |

## Kurbulis

Šī motocikla iedarbināšanas sistēma ir kājas iedarbināšanas svira.
Kad sajūga svira ir izvilkta, motociklu iespējams iedarbināt ar pārnesumu jebkurā ātrumā.

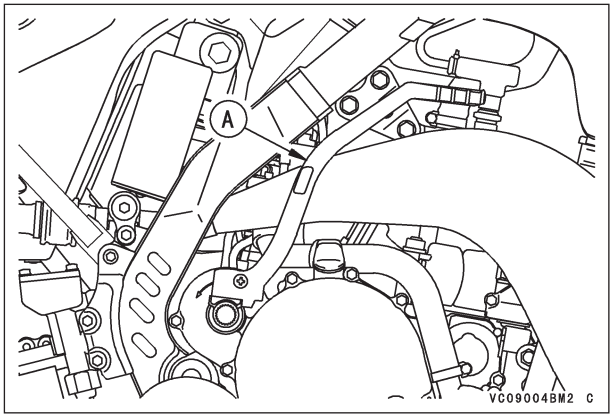


**A. Kurbulis**

## Pārnesumu pārslēgšana

Šis motocikls ir aprīkots ar „pārslēga atgriešanās mehānisma“ pārnesumu. Neitrālais pārnesums ir novietots starp 1. un 2. ātrumu. “Pārslēga atgriešanās mehānisms“ nozīmē to, ka, pārslēdzot lielākā vai mazākā pārnesumā, jāieslēdz katrā ātrumā pirms iespējams pārslēgt nākamā lielākā vai mazākā ātrumā.

- Lai ieslēgtu pirmā ātrumā no neitrāla stāvokļa, ievelciet sajūga sviru un uzspiediet uz ātruma pārslēga sviras, lēnām atlaidiet sajūga sviru, tad atlaidiet ātruma pārslēga sviru.
- Lai ieslēgtu nākamā ātrumā, ievelciet sajūga sviru, paceliet ātruma pārslēga sviru ar apavu purngalu, lēnām atlaidiet sajūga sviru, tad atlaidiet ātruma pārslēga sviru.
- Lai ieslēgtu iepriekšējā ātrumā, ievelciet sajūga sviru, nospiediet ātruma pārslēga sviru uz leju, cik vien iespējams, lēnām atlaidiet sajūga sviru, tad atlaidiet ātruma pārslēga sviru.

### UZMANĪBU

**Mainot ātrumus, stingri uzspiediet uz ātruma pārslēga sviras, lai tos pareizi pārslēgtu. Neuzmanīgi un nepietiekami spiežot uz pedāli, pārnesums var izlekt no pārnesuma un izraisīt bojājumus dzinējam.**

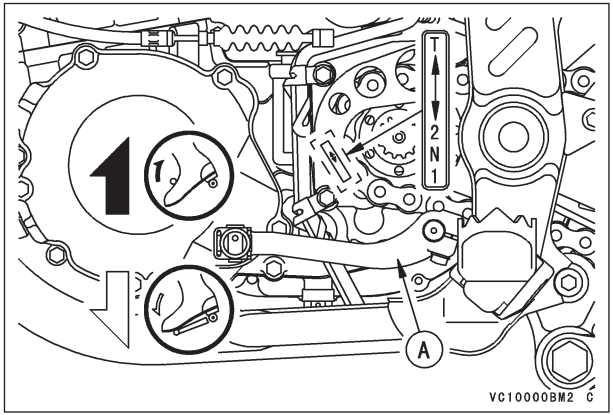


**A. Ātruma pārslēga svira**

## Motocikla apturēšana

Lai maksimāli samazinātu ātrumu, aizveriet droseli un darbiniet gan priekšējās, gan pakaļējās bremzes. Ievelciet sajūga sviru, lai motocikls apstātos. Atsevišķos apstākļos labāk ir lietot priekšējās un pakaļējās bremzes atsevišķi. Pakāpeniski samaziniet pārnesumus, lai dzinējs darbotos vislabāk pie jebkura ātruma.

## Dzinēja apturēšana

- Pārslēdziet pārnesumu neitrālā stāvoklī.
- Pēc tam, kad nedaudz ļāvāt padarboties dzinējam, pilnībā aizveriet droseli un nospiediet dzinēja apturēšanas pogu.
- Tikai 4 taktu modelim: apturot dzinēju, pārbaudiet, vai nospiežat dzinēja apturēšanas pogu, kad dzinējs darbojas tukšgaitā.

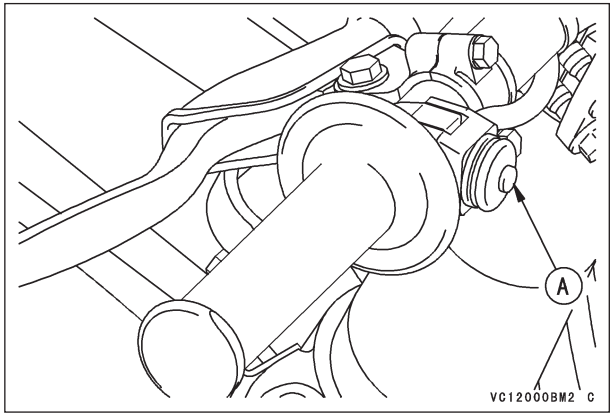


**A. Dzinēja apturēšanas poga**

- Pagrieziet degvielas tvertnes aizbāzni OFF (izslēgtā) stāvoklī.

## Lietošanas uzsākšana

Jāveic neliela lietošanas uzsākšanas procedūras, lai dzinējs un pārnesums darbotos pareizi, kas ir vajadzīgs veiktspējai un drošībai.

### UZMANĪBU

**Pirmās darbības stundas vai 20 km (12 jūdzes) laikā darbiniet dzinēju ar maziem un vidējiem apgriezieniem. Sīkāk skatīt zemāk.**

### PIEZĪME

○ *Mazu apgriezienu rezultātā, uzsākot lietošanu, var izveidoties ogleklis, un aizdedzes svece var aizsērēt. Ja tā notiek, lietošanas uzsākšanas laikposmā nomainiet standarta aizdedzes sveci ar karstāku sveci.*

**Tikai 2 taktu modelim**

Uzsāciet darbību ar dzinēju šādi.

1. Iedarbiniet dzinēju un ļaujiet tam darboties tukšgaitā, kamēr tas ir pilnībā uzsildījies.
2. Apturiet dzinēju un ļaujiet tam pilnībā atdzist.
3. Iedarbiniet dzinēju un brauciet ar motociklu 10 minūtes vidējā ātrumā - **NEKAD STRAUJI NEPALIELINIET ĀTRUMU**.
4. Apturiet dzinēju un ļaujiet tam pilnībā atdzist. Noteikti pārbaudiet un noregulējiet ķēdes nokari un pievelciet spieķus, veiciet vispārīgu pārbaudi.

5. Iedarbiniet dzinēju un brauciet ar motociklu 20 minūtes vidējā ātrumā - **NEKAD STRAUJI NEPALIELINIET ĀTRUMU**.
6. Apturiet dzinēju un ļaujiet tam pilnībā atdzist. Pārbaudiet un noregulējiet, kā redzams posmā 4.
   Pēc tam izteciniet dzesēšanas šķidrumu no dzesētāja, noņemiet un pārbaudiet cilindra galvu, cilindru un virzuli.

Virzulis: Izrobots virzuļa apvalks var samazināt dzinēja veiktspēju vai sabojāt cilindra sienu. Robi uz cilindra sienas jāizlīdzina ar **#400** līdz **#600** smirģeļpapīru.

Cilindrs: Atogļojiet izplūdes atveres un cilindra augšējo atveri, pievēršot uzmanību tam, lai nesabojātu cilindra sienu. Robi uz cilindra sienas jāizlīdzina ar **#400** līdz **#600** smirģeļpapīru.

Cilindra galva: Izvadiet oglekli no degkameras.

Uzlieciet noņemtās detaļas.

7. Radiatoru piepildiet ar dzesēšanas šķidrumu līdz radiatora ielietnei. Pirms sākat darboties ar motociklu, caurteciniet dzesēšanas sistēmu.
8. Iedarbiniet dzinēju un brauciet ar motociklu 30 minūtes vidējā ātrumā - **NEKAD STRAUJI NEPALIELINIET ĀTRUMU**.
9. Apturiet dzinēju un ļaujiet tam pilnībā atdzist. Pārbaudiet un noregulējiet, kā redzams posmā **4**.
10. Pēc tam, kad lietošanas uzsākšanas procedūra ir paveikta pareizi, motocikls ir gatavs regulārai darbībai. Pareizi vadot motociklu un izmantojot pareizās tehnikas, kā arī izvairoties no pārgalvīgi lieliem dzinēja apgriezieniem, ar dzinēju problēmas nebūs.

## PIEZĪME

- *Pēc lietošanas uzsākšanas procedūras pievienojiet standarta aizdedzes sveci un nomainiet transmisijeļļu un priekšējās dakšas/pakaļējā amortizatora eļļu.*
- *Lai dzinēja veiktspēja būtu izcila, pēc lietošanas uzsākšanas procedūras atlieciet atpakaļ virzuļa gredzenus.*

**Tikai 4 taktu modelim**

Uzsāciet darbību ar dzinēju šādi

1. Iedarbiniet dzinēju un ļaujiet tam darboties tukšgaitā, kamēr tas ir pilnībā uzsildījies.
2. Brauciet ar motociklu apmēram 20 minūtes ar līdz pusei atvērtu droseli.
3. Apturiet dzinēju un ļaujiet tam pilnībā atdzist. Pārbaudiet uzgriežņu un skrūvju ciešumu, eļļas noplūdi un ikvienu novirzi no normas.
4. Iedarbiniet dzinēju un brauciet ar motociklu apmēram 40 minūtes ar 3/4 atvērtu droseli.
5. Apturiet dzinēju un ļaujiet tam pilnībā atdzist. Pilnībā pārbaudiet uzgriežņu un skrūvju ciešumu, eļļas noplūdi un ikvienu novirzi no normas, it īpaši visu kabeļu virzienu vai nostiepi, bremžu brīvgājienu, ķēdes nokari un spieķu ciešumu.
6. Nomainiet motoreļļu, eļļas filtru un priekšējās dakšas/pakaļējā amortizatora eļļu pret jauniem.

7. Pēc tam, kad lietošanas uzsākšanas procedūra ir paveikta pareizi, motocikls ir gatavs regulārai darbībai. Pareizi vadot motociklu un izmantojot pareizās tehnikas, kā arī izvairoties no pārgalvīgi lieliem dzinēja apgriezieniem, ar dzinēju problēmas nebūs.

## UZMANĪBU

**Kad ir nomainīta jebkura no minētām detaļām, vienas stundas vai 20 km (12 jūdžu) garumā jāveic tā pati lietošanas uzsākšanas procedūra, kāda ir jaunam motociklam:**

**Cilindrs, virzulis, virzuļa pirksts, virzuļa gredzens, vārsts, vārsta filtrs, sadales vārpsta, kloķvārpsta, Mission pārnesums, utt.**

## Ikdienas pārbaudes pirms brauciena

Pārbaudiet šādas lietas katru dienu, pirms uzsākat braucienu. Tas neprasīs daudz laika, un, ja pārbaudes Jums kļūs par pieradumu, motocikla vadīšana būs droša un uzticama.
Ja šo pārbaužu laikā ir pamanītas kādas novirzes, meklējiet informāciju attiecīgā sadaļā un rīkojieties saskaņā ar norādījumiem tajā, lai atgrieztu motociklu drošā darbības stāvoklī.

**⚠ BRĪDINĀJUMS**

**Ja neveiksiet šīs pārbaudes katru dienu pirms brauciena, var rasties nopietni bojājumi vai notikt smagi negadījumi.**

**Dzinējs**

| | |
|---|---|
| Eļļa | Nav noplūdes |
| | Līmenis pareizs |
| Dzesēšanas šķidrums | Nav noplūdes |
| | Līmenis pareizs (dzinējs ir auksts) |
| Radiatora vāciņš | Pareizi uzstādīts |
| Aizdedzes svece | Pareizi piegriezta |
| Cilindra galva | Pareizi piegriezta |
| Cilindrs | Pareizi piegriezta |
| Sajūgs | Funkcionē pareizi |
| Karburators | Pareizi noregulēts |
| Gaisa attīrītājs | Tīrs |
| | Pareizi uzstādīts |
| | Ieeļļojiet gaisa attīrītāja elementu |
| Trokšņa slāpētājs | Nav bojājumu |
| Dzinēja zobrats | Nav nolietojuma vai bojājumu pazīmes |

## RĀMIS

| | |
|---|---|
| Riepas | Vispārējais stāvoklis labs |
| | Nav nolietojuma vai bojājumu pazīmes |
| | Spiediens pareizs |
| | Uzstādīts gaisa vārsta vāciņš |
| Spieķi | Nav vaļīgi |
| Piedziņas ķēde | Vispārējais stāvoklis labs |
| | Ķēdes nokare |
| | Ieeļļojiet, ja vajadzīgs |
| Priekšējās un pakaļējās bremzes | Darbojas pareizi |
| | Svira un pedāļa brīvgājiens pareizs |
| | Nav šķidruma noplūdes |
| Drosele | Funkcionē pareizi |
| | Akseleratora sviras rokturis vienmērīgi atgriežas iepriekšējā stāvoklī |
| Stūre | Vienmērīga, bet ne vaļīga no viena gala līdz otram |
| | Nav sasaistes, jo ir kontroles kabeļi |
| Priekšējā dakša | Funkcionē pareizi |
| | Nav eļļas noplūdes |
| Pakaļējais amortizators | Funkcionē pareizi |
| | Nav eļļas noplūdes |
| Degvielas tvertne | Uzstādīta droši |
| | Nav degvielas noplūdes |
| Pakaļējais zobrats | Nav nolietojuma vai bojājumu pazīmes |
| Dzinēja apturēšanas poga | Funkcionē pareizi |
| Uzgriežņi, skrūves, stiprinājumi | Pareizi savilkti |

## Pārbaudes pēc braucieniem

Pēc brauciena vispirms notīriet motociklu, pēc tam to pilnībā pārbaudiet, īpašu uzmanību pievēršot gaisa attīrītājam, karburatoram, bremzēm, utt.
Veiciet vispārīgu eļļošanas procedūru un noregulējiet vajadzīgās detaļas.

# TEHNISKĀ APKOPE UN REGULĒŠANA

Šajā nodaļā nav ietverti servisa dati dažādiem modeļiem (pievilkšanas griezes moments).
Informācijai skatiet attiecīgā motocikla lietošanas pamācību angļu valodā vai arī vērsieties pie oficiālā Kawasaki izplatītāja, lai uzzinātu servisa informāciju par savu motociklu.

## Periodiskas tehniskās apkopes tabula

Turpmāk redzamajā periodiskās tehniskās apkopes tabulā redzamas dažādu modeļu detaļas, kam jāveic periodiskās tehniskās apkopes, un laikposmi, kuros tas jādara.
Skatiet Jūsu motociklam piemērotas Īpašnieka rokasgrāmatas nodaļas “Tehniskā apkope un regulēšana“ sadaļu Periodiskas tehniskās apkopes tabula angļu valodas izdevumā vai arī sazinieties ar pilnvarotu Kawasaki pārstāvi, lai uzzinātu par nākamo tehnisko apkopi vai termiņu.

| | | |
|---|---|---|
| DZINĒJS | Sajūgs - regulēt | Clutch - adjust |
| | Berzes sajūga /tērauda plāksnes - pārbaudīt † | Clutch friction/steel plates - check † |
| | Akseleratora trose - noregulēt | Throttle cable - adjust |
| | Aizdedzes svece - iztīrīt, ievietot atpakaļ † | Spark plug - clean, regap † |
| | Gaisa attīrīšanas elements - iztīrīt† | Air cleaner element - clean † |
| | Karburators - pārbaudīt un noregulēt | Carburetor - check and adjust |
| | Virzulis un virzuļa gredzens - iztīrīt un pārbaudīt † | Piston and piston ring - clean and check † |
| | Cilindra galva, cilindrs - pārbaudīt | Cylinder head, cylinder - check |
| | Trokšņa slāpētājs - iztīrīt un pārbaudīt † | Silencer - clean and check † |
| | Trokšņa slāpētāja blīve - nomainīt | Silencer packing - change |
| | Tievgaļa gultnis - pārbaudīt † (tikai 2 taktu modelim) | Small end bearing - check † (2-stroke model only) |
| | Kurbulis un ātruma pārslēga svira - iztīrīt | Kick pedal and shift pedal - clean |
| | Karstās iedarbināšanas sviras trose - noregulēt (tikai 4 taktu modelim) | Hot starter cable - adjust (4-stroke model only) |
| | Vārstu klīrenss - pārbaudīt (tikai 4 taktu modelim) | Valve clearance - check (4-stroke model only) |
| | Motoreļļa - nomainīt (tikai 4 taktu modelim) | Engine oil - replace (4-stroke model only) |
| | Eļļas filtrs - nomainīt (tikai 4 taktu modelim) | Oil filter - replace (4-stroke model only) |
| | Virzuļa pirksts - nomainīt (tikai 4 taktu modelim) | Piston pin - replace (4-stroke model only) |
| | Kloķvārpsta - pārbaudīt (tikai 4 taktu modelim) | Crankshaft - check (4-stroke model only) |
| | Spiediena izlīdzinātāja šļūtene - pārbaudīt (tikai 4 taktu modelim) | Breather hose - check (4-stroke model only) |

| | | |
|---|---|---|
| DZINĒJS | Dzinēja zobrats - pārbaudīt † | Engine sprocket - check † |
| | Dzesēšanas šķidrums - pārbaudīt † | Coolant - check † |
| | Dzesēšanas šļūtenes un savienojumi - pārbaudīt † | Cooling hoses and connection - check † |
| | *Brīvplūdes vārsts - pārbaudīt † (tikai 2 taktu modelim) | *Reed valve - check † (2-stroke model only) |
| | Transmisijeļļa - nomainīt (tikai 2 taktu modelim) | Transmission oil - replace (2-stroke model only) |
| | Gaisa attīrīšanas elements - nomainīt | Air cleaner element - replace |
| | *Izplūdes vārsts - iztīrīt un pārbaudīt (tikai 2 taktu modelim) | *Exhaust valve - clean and check (2-stroke model only) |

| | | |
|---|---|---|
| ŠASIJA | Bremžu noregulēšana - pārbaudīt † | Brake adjustment - check † |
| | Bremžu kluča nodilums - pārbaudīt † | Brake pad wear - check † |
| | Bremžu šķidruma līmenis - pārbaudīt † | Brake fluid level - check † |
| | *Bremžu šķidrums - nomainīt | *Brake fluid - change |
| | *Galvenā bremžu cilindra uzmava un putekļnecaurlaidīgs blīvējums - nomainīt | *Brake master cylinder cup and dust seal - change |
| | *Disku bremzes virzuļa blīvējums un putekļnecaurlaidīgs blīvējums - nomainīt | *Brake caliper piston seal and dust seal - change |
| | *Bremžu šļūtenes un caurulīte - nomainīt | *Brake hoses and pipe - change |
| | Spieķu ciešums - pārbaudīt † | Spoke tightness and rim runout - check † |
| | Piedziņas ķēde - noregulēt | Drive chain - adjust |
| | Piedziņas ķēde - ieeļļot | Drive chain - lubricate |
| | Piedziņas ķēdes nodilums - pārbaudīt † | Drive chain wear - check † |
| | Piedziņas ķēdes slīdnis un vadīkla - nomainīt | Drive chain slipper and guide - change |
| | Priekšējā dakša - pārbaudīt un iztīrīt | Front fork - check and clean |
| | Rāmis - pārbaudīt | Frame - check |
| | Riteņi/riepas - pārbaudīt | Wheel/tire - check |
| | Pakaļējais amortizators - pārbaudīt | Rear shock - check |
| | Vads - pārbaudīt | Cable - check |
| | *Priekšējās dakšas eļļa - nomainīt | *Front fork oil - change |
| | Uzgriežņi, skrūves, stiprinājumi - pārbaudīt † | Nuts, bolts, fasteners - check † |
| | Degvielas šļūtene - nomainīt | Fuel hose - change |
| | Degvielas sistēma - iztīrīt | Fuel system - clean |

| | | |
|---|---|---|
| ŠASIJA | Stūres brīvgājiens - pārbaudīt † | Steering play - check † |
| | *Stūres stieņa gultnis - ieziest | *Steering stem bearing - grease |
| | Pakaļējais zobrats - pārbaudīt † | Rear sprocket - check † |
| | Vispārēja eļļošana - izpildīt | General lubrication - perform |
| | *Riteņu gultņi - pārbaudīt † | *Wheel bearing - check † |
| | *Svārstsvira un UNI-TRAK® piekares sviru mehānisms - pārbaudīt † | *Swingarm and UNI-TRAK® linkage pivots - check † |
| | *Svārstsvira un UNI-TRAK® piekares sviru mehānisms - ieziest | *Swingarm and UNI-TRAK® linkage pivots - grease |
| | *Pakaļējā amortizatora eļļa - nomainīt | *Rear shock oil - change |
| | Degvielas šļūtenes, savienojumi - pārbaudīt † | Fuel hoses, connections - check † |
| | Bremžu šļūtenes, savienojumi - pārbaudīt † | Brake hoses, connections - check † |

†: Nomanīt, pievienot, noregulēt, iztīrīt vai pagriezt, ja vajadzīgs.
* : Jāveic serviss saskaņā ar Servisa rokasgrāmatu vai, vēršoties pie pilnvarota Kawasaki izplatītāja.

## Transmisijeļļa (tikai 2 taktu modelim)

Lai transmisija un sajūgs darbotos pareizi, turiet transmisijeļļu pietiekamā līmenī un periodiski nomainiet to.

**⚠ BRĪDINĀJUMS**

**Darbinot motociklu ar nepietiekamu daudzumu transmisijeļļas vai arī ar nolietotu vai piesārņotu transmisijeļļu, transmisija pārāk ātri nolietosies un tā var iestrēgt un radīt traumu.**

**Eļļas līmeņa pārbaude**

- Novietojiet motociklu perpendikulāri zemei.
- Ja motocikls nupat ir darbināts, pagaidiet dažas minūtes, lai visa eļļa nosēžas.
- Pārbaudiet transmisijeļļas līmeni caur eļļas līmeņa pārbaudes lodziņa dzinēja apakšā labā pusē. Eļļas līmenim jāpaaugstinās līdz eļļas līmeņrāža vidum.
- Ja eļļas līmenis ir pārāk augsts, izsūknējiet lieko eļļu caur eļļas filtra atveri, lietojot šļirci vai citu piemērotu rīku.
- Ja eļļas līmenis ir zems, pievienojiet eļļu, lai tā būtu pareizā līmenī. Lietojiet tā paša tipa un zīmola eļļu, kas jau atrodas dzinējā.

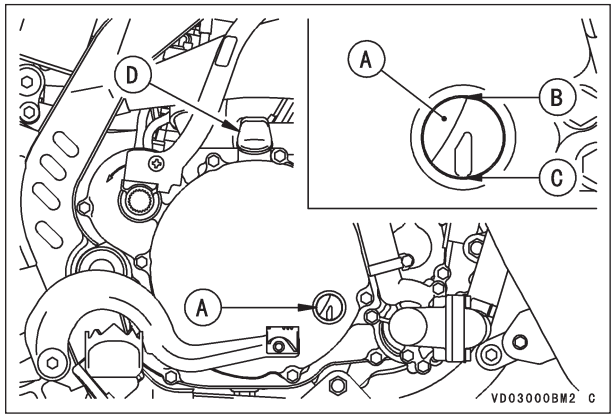


**A. Eļļas līmeņa pārbaudes lodziņš**
**B. Maksimāls**
**C. Minimāls**
**D. Eļļas filtra vāciņš**

### Eļļas nomaiņa

Transmisijeļļa jānomaina periodiski, lai nodrošinātu ilgu dzinēja darbības mūžu.

- Uzsildiet dzinēju pilnībā, lai eļļa savāktu visas nogulsnes un bez pūlēm aizplūstu.
- Apturiet dzinēju un novietojiet zem tā tvertni.
- Noņemiet eļļas filtra vāciņu.
- Noņemiet eļļas notecināšanas aizbāzni un novietojiet motociklu perpendikulāri zemei, lai eļļa varētu iztecēt.

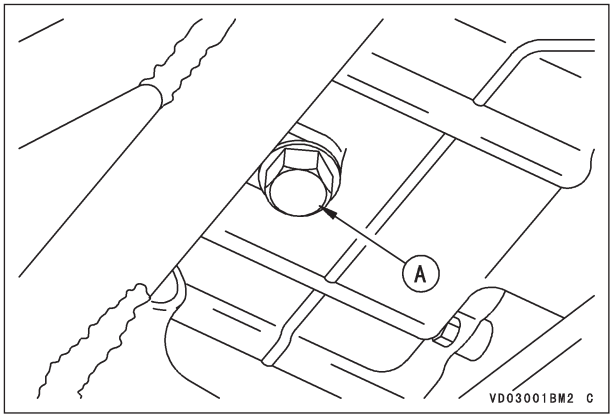


**A. Eļļas notecināšanas aizbāznis**

**⚠ BRĪDINĀJUMS**

**Motoreļļa ir toksiska viela. Atbrīvojieties no izlietotās eļļas pareizi. Sazinieties ar vietējām iestādēm, lai uzzinātu atzītas metodes, kā no eļļas atbrīvoties, vai arī par iespējamu pārstrādāšanu.**

- Uzstādiet eļļas notecināšanas aizbāzni ar jaunu tās paplāksni un pagrieziet.
- Ielejiet noteikto daudzumu svaigas transmisijeļļas.
- Uzstādiet eļļas filtra vāciņu.
- Pārbaudiet eļļas līmeni, iedarbinot dzinēju 3 vai 4 reizes.

### Ieteicamā transmisijeļļa

| | |
|---|---|
| Tips: | API SE, SF vai SG<br>API SH vai SJ ar JASO MA |
| Viskozitāte: | SAE 10W-40 |

Kaut arī 10W-40 motoreļļa ir ieteicama gandrīz visos gadījumos, iespējams, ka ir jāmaina eļļas viskozitāte, lai pielāgotos atmosfēras apstākļiem tajā apgabalā, kurā vadāt motociklu.

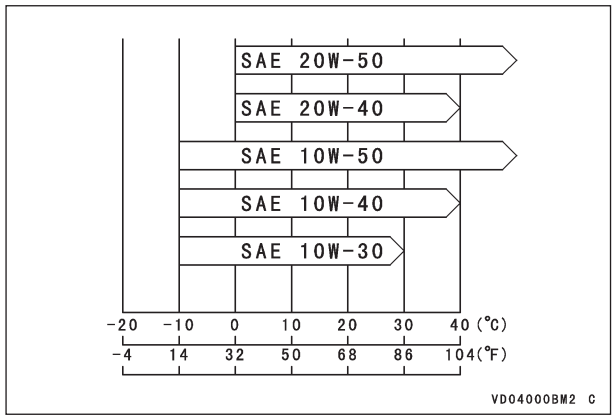

## Motoreļļa (tikai 4 taktu modelim)

Lai dzinējs, transmisija un sajūgs darbotos pareizi, turiet motoreļļu pietiekamā līmenī un periodiski nomainiet to un eļļas filtru.
Ja eļļu lieto pārāk ilgi, tad tajā ne tikai uzkrājas netīrumi un metāla daļiņas, bet arī tā zaudē savas eļļošanas īpašības.

**⚠ BRĪDINĀJUMS**

**Darbinot motociklu ar nepietiekamu daudzumu motoreļļas vai arī ar nolietotu vai piesārņotu motoreļļu, dzinējs pārāk ātri nolietosies un tas vai transmisija var iestrēgt un radīt negadījumus vai traumu.**

Tāpēc, ka motociklam ir eļļošanās sistēma ar atsevišķu tilpni eļļai, motoreļļas līmenis, kas norādīts eļļas līmeņa pārbaudes lodziņā, svārstīsies atkarībā no motocikla pozīcijas un dzinēja apgriezienu skaita, kad dzinējs ir izslēgts. Lai pareizi nolasītu motoreļļas līmeni, rūpīgi ievērojiet eļļas līmeņa noteikšanas procedūru.

**UZMANĪBU**

**Darbinot dzinēju ar lieliem apgriezieniem pirms eļļa nav pilnībā nokļuvusi visās tā daļās, tas var iestrēgt.**

**Eļļas līmeņa pārbaude**

- Ja eļļa ir nupat nomainīta, ļaujiet motociklam dažas minūtes stāvēt uz vietas, lai eļļa varētu nosēsties.
- Iedarbiniet dzinēju un darbiniet to dažas minūtes tukšgaitā. **Nedarbiniet to ar lieliem apgriezieniem.**

**PIEZĪME**

○ *Ja eļļas līmeņa pārbaudes lodziņā eļļa neparādās, nedaudz nolieciet motociklu uz labo pusi, kamēr eļļa ir redzama, tad atgrieziet to stāvus pozīcijā. Ja eļļa nav redzama arī tad, ja motocikls noliekts ļoti zemu, izvelciet notecināšanas aizbāžņus, lai iztecinātu visu eļļu, kas var būt transmisijā un kloķa apvalkā, ievietojiet atpakaļ notecināšanas aizbāžņus līdz noteiktam griezes momentam pēc tam, kad atpakaļ novietota paplāksne vai apaļa šķērsgriezuma blīvgredzens, un piepildiet no jauna ar noteikto eļļas daudzumu.*

- Apturiet dzinēju un pagaidiet dažas minūtes, kamēr eļļa nosēžas.
- Pārbaudiet motoreļļas līmeni, turot motociklu vertikālā stāvoklī, caur eļļas līmeņa pārbaudes lodziņa dzinēja apakšā labā pusē. Eļļas līmenim jāpaaugstinās starp augsta un zema līmeņa atzīmēm pie lodziņa.
- Ja eļļas līmenis ir pārāk augsts, izsūknējiet lieko eļļu, lietojot šļirci vai citu piemērotu rīku.
- Ja eļļas līmenis ir pārāk zems, pievienojiet pareizo daudzumu eļļas caur eļļas filtra atveri. Lietojiet tā paša tipa un zīmola eļļu, kas jau atrodas dzinējā.

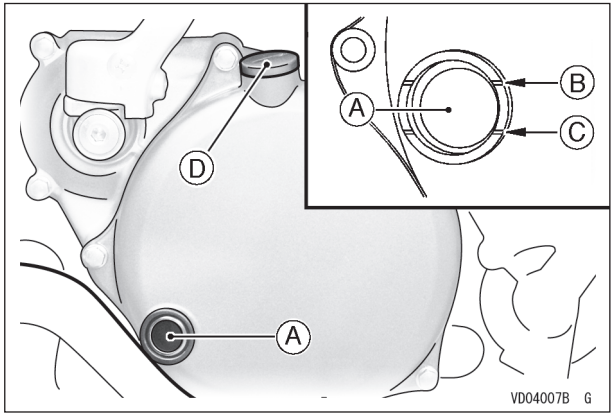


**A. Eļļas līmeņa pārbaudes lodziņš**
**B. Augsta līmeņa atzīme**
**C. Zema līmeņa atzīme**
**D. Eļļas filtra vāciņš**

## Eļļas un/vai eļļas filtra nomaiņa

Motoreļļa un/vai eļļas filtrs jānomaina periodiski, lai nodrošinātu ilgu dzinēja darbības mūžu.

- Uzsildiet dzinēju pilnībā, lai eļļa savāktu visas nogulsnes un bez pūlēm aizplūstu.
- Apturiet dzinēju un novietojiet zem tā tvertni.
- Noņemiet eļļas filtra vāciņu.
- Noņemiet eļļas notecināšanas aizbāžņus un novietojiet motociklu perpendikulāri zemei, lai eļļa varētu iztecēt.

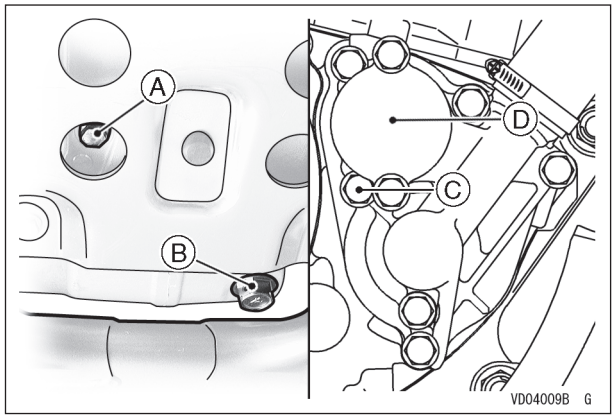


**A. Eļļas notecināšanas aizbāznis**
**B. Eļļas notecināšanas aizbāznis**
**C. Eļļas notecināšanas aizbāznis**
**D. Eļļas filtra korpuss**

## ⚠ BRĪDINĀJUMS

**Motoreļļa ir toksiska viela. Atbrīvojieties no izlietotās eļļas pareizi. Sazinieties ar vietējām iestādēm, lai uzzinātu atzītas metodes, kā no eļļas atbrīvoties, vai arī par iespējamu pārstrādāšanu.**

- Kad eļļas filtrs ir nomainīts, noņemiet eļļas filtra korpusu kopā ar apaļa šķērsgriezuma blīvgredzenu.

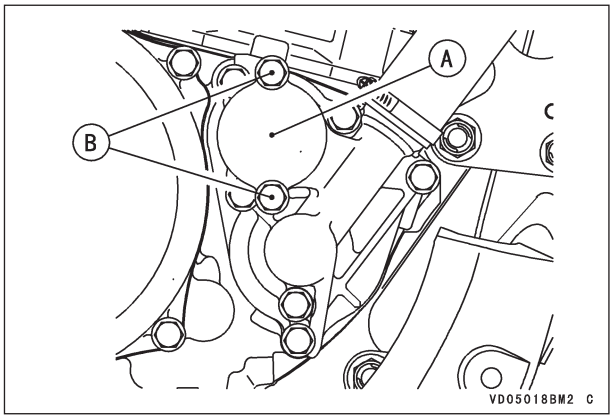


**A. Eļļas filtra korpuss**
**B. Skrūves**

- Nomainiet eļļas filtra filtrējošo elementu.

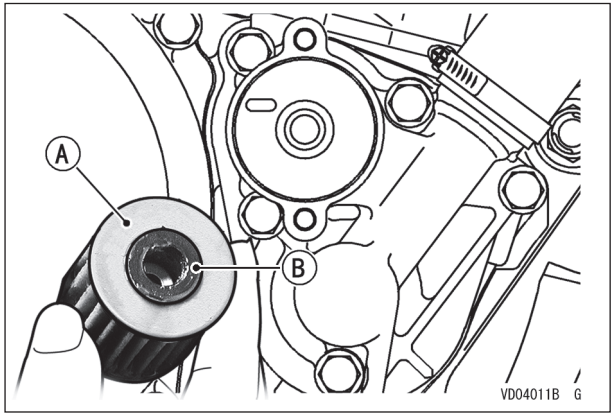


**A. Eļļas filtra filtrējošais elements**
**B. Starpgredzens**

- Uzlejiet nedaudz motoreļļas uz starpgredzena.
- Ievietojiet eļļas filtra elementu ar kniedēm virzienā kā tas norādīts attiecīgā modeļa lietošanas pamācībā. Ja tāda nav pieejama, konsultējieties pie oficiālā Kawasaki izplatītāja.

## UZMANĪBU

**Uzstādot eļļas filtru tā, ka tas griežas nepareizā virzienā, eļļa pārstās plūst, izraisot dzinēja iestrēgšanu.**

- Uzstādiet eļļas filtra korpusu kopā ar jaunu apaļa šķērsgriezuma blīvgredzenu un pievelciet tā skrūves līdz norādītajam griezes momentam.

- Pēc tam, kad eļļa ir pilnībā iztecējusi, ievietojiet notecināšanas aizbāžņus un jaunas paplāksnes, tad pievelciet līdz norādītajam griezes momentam.

## PIEZĪME

○ *Nomainiet visas paplāksnes vai apaļa šķērsgriezuma blīvgredzenus ar jauniem.*

- Uzpildiet dzinēju ar tabulā norādīto labas kvalitātes motoreļļu līdz augstākajam līmenim.
- Uzstādiet eļļas filtra vāciņu.
- Iedarbiniet dzinēju.
- Pārbaudiet eļļas līmeni un eļļas noplūdi.

## PIEZĪME

○ *Ja attiecīgā eļļa nav pieejama, lietojiet līdzvērtīgu motoreļļu saskaņā ar turpmāk redzamo tabulu.*

| | |
|---|---|
| Tips: | API SG, SH vai SJ ar JASO MA |
| Viskozitāte: | SAE 10W-30, 10W-40, 10W-50 |

Iespējams, eļļas viskozitāte ir jāmaina, lai pielāgotos atmosfēras apstākļiem tajā apgabalā, kurā vadāt motociklu.

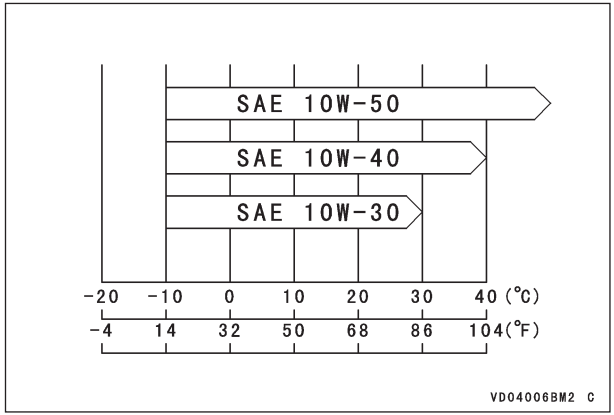

## Dzesēšanas sistēma

*Dzesēšanas šļūtenes*

Pārbaudiet dzesēšanas šļūtenes, vai tajās nav plaisas vai bojājumi, un savienojumus, vai tie nav vaļīgi, saskaņā ar periodiskas tehniskās apkopes tabulu.

*Radiators*

Pārbaudiet radiatora spuras, vai tās nav aizķepētas ar kukaiņiem vai dubļiem. Iztīriet visus šos netīrumus ar maza spiediena ūdens strūklu.

**UZMANĪBU**

**Ja izmantosiet liela spiediena ūdens strūklu, piem., no automašīnas mazgāšanas iekārtas, iespējams, sabojāsiet radiatora spuras un tā efektivitāte mazināsies.**

**Nenosprostojiet vai nenovirziet gaisa plūsmu, uzstādot neatļautus piederumus priekšā radiatoram.**

**Traucētas dzesējošas gaisa plūsmas rezultātā dzinējs var pārkarst un tādējādi sabojāties.**

*Dzesēšanas šķidrums*

Dzesēšanas šķidrums absorbē lieko karstumu no dzinēja un izvada to gaisā caur radiatoru. Ja dzesēšanas šķidruma līmenis kļūst zems, dzinējs pārkarst un tam var rasties nopietni bojājumi. Katru dienu pirms braukšanas ar motociklu pārbaudiet dzesētāja līmeni un papildiniet to, ja līmenis ir zems.

**⚠ BRĪDINĀJUMS**

**Lai izvairītos no aizdegšanās, nenoņemiet radiatora vāciņu vai nemainiet dzesēšanas šķidrumu, kamēr dzinējs vēl ir karsts.**

**Pagaidiet, kamēr dzinējs atdziest.**

**PIEZĪME**

○ *Oriģinālā dzesēšanas šķidruma, kas atrodas dzesēšanas sistēmā, sastāvā ir 50% noturīga, uz etilēnglikola bāzēta antifrīza, tā sasalšanas punkts ir –35°C (–31°F) un tas izskatās zaļš.*

*Dzesēšanas šķidruma līmeņa pārbaude*

- Novietojiet motociklu tā, lai radiatora vāciņš ir vienā līmenī ar zemi.
- Noņemiet radiatora vāciņu divos secīgos posmos.
- Pirmkārt, pagrieziet vāciņu pretēji pulksteņrādītāja virzienam līdz pirmajam apstāšanās punktam un pagaidiet dažas sekundes.
- Pēc tam piespiediet vāciņu un pagrieziet to tālāk tajā pašā virzienā un noņemiet to.

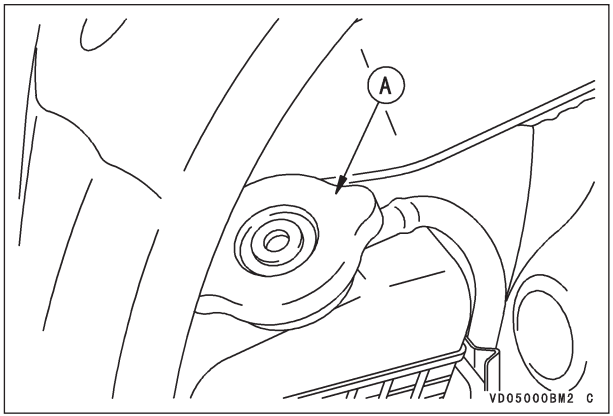


**A. Radiatora vāciņš**

- Pārbaudiet dzesēšanas šķidruma līmeni radiatorā. Dzesēšanas šķidrumam jāpaaugstinās līdz radiatora ielietnes dibenam.

## PIEZĪME

○ *Pārbaudiet dzesēšanas šķidruma līmeni, kad dzinējs ir auksts (istabas vai apkārtnes temperatūrā).*

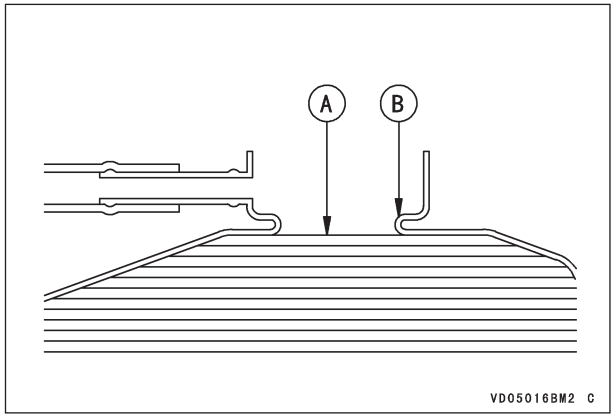


**A. Dzesēšanas šķidruma līmenis**
**B. Ielietne**

- Ja dzesēšanas šķidruma līmenis ir zems, pievienojiet dzesēšanas šķidrumu caur radiatora ielietnes atveri līdz ielietnes dibenam.

**Ūdens un antifrīza maisījuma attiecība**

| |
|---|
| 1 : 1 (ūdens : antifrīzs) |

**Ieteicamais antifrīzs**

| |
|---|
| Noturīga tipa antifrīzs (etilēnglikola bāzēts, kā arī korozijas un rūsas inhibitori alumīnija dzinējiem un radiatoriem) |

- Uzstādiet radiatora vāciņu.

*Dzesēšanas šķidruma nomaiņa*

Dzesēšanas šķidrums jānomaina periodiski, lai nodrošinātu ilgu dzinēja darbības mūžu.

- Pagaidiet, kamēr dzinējs pilnībā atdziest.
- Novietojiet motociklu tā, lai radiatora vāciņš ir vienā līmenī ar zemi.
- Noņemiet radiatora vāciņu divos secīgos posmos (skat. sadaļu "Dzesēšanas šķidruma līmeņa pārbaude").
- Izteciniet no dzinēja un radiatora dzesēšanas šķidrumu.

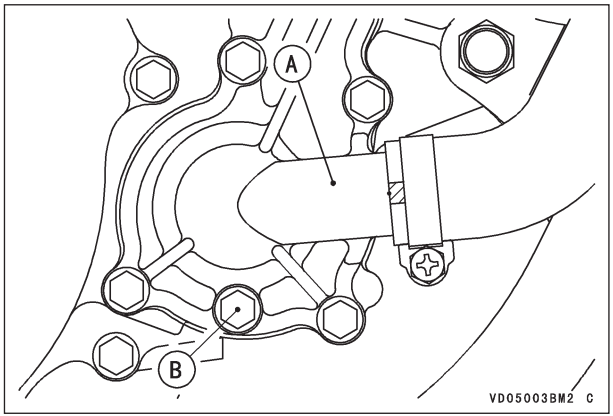


**A. Ūdens sūkņa korpuss**
**B. Dzesēšanas šķidruma notecināšanas aizbāznis**

## UZMANĪBU

**Nekavējoties notīriet dzesēšanas šķidrumu, kas izšļakstījies uz rāmja, dzinēja vai riteņiem.**

## ⚠ BRĪDINĀJUMS

**Notīriet dzesēšanas šķidrumu, kas varētu būt uzšļakstījies uz riepām, jo dzesēšanas šķidrums uz tām padara riepas slidenas, kas var izraisīt negadījumu vai savainojumus.**

- Vizuāli pārbaudiet nolietoto dzesēšanas šķidrumu.
- Ja redzami bālganas dūmakainas izplūdes, alumīnija detaļas dzesēšanas sistēmā ir aprūsējušas, un sistēma ir jāizskalo.
- Ja dzesēšanas šķidrums ir brūns, dzelzs vai tērauda detaļas ir aprūsējušas, un sistēma ir jāizskalo.
- Pārbaudiet dzesēšanas sistēmu, vai tajā nav bojājumu, vaļīgu savienojumu un noplūdes.
- Ievietojiet dzesēšanas šķidruma notecināšanas aizbāzni ar jaunu tā paplāksni uz ūdenssūkņa korpusa un pievelciet to, kā norādīts.

### PIEZĪME

○ *Vienmēr nomainiet visas paplāksnes ar jaunām.*

- Radiatoru piepildiet ar dzesēšanas šķidrumu līdz radiatora ielietnei.
- Novietojiet motociklu tā, lai radiatora vāciņš ir vienā līmenī ar zemi, tādējādi radiatora ielietne ir iespējami visvairāk uz augšu pozīcijā, un viss gaiss, kas uzkrājies radiatorā, var izplūst ārā.

## UZMANĪBU

**Lietojiet dzesēšanas šķidrumu, kā sastāvā ir inhibitori, kas izgatavoti speciāli alumīnija dzinējiem un radiatoriem, saskaņā ar ražotāja instrukcijām. Dzesēšanas sistēmā kopā ar antifrīzu jālieto mīksts vai destilēts ūdens (skat. turpmāk dzesēšanas šķidrumu). Ja sistēmā lieto cietu ūdeni, ūdens ceļos uzkrājas katlakmens, un dzesēšanas sistēmas efektivitāte ievērojami samazinās.**

### PIEZĪME

○ *Dzesēšanas šķidrumu ielejiet lēnām, lai tas var izdzīt gaisu no dzinēja un radiatora.*

- Uzstādiet radiatora vāciņu.
- Pārbaudiet, vai dzesēšanas sistēmā nav noplūdes.
- Iedarbiniet dzinēju un ļaujiet tam pilnībā uzsildīties, tad to apturiet.
- Pārbaudiet dzesēšanas šķidruma līmeni pēc tam, kad dzinējs ir atdzisis. Dzesēšanas šķidrumam jāpaaugstinās līdz radiatora ielietnes dibenam.
- Ja dzesēšanas šķidruma līmenis ir zems, pievienojiet dzesēšanas šķidrumu līdz radiatora ielietnes dibenam.
- Uzstādiet radiatora vāciņu.
- Pārbaudiet, vai dzesēšanas sistēmā nav noplūdes.

## Aizdedzes svece

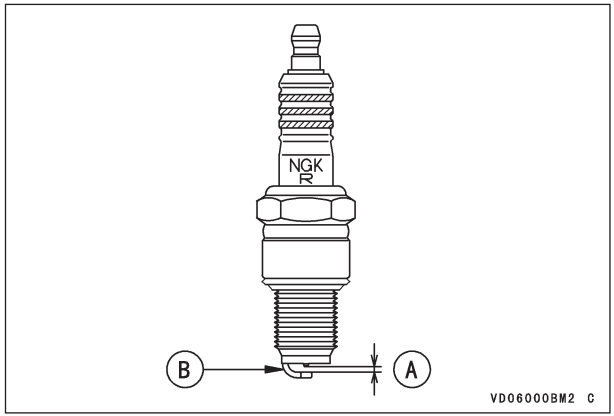


**A. Sprauga**
**B. Ārējais elektrods**

**Centra elektrods, kas nav no irīdija vai platīna sakausējuma**

Aizdedzes svece periodiski jāizņem, lai pārbaudītu un no jauna ievietotu spraugā. Izmēriet spraugu ar stieples veida biezuma mērītāju. Ja sprauga nav pareiza, noregulējiet to līdz norādītai vērtībai, izliecot ārējo elektrodu.
Ja svece ir eļļaina vai uz tās ir sakrājies ogleklis, iztīriet to (ieteicams ar smilšstrūklotāju) un pēc tam notīriet visas abrazīvās daļiņas. Sveci var iztīrīt, lietojot arī šķīdinātāju ar augstu uzliesmojuma punktu un stiepļu suku vai citu piemērotu rīku. Ja aizdedzes sveces elektrodus ir skārusi korozija vai tie ir bojāti, vai arī izolācijas materiāls ir ieplaisājis, nomainiet sveci.

Lai noskaidrotu, vai sveces serdeņa rādiuss ir pareizs, izņemiet sveci un pārbaudiet keramikas izolāciju apkārt centra elektrodam. Ja keramika ir gaiši brūna, aizdedzes svece pareizi atbilst dzinēja temperatūrai.
Ja keramika ir nodegusi balta, svece jānomaina ar aukstāku. Ja keramika ir melna, svece jānomaina ar karstāku. Skatiet Jūsu motociklam piemērotas Īpašnieka rokasgrāmatas nodaļas „Tehniskā apkope un regulēšana“ sadaļu Aizdedzes svece angļu valodas izdevumā vai arī sazinieties ar pilnvarotu Kawasaki pārstāvi, lai uzzinātu par pareizu aizdedzes sveces pievilkšanas griezes momentu.

### PIEZĪME

○ *Ja dzinēja veiktspēja mazinās, mēģiniet nomainīt aizdedzes sveci, lai atgūtu veiktspēju.*

*Aizdedzes sveces izņemšana un uzstādīšana*

- Noraujiet aizdedzes sveces vāciņu no tās pirms izņemat aizdedzes sveci.
- Aizdedzes svecei lietojiet piemērotu uzgriežņatslēgu.
- Izskrūvējiet un izņemiet aizdedzes sveci.
- Nostipriniet sveces vāciņu uz aizdedzes sveces un viegli pavelciet vāciņu, lai pārliecinātos, ka tas ir pareizi uzlikts.

**Irīdija vai platīna sakausējuma centra elektrods**

Aizdedzes sveces izņemšana un uzstādīšana

- Noraujiet aizdedzes sveces vāciņu no tās un izņemiet aizdedzes sveci.
- Pārbaudiet aizdedzes sveces stāvokli. Ja aizdedzes sveces elektrodi ir noapaļoti, tos skārusi korozija vai tie ir bojāti, vai arī izolācijas materiāls ir ieplaisājis, nomainiet sveci.
- Izmēriet aizdedzes sveces spraugu. Lietojiet stieples veida biezuma mērītāju, lai nesabojātu irīdija vai platīna sakausējuma elektrodu.

### UZMANĪBU

**Neregulējiet sveces spraugu. Ja sveces sprauga neatbilst specifikācijām, nomainiet aizdedzes sveci.**

*Aizdedzes sveces izolācijas materiāla krāsa*

Aizdedzes sveces izolācijas materiāla, kas ir visapkārt elektrodam, krāsa var norādīt uz darbības apstākļiem. Ja tie ir pareizi, izolācijas materiālam jābūt gaiši vai tumši brūnā krāsā. Ja krāsa ir balta un eļļaina vai melna, meklējiet palīdzību šīs rokasgrāmatas sadaļās **Problēmu novēršanas ceļvedis** vai **Dzinēja un piekares noregulēšana**.

### PIEZĪME

○ *Ja svece ir eļļaina vai uz tās ir sakrājies ogleklis, iztīriet to, lietojot šķīdinātāju ar augstu uzliesmojuma punktu un suku bez stieplēm vai ar aizdedzes sveču tīrītāju (smilšstrūklotāju). Uzmanīgi notīriet visas abrazīvās daļiņas, ja lietojat smilšstrūklotāju.*

## UZMANĪBU

**Nelietojiet stiepļu suku, tīrot aizdedzes sveci, lai nesabojātu elektrodu.**

Standarta aizdedzes sveces karstuma diapazons atbilst dzinēja darbības temperatūrai. Dažreiz ekstrēmos braukšanas vai klimatiskos apstākļos atšķirīgs aizdedzes sveces karstuma diapazons var uzlabot dzinēja darbības apstākļus.
Pirms nomainīt aizdedzes sveces karstuma diapazonu, novērtējiet, vai ir vajadzīgs remonts vai karburatora regulēšana. Lietojiet šīs rokasgrāmatas sadaļas **Problēmu novēršanas ceļvedis** un **Dzinēja un piekares noregulēšana**, lai gūtu palīdzību remontēšanā vai regulēšanā. Mainot aizdedzes sveces karstuma diapazonus, pārbaudiet aizdedzes sveces izolācijas materiālu apkārt elektrodam. Ja keramika ir nodegusi balta, svece jānomaina ar aukstāku. Ja keramika ir melna, svece jānomaina ar karstāku.

## UZMANĪBU

**Iespējams sabojāt dzinēju, lietojot nepareiza platuma vai karstuma diapazona aizdedzes sveci. Lietojiet tikai ieteikto aizdedzes sveci.**

### PIEZĪME

○ *Ja dzinēja veiktspēja mazinās, mēģiniet nomainīt aizdedzes sveci, lai atgūtu veiktspēju.*

*Aizdedzes sveces uzstādīšana*

- Uzstādiet aizdedzes sveci un pagrieziet to līdz norādītajam griezes momentam.
- Nostipriniet sveces vāciņu uz aizdedzes sveces un viegli pavelciet vāciņu, lai pārliecinātos, ka tas ir pareizi uzlikts.

## Aizdedzes apsteidzes ieregulēšana (tikai 2 taktu modelim)

Tā kā šis motocikls ir aprīkots ar aizdedzes sistēmu ar kapacitatīvo lādiņu (CDI), aizdedzes apsteidzes ieregulēšanu nedrīkst veikt, ja vien dzinēja atkārtotas montāžas laikā CDi stators ir nepareizi uzstādīts. Ja par laika mērīšanu rodas šaubas, pārbaudiet un, ja vajadzīgs, ieregulējiet to šādi.

- Noņemiet CDI statora korpusu un paplāksni. Ja paplāksne ir sabojāta, tā jānomaina.

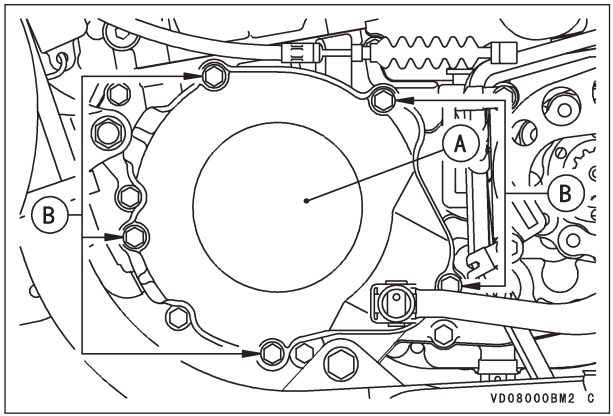


**A. CDI statora korpuss**
**B. Skrūves**

- Pārbaudiet, vai pirmais centrs no trim atzīmēm uz CDI statora ir pielīdzināts atzīmei uz kloķa apvalka.

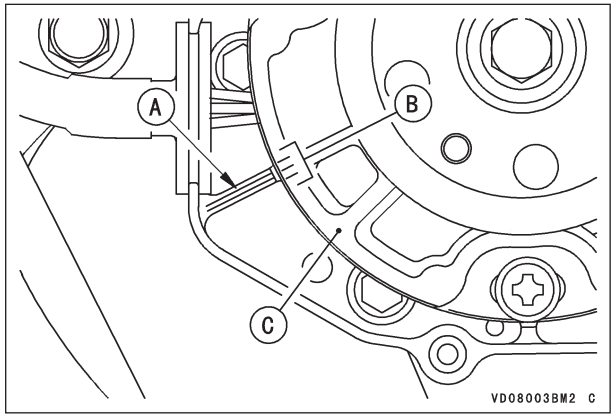


**A. Laika mērīšanas atzīme (kloķa apvalks)**
**B. Laika mērīšanas atzīmes (statora plāksne)**
**C. CDI stators**

- Ja atzīmes nav pielīdzinātas, atskrūvējiet CDI statora skrūves un pagrieziet CDI statoru, lai pielīdzinātu atzīmes.
- Pievelciet skrūves līdz norādītajam griezes momentam.
- Uzstādiet CDI statora korpusu un paplāksni.

Aizdedzes apsteidzes ieregulēšanu var veikt tā, lai tas būtu piemērots motocikla vadītāja vēlmēm un spējām.

- Noņemiet CDI statora korpusu un paplāksni.
- Atskrūvējiet statora skrūves.
- Ieregulējiet aizdedzes apsteidzes momentu, pagriežot statoru trīs laika mērīšanas atzīmju diapazonā uz statora plāksnes.

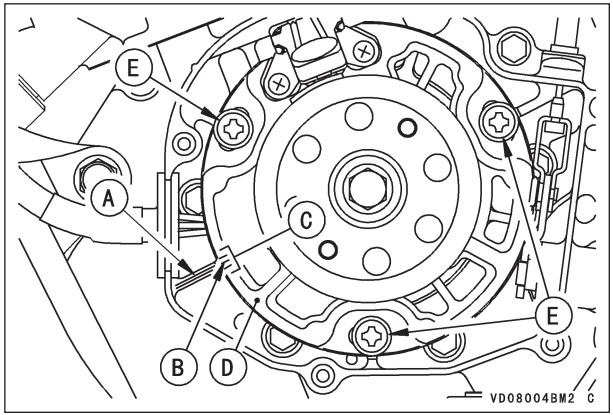


**A. Laika mērīšanas atzīme (kloķa apvalks)**
**B. Standarta regulēšana**
**C. Regulēšanas diapazons**
**D. Statora plāksne**
**E. Statora skrūves**

## PIEZĪME

○ *Lai dzinēja veiktspēja būtu visaugstākā, ir ļoti svarīgi ieregulēt aizdedzes apsteidzes momentu regulēšanas diapazonā.*

- Pievelciet statora skrūves līdz norādītajam griezes momentam.
- Uzstādiet CDI statora korpusu un paplāksni.
- Veiciet izmēģinājuma braucienu ar motociklu un no jauna ieregulējiet aizdedzes apsteidzes momentu, ja vajadzīgs.

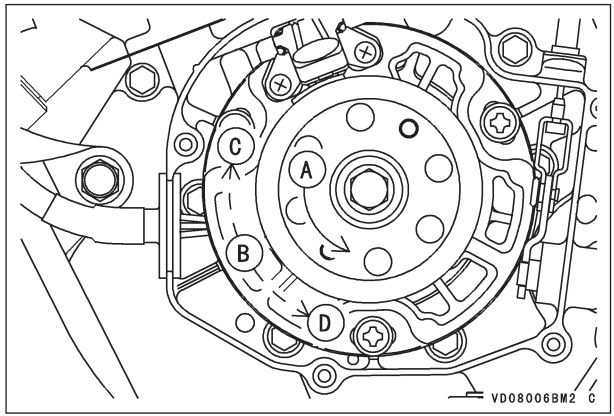


**A. Kloķvārpstas griešanās**
**B. Statora gājiens**
**C. Uz priekšu**
**D. Aizkavēts**

## Gaisa attīrītājs

Aizsērējis gaisa attīrītājs neļauj gaisam ieplūst, palielina degvielas patēriņu, samazina dzinēja jaudu un var izraisīt aizdedzes sveces aizsērēšanu. Pirms katrām sacīkstēm vai treniņbraucieniem pārbaudiet gaisa ieplūdes sistēmu, kurā ietilpst gaisa filtrs un gaisa vads uz karburatoru, kā arī vada skavas un karburatoru.

**⚠ BRĪDINĀJUMS**

**Netīrumi, kas iekļūst dzinējā, var sabojāt to vai veikt tā darbības traucējumus. Dzinēja darbības traucējumi var radīt negadījumus un traumas.**

**Regulāri pārbaudiet gaisa ieplūdes sistēmu, vai tajā nav iekļuvuši netīrumi. Ja sistēmā ir netīrumi, tā visa ir jāiztīra.**

**UZMANĪBU**

**Aizsērējis gaisa attīrītājs ietekmēs degvielas maisījumu, kas plūst uz dzinēju, kā arī samazinās dzinēja jaudu un izraisīs aizdedzes sveces darbības traucējumus.**

**PIEZĪME**

- *Netīros apgabalos elements jāiztīra daudz biežāk nekā ieteiktajos intervālos.*
- *Pēc braukšanas lietainā laikā vai pa dubļainiem ceļiem, elements nekavējoties jāiztīra.*

*Elementa noņemšana un pārbaude*

- Noņemiet sēdekli.

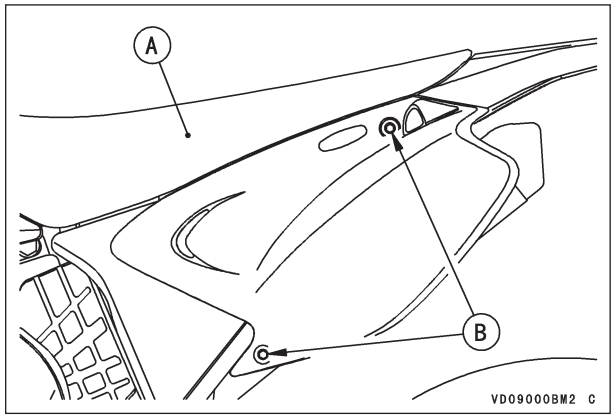


**A. Sēdeklis**
**B. Sēdekļa skrūve**

- Noskrūvējiet spārnskrūvi un izņemiet gaisa attīrīšanas elementu.

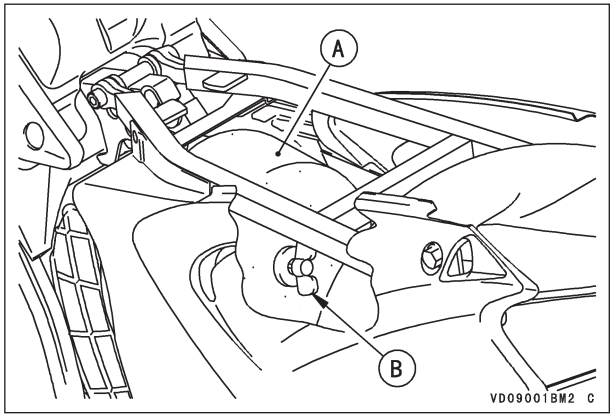


**A. Gaisa attīrīšanas elements**
**B. Spārnskrūve**

- Pārbaudiet ieplūdes ceļa iekšpusi un karburatoru, vai tajos nav netīrumi. Ja tie ir netīri, pilnībā iztīriet ieplūdes ceļu un karburatoru.
- Iebāziet karburatorā tīru dvieli bez plūksnām, lai netīrumi tajā neiekļūtu.
- Ar tīru, mitru dvieli izslaukiet gaisa dzesētāja korpusa iekšpusi.
- Izņemiet elementu ārā no tā rāmja.

## UZMANĪBU

**Negrieziet vai nespiediet elementu, jo tas var ātri saplaisāt vai sabojāties.**

- Pārbaudiet elementu. Ja tas ir netīrs, iztīriet to. Pārbaudiet arī, vai elements ir labā stāvoklī (bez plīsumiem, sacietējumiem vai sarukumiem). Ja elements ir bojāts, nomainiet to, pretējā gadījumā tas ļaus netīrumiem iekļūt karburatorā.

## ⚠ BRĪDINĀJUMS

**Aizsērējis gaisa attīrītājs var ļaut netīrumiem un putekļiem iekļūt karburatorā, kā rezultātā iesprūdīs drosele, kas var izraisīt negadījumus un traumas.**

## UZMANĪBU

**Aizsērējis gaisa attīrītājs var ļaut netīrumiem un putekļiem iekļūt dzinējā, kā rezultātā tas pārāk ātri nolietosies vai arī sabojāsies.**

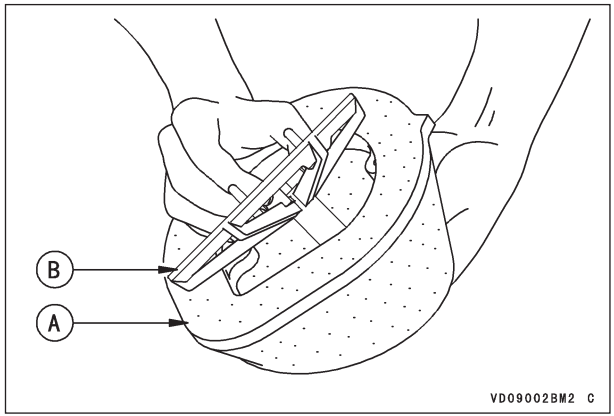


**A. Gaisa attīrīšanas elements**
**B. Elementa rāmis**

*Elementa tīrīšana un uzstādīšana*

- Iztīriet elementu vanniņā, kurā ir šķīdinātājs ar augstu uzliesmojuma punktu vai karsts ziepjūdens. Izskalojiet elementu ar tīru ūdeni, lai notīrītu visas tīrīšanas šķīduma paliekas.
- Nosusiniet elementu sausu tīrā dvielī.

## UZMANĪBU

**Negrieziet, nespiediet vai neizpūtiet elementu sausu, lai to nesabojātu.**

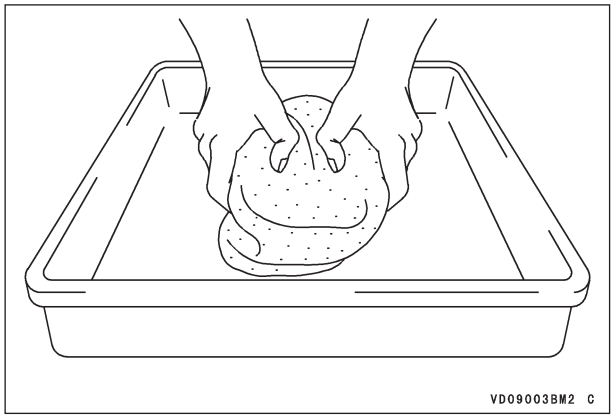


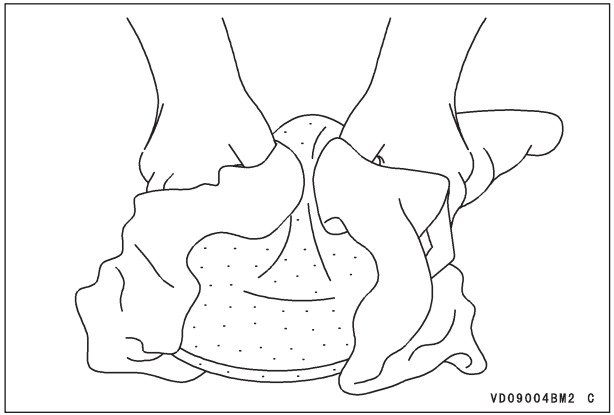


## ⚠ BRĪDINĀJUMS

**Tīriet elementu labi vēdinātās vietās un pārbaudiet, vai tur nekur tuvumā nav dzirksteles vai liesmas; tajā skaitā ir arī signāllampiņas izmantošana.Lai izvairītos no ugunsgrēka vai eksplozijas, nelietojiet benzīnu vai šķīdinātāju ar zemu uzliesmojuma punktu, lai iztīrītu elementu.**

- Pēc tīrīšanas ļaujiet filtram pilnībā izžūt. Piepildiet elementu ar augstas kvalitātes putainas gaisa filtra eļļas un pārliecinieties, vai eļļa ir vienmērīgi ieplūdusi visā elementā. Izspiediet lieko eļļu, bet negrieziet elementu, jo tādējādi var rasties plīsumi. Šajā gadījumā labāk ir, kad ir nedaudz par daudz eļļas nekā par maz tās. Beigās nosusiniet elementa iekšpusi ar papīra dvieli, lai uzsūktu lieko eļļu.

- Pirms uzstādīšanas pārbaudiet elementu, vai tas nav bojāts, piem., tajā nav plīsumi, sacietējumi vai sarukumi. Ja elements ir bojāts, nomainiet to.
- Uzziediet smērvielu uz visām salāgotām virsmām, kā arī skrūves caurumā gaisa attīrītāja korpusā un ieplūdes ceļā.
- Izņemiet dvieli no karburatora.
- Uzstādiet elementu uz tā rāmja un pārklājiet elementa malu un tās saskares virsmu jeb blīvējuma vietu ar biezu kārtu universālas smērvielas, lai nodrošinātu pilnīgu izolāciju.

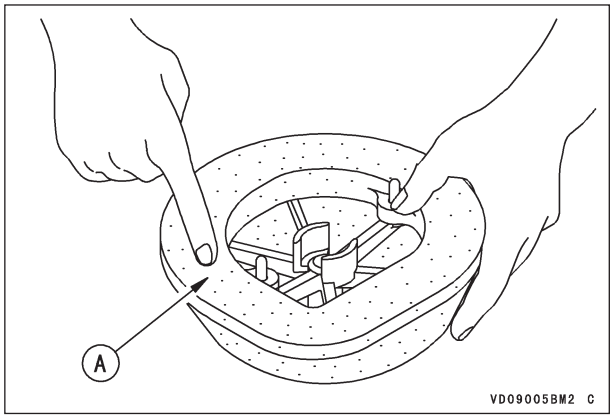


**A. Uzziediet smērvielu.**

- Uzstādiet gaisa attīrīšanas elementu tā, lai tā atzīme uz gaisa filtra būtu vērsta uz augšu un tā izvirzījumi būtu centrēti pret korpusa caurumiem.
- Uzstādiet blīvējuma vietu.

## Akseleratora trose

*Akseleratora troses noregulēšana*

Pārbaudiet akseleratora sviras rokturi, vai tas darbojas vienmērīgi visās stūres pozīcijās. Pārbaudiet un noregulējiet akseleratora trosi saskaņā ar Periodiskas tehniskās apkopes tabulu.

- Pārbaudiet, vai akseleratora sviras rokturim ir 2 ~ 3 mm (0,08 ~ 0,12 collas) brīvgājiena un tas griežas vienmērīgi.
- Ja brīvgājiens ir nepareizs, pavelciet gumijas apvalku akseleratora troses augšgalā un atskrūvējiet kontruzgriezni akseleratora troses augšgalā, tad pagrieziet regulētāju, lai iegūtu norādīto brīvgājienu. Pēc tam pievelciet kontruzgriezni.
- Uzstādiet atpakaļ gumijas apvalku.

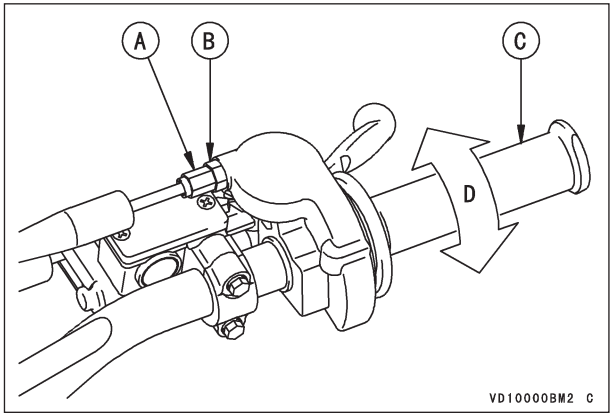


**A. Regulētājs**
**B. Kontruzgrieznis**
**C. Akseleratora sviras rokturis**
**D. 2 ~ 3 mm (0,08 ~ 0,12 collas)**

- Ja brīvgaitu nav iespējams iestatīt ar regulētāju akseleratora troses augšgalā, novelciet gumijas apvalku nost no karburatora un veiciet vajadzīgo brīvgājiena regulēšanu ar regulētāju troses apakšgalā. Pēc tam pievelciet kontruzgriezni un uzstādiet gumijas apvalku no jauna.

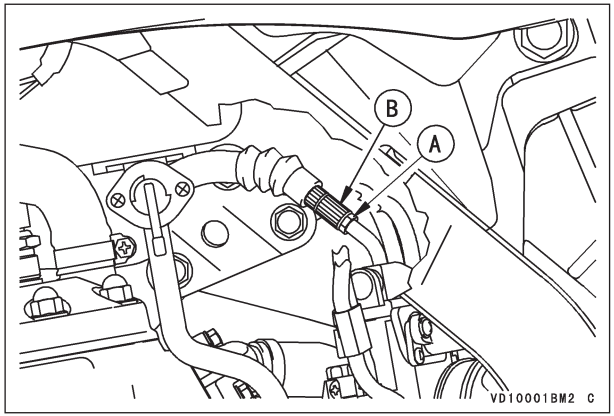


**A. Kontruzgrieznis**
**B. Regulētājs**

- Darbinot dzinēju tukšgaitā, pagrieziet rokturi abos virzienos un pārbaudiet, vai tā kustība izmaina tukšgaitas apgriezienus. Ja tā ir, akseleratora trose, iespējams, ir nepareizi noregulēta vai nepareizi novirzīta, vai arī sabojāta. Pirms braukšanas obligāti izlabojiet jebkuru no šiem apstākļiem.

**⚠ BRĪDINĀJUMS**

**Darbība ar nepareizi noregulētu, nepareizi novirzītu vai bojātu trosi var radīt nedrošus braukšanas apstākļus.**

## Karburators

*Tukšgaitas ieregulēšana*

Tukšgaitu ieregulē, lietojot propelleri un tukšgaitas ieregulēšanas skrūvi.

- Sākumā ieskrūvējiet propelleri, līdz tas nedaudz atduras, tad izskrūvējiet to ārā.
- Iedarbiniet dzinēju un ļaujiet tam pilnībā uzsildīties.
- Pagrieziet tukšgaitas ieregulēšanas skrūvi, lai iegūtu vēlamos tukšgaitas apgriezienus.

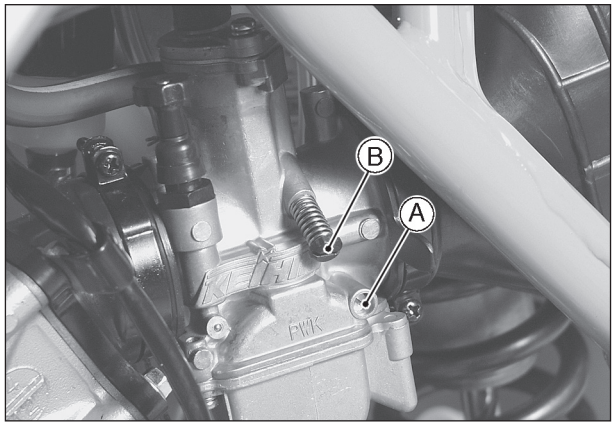


**A. Propelleris**
**B. Tukšgaitas ieregulēšanas skrūve**

- Atveriet un aizveriet droseli dažas reizes, lai pārliecinātos, ka tukšgaitas apgriezieni nemainās, un no jauna ieregulējiet, ja vajadzīgs.

- Darbinot dzinēju tukšgaitā, pagrieziet rokturi abos virzienos un pārbaudiet, vai tā kustība izmaina tukšgaitas apgriezienus. Ja tā ir, akseleratora trose, iespējams, ir nepareizi noregulēta, nepareizi novirzīta, vai arī sabojāta. Pirms braukšanas obligāti izlabojiet jebkuru no šiem apstākļiem.

**⚠ BRĪDINĀJUMS**

**Darbība ar bojātu akseleratora trosi var radīt nedrošus braukšanas apstākļus.**

*Karburatora izņemšana*

**⚠ BRĪDINĀJUMS**

**Benzīns ir ārkārtīgi ugunsnedrošs un zināmos apstākļos var uzliesmot.**

**Vienmēr apturiet dzinēju un nesmēķējiet.**

**Pārliecinieties, ka teritorija ir labi vēdināta un tajā neatrodas liesmas vai dzirksteļu avoti; tajā skaitā ir arī signāllampiņas izmantošana.**

- Pagrieziet degvielas aizbāžņa sviru OFF (izsl.) pozīcijā un atvienojiet degvielas šļūteni no degvielas aizbāžņa.
- Noņemiet sēdekli un labās un kreisās puses apvalkus.
- Izskrūvējiet degvielas tvertnes montāžas skrūvi, kā arī kreisās un labās puses radiatora korpusa montāžas skrūves.
- Atāķējiet gumijas siksnu un atvienojiet degvielas šļūteni no degvielas aizbāžņa.
- Noņemiet degvielas tvertni kopā ar labās un kreisās puses radiatora korpusiem.

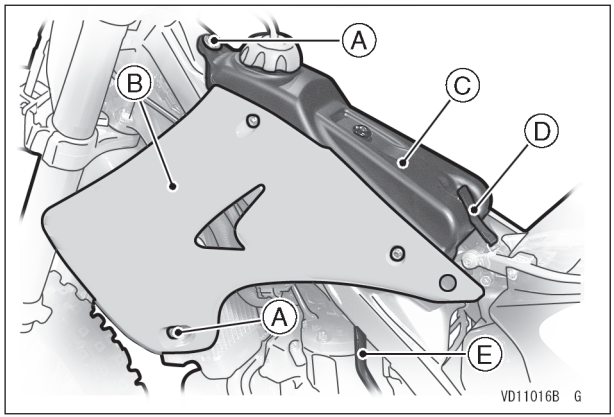


**A. Skrūve**
**B. Radiatora korpuss**
**C. Degvielas tvertne**
**D. Gumijas siksna**
**E. Degvielas šļūtene**

○ Ar droseles sensoru/degvielas vārstu aprīkotam modelim: Noņemiet droseles sensora/degvielas vārsta savienojumu no rāmja.

## PIEZĪME

○ *Noņemot savienojumu no rāmja, nospiediet sviru un pavelciet uz priekšu.*

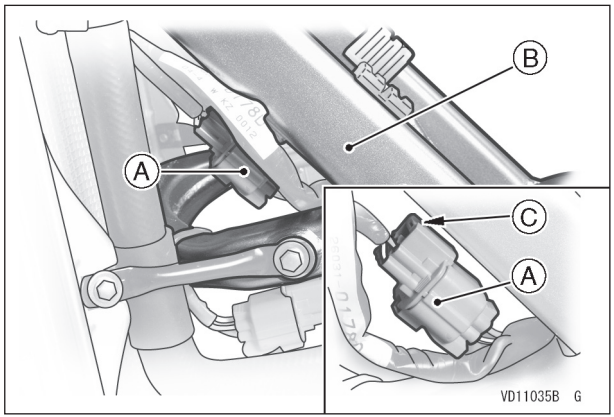


**A. Droseles sensora/degvielas vārsta savienojums**
**B. RĀMIS**
**C. Sviras nospiešana.**

○ Satveriet sviru un atvienojiet savienotāju.

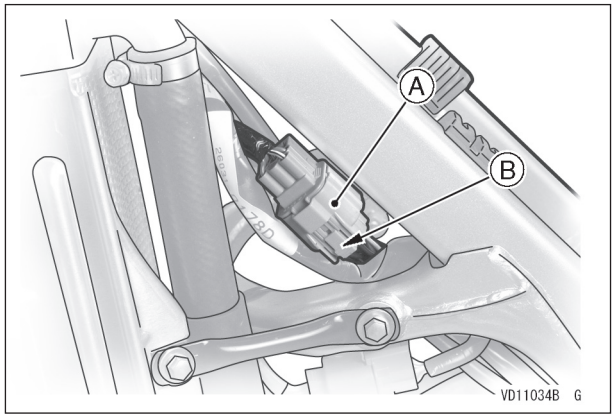


**A. Droseles sensora/degvielas vārsta savienojums**
**B. Sviras satveršana.**

○ Atbrīvojiet vadus, atverot skavu.

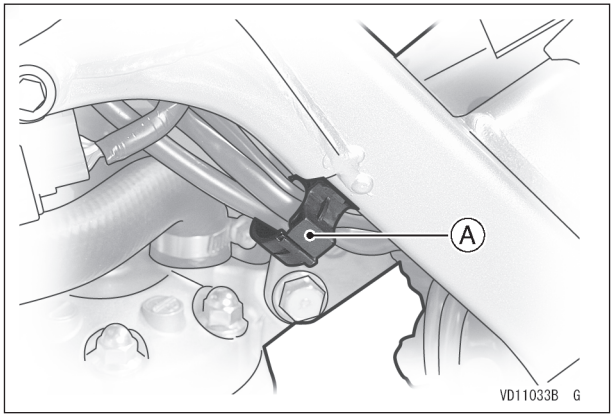


**A. Skava**

- Atveriet gaisa attīrītāja savienojuma skavas skrūvi un cilindra ieplūdes savienojuma skavas skrūvi pie karburatora.

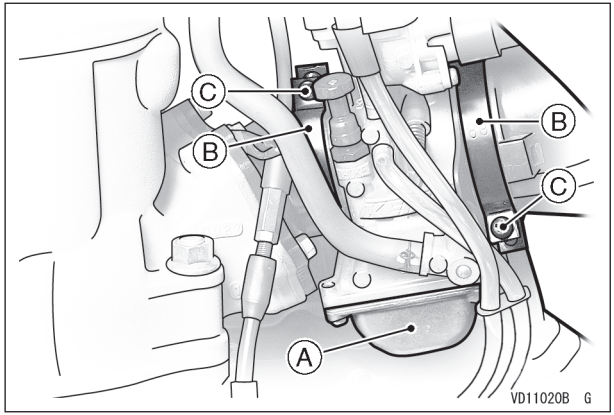


**A. Karburators**
**B. Skava**
**C. Skrūve**

- Noņemiet trokšņa slāpētāju (skat. sadaļu “Izplūdes sistēma“).
- Atskrūvējiet pakaļējā rāmja skrūvi (augšpusē).
- Izņemiet pakaļējā rāmja skrūvi (apakšpusē).
- Noņemiet gaisa attīrītāja savienojuma skavu, mazliet paceļot rāmja aizmugures daļu.

## UZMANĪBU

**Ja skava nav izņemta no gaisa attīrītāja korpusa, iespējams sabojāt aizmugures amortizatora atsperi.**

- Paceliet vēl rāmja aizmugures daļu un pēc tam izņemiet karburatoru no gaisa attīrītāja vada un cilindra ieplūdes vada.

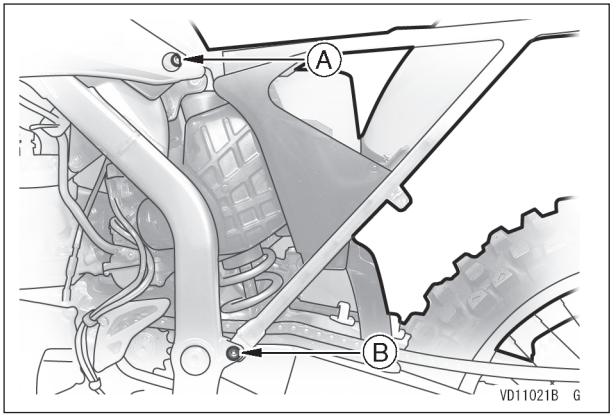


**A. Skrūve (atskrūvēšana)**
**B. Skrūve (izņemšana)**

○ Ar troses gumijas apvalku aprīkotam modelim: Noņemiet troses gumijas apvalku, izņemot skrūvi.

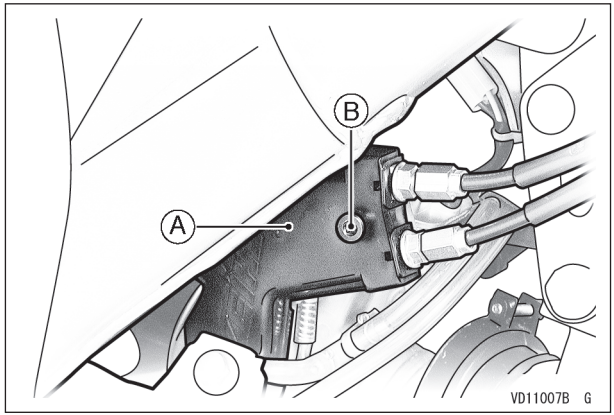


**A. Troses gumijas apvalks**
**B. Skrūve**

○ Izņemiet akseleratora troses apakšgalus no karburatora svira, atbrīvojot akseleratora troses regulētājus.

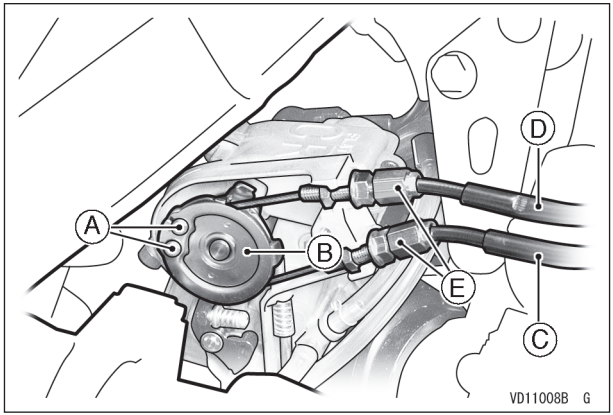


**A. Akseleratora troses apakšgali**
**B. Karburatora svira**
**C. Akseleratora trose**
**D. Bremžu trose**
**E. Regulētājs**

○ Ar karsto startera trosi aprīkotam modelim: Atvienojiet droseles sensora savienotāju un karstās iedarbināšanas sviras trosi.

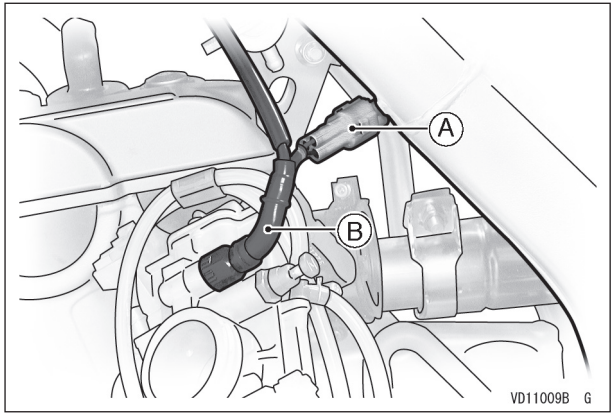


**A. Droseles sensora savienotājs**
**B. Karstās iedarbināšanas sviras trose**

○ 2 taktu modelim: Noņemiet karburatora vāku.

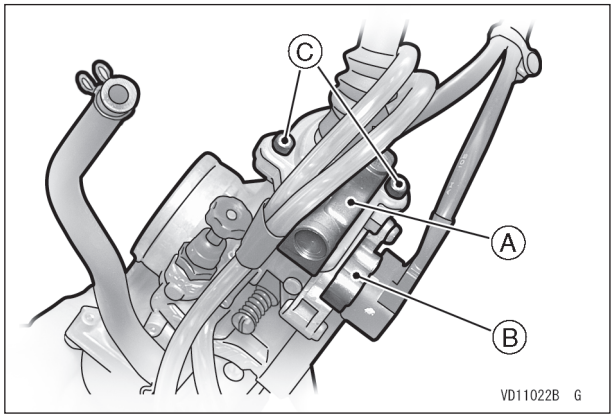


**A. Karburatora vāks**
**B. Karburators**
**C. Skrūve**

○ Pavelciet droseļvārsta montāžu.

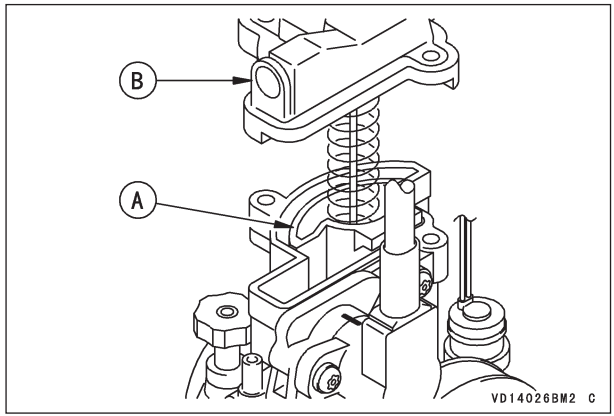


**A. Droseļvārsta montāža**
**B. Karburatora vāks**

## UZMANĪBU

**Ja droseļvārsts nav noņemts no troses, ietiniet to tīrā lupatiņā, lai nesabojātu.**

- Pēc karburatora izņemšanas tā ieplūdes un izplūdes vietās ievietojiet tīru dvieli bez plūksnām, lai tajā neiekļūtu netīrumi vai svešas vielas.

## ⚠ BRĪDINĀJUMS

**Ja netīrumi vai putekļi var iekļūt karburatorā, drosele var iestrēgt, rezultātā izraisot iespējamu negadījumu.**

## UZMANĪBU

**Ja netīrumi iekļūst dzinējā, dzinējs pārāk ātri nolietosies un var rasties iespējami bojājumi tajā.**

*Karburatora uzstādīšana*

### PIEZĪME

- *Uzstādiet karburatora pretēji tai kārtībai, kādā izņēmāt to.*

- 2 taktu modelim: Paceliet savienojuma asi droseles sensora galā un ievietojiet droseles vārsta montāžu.
- Pārbaudiet, vai droseles vārsts ievietojas lejā līdz galam karburatora korpusā un ieslīd vienmērīgi. Uzmanieties, lai nesabojātu sprauslas adatu.

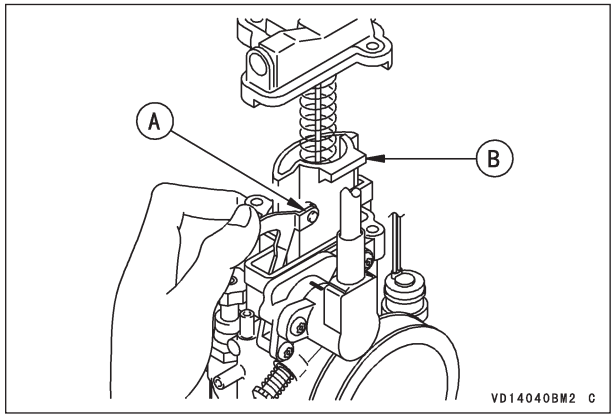


**A. Savienojuma ass**
**B. Droseles vārsts**

- Uzstādot karburatoru gaisa dzesētāja savienojumā un cilindra ieplūdes savienojumā, jāveic šādas darbības.
  - ○ Ar karsto startera trosi aprīkotam modelim: Savienojiet droseles sensora savienotāju un karstās iedarbināšanas sviras trosi.
  - ○ Ar troses gumijas apvalku aprīkotam modelim: Ieeļļojiet akseleratora trošu apakšējos galus.
  - ○ Uzstādiet akseleratora troses un apvalku.

**⚠ BRĪDINĀJUMS**

**Darbība ar nepareizi noregulētu, nepareizi novirzītu vai bojātu trosi var radīt nedrošus braukšanas apstākļus.**

- Karburatora vidu iecentrējiet pret savienojuma gropēm.

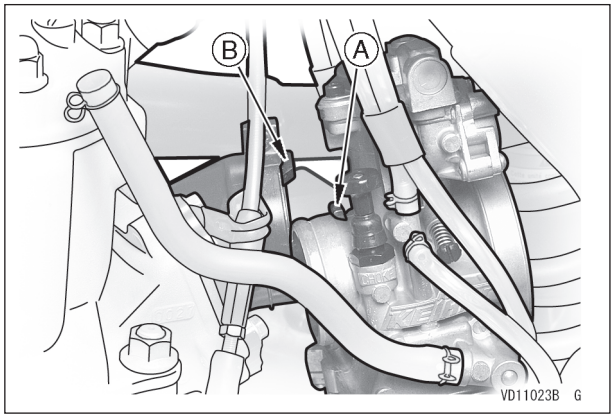


**A. Karburatora vidus**
**B. Vada grope**

- Ievietojiet gaisa attīrītāja savienojuma skavas cilpiņu gaisa attīrītāja savienojuma spraugā.

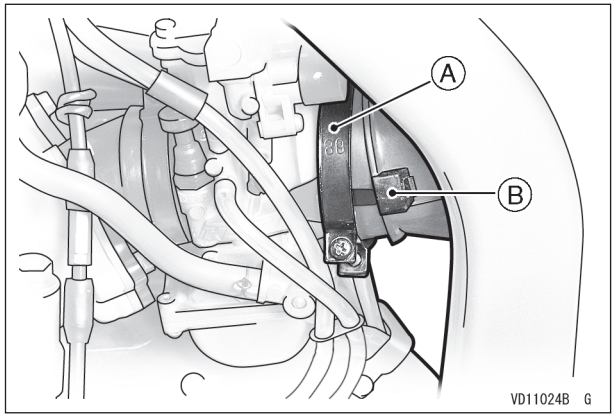


**A. Cilpiņa**
**B. Sprauga**

- Cieši pievelciet skavas skrūves.
- Pievelciet augšējā un apakšējā pakaļējā rāmja skrūves.
- Novirziet karburatora gaisa ventilatora un pārplūdes šļūtenes pareizi.
  - ○ Ar droseles sensoru/degvielas vārstu aprīkotam modelim: Savienojiet droseles sensora/degvielas vārsta savienojumu.
- Pagrieziet degvielas tvertnes aizbāzni ON (ieslēgtā) pozīcijā un pārbaudiet, vai no karburatora nav degvielas noplūde

**⚠ BRĪDINĀJUMS**

**Benzīns ir ārkārtīgi ugunsnedrošs un zināmos apstākļos var uzliesmot.**

**Vienmēr apturiet dzinēju un nesmēķējiet.**

**Pārliecinieties, ka teritorija ir labi vēdināta un tajā neatrodas liesmas vai dzirksteļu avoti; tajā skaitā ir arī signāllampiņas izmantošana.**

- Ieregulējiet akseleratora trosi un tukšgaitas apgriezienu skaitu

## Sajūgs

Daži modeļi ir aprīkoti ar ātro regulētāju un tiem nav kontruzgriežņa.

*Sajūga sviras ieregulēšana*

Sajūga sviras brīvgājienam jābūt pareizam, kā norādīts specifikācijās. Sviras brīvgājiens palielinās, trosei izstiepjoties un berzes sajūga plāksnei nodilstot, tāpēc periodiski jāieregulē.
Ja sajūga sviras brīvgājiens neatbilst specifikācijām, no sākuma mēģiniet to ieregulēt šādi.

- Pabīdiet sajūga sviras putekļu apvalku atpakaļ.
- Atgrieziet vaļā kontruzgriezni, pagrieziet regulētāju, lai iegūtu pareizo sajūga sviras brīvgājienu, tad pievelciet kontruzgriezni.

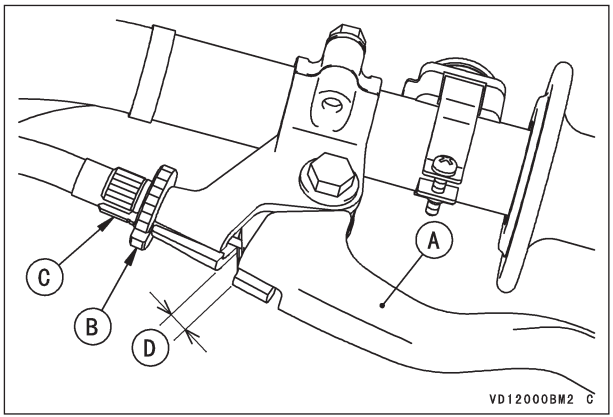


**A. Sajūga svira**
**B. Kontruzgrieznis**
**C. Regulētājs**
**D. Sviras brīvgājiens**

- Pabīdiet sajūga sviras putekļu apvalku atpakaļ.
- ○ Ātrā regulētāja modelim: Pagrieziet regulētāju, lai iegūtu pareizo sajūga sviras brīvgājienu.

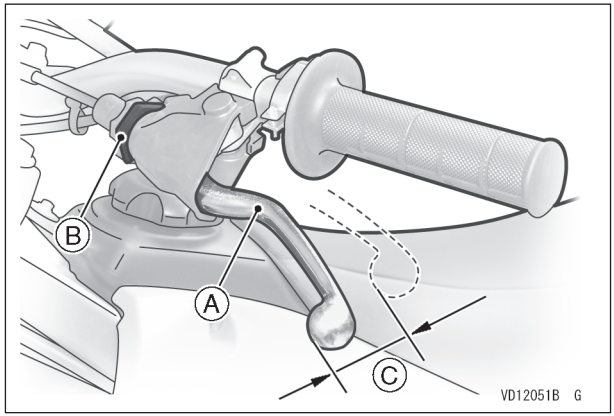


**A. Sajūga svira**
**B. Regulētājs**
**C. Sviras brīvgājiens**

Ja sajūga sviras brīvgājienu nevar ieregulēt līdz noteiktajam līmenim, veiciet regulēšanu tālāk uz leju trosei šādi.

- Atgrieziet vaļā kontruzgriezni pie sajūga sviras.
- Pagrieziet regulētāju līdz galam, tad pievelciet kontruzgriezni.
- Atgrieziet vaļā kontruzgriezni, kas atrodas sajūga troses vidū, un pēc tam pagrieziet regulēšanas uzgriezni.

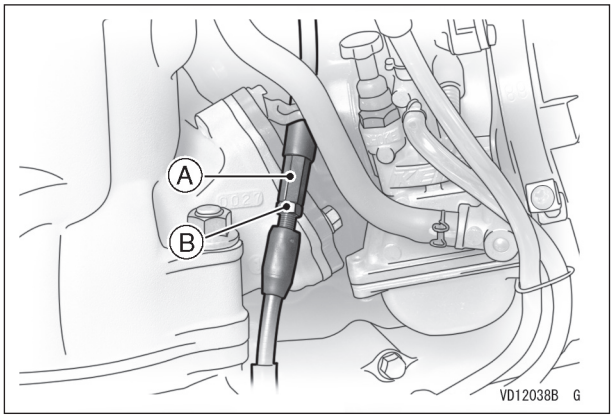


**A. Regulēšanas uzgrieznis**
**B. Kontruzgrieznis**

- Pievelciet kontruzgriezni.
- Pabīdiet putekļu apvalku atpakaļ viet

## ⚠ BRĪDINĀJUMS

**Pārbaudiet, vai sajūga ārējās troses augšgals ir pilnībā ievietots tā savienotājelementā vai arī tas var tajā iebīdīties vēlāk, veidojot pietiekami lielu troses brīvgājienu, lai novērstu sajūga nesaslēgšanos, tādējādi radot bīstamus braukšanas apstākļus.**

## PIEZĪME

○ *Pēc tam, kad regulēšana ir veikta, iedarbiniet dzinēju un pārbaudiet, vai sajūgs neslīd un to var atlaist pareizi.*

*Berzes sajūga plāksnes noņemšana (tikai KX125 un KX250 modeļiem)*

- Izteciniet transmisijeļļu. (skat. sadaļu “Transmisijeļļa“).
- Atskrūvējiet bremžu pedāļa sviru mehānisma skrūvi un noņemiet pakaļējo bremžu galvenā cilindra montāžas skrūves.
- Noņemiet pakaļējā bremžu pedāļa atgriešanās atsperi.

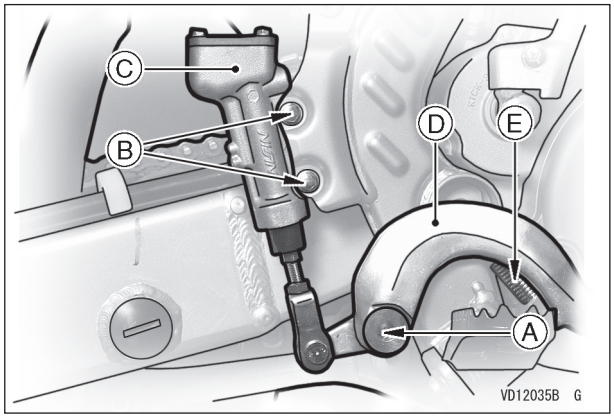


**A. Bremžu pedāļa sviru mehānisma skrūve**
**B. Pakaļējo bremžu galvenā cilindra montāžas skrūves**
**C. Pakaļējo bremžu galvenais cilindrs**
**D. Bremžu pedālis**
**E. Atgriešanās atspere**

- Noņemiet kurbuli.

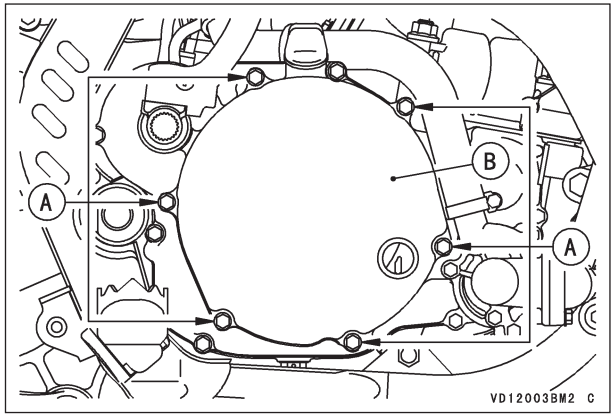


**A. Skrūves**
**B. Sajūga apvalks**

- Noņemiet sajūga apvalku un paplāksni.
- Noskrūvējiet sajūga atsperes skrūves, sajūga spiediena plāksni un atsperes.
- Noņemiet berzes sajūga un tērauda plāksnes.

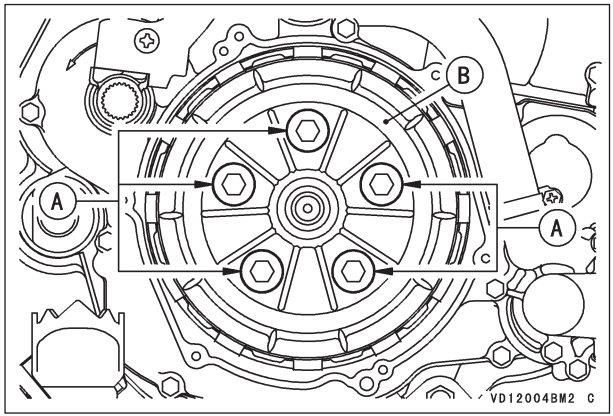


**A. Sajūga atsperu skrūves**
**B. Sajūga spiediena plāksne**

*Berzes sajūga plāksnes noņemšana*
*(tikai KX85 un KX100 modeļiem)*

- Izteciniet transmisijeļļu (skat. sadaļu Transmisijeļļa.)
- Izveidojiet lielu brīvgājienu sajūga trosei, pagriežot regulētāju.
- Sakārtojiet vienu pret otru spraugas sajūga svirā, kontruzgrieznī un regulētājā, pēc tam atbrīvojiet trosi no sajūga sviras.

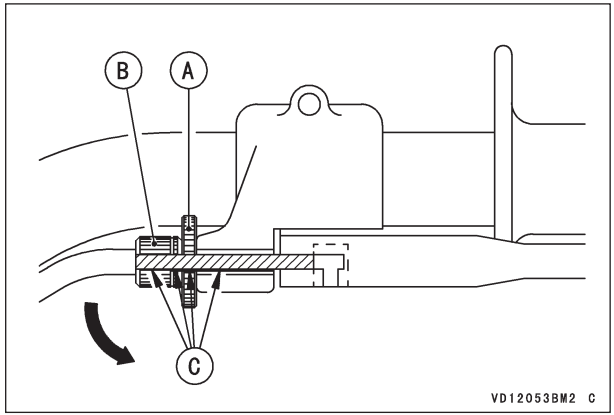


**A. Kontruzgrieznis**
**B. Regulētājs**
**C. Spraugas**

- Atbrīvojiet sajūga iekšējas troses galu no sajūga atlaišanas sviras.

## UZMANĪBU

**Nenoņemiet sajūga atlaišanas asi, ja vien bez tā nevar iztikt. Ja sajūga atlaišanas ass ir noņemta, eļļas blīvslēgs jānomaina ar jaunu.**

- Noskrūvējiet sajūga apvalka montāžas skrūves.

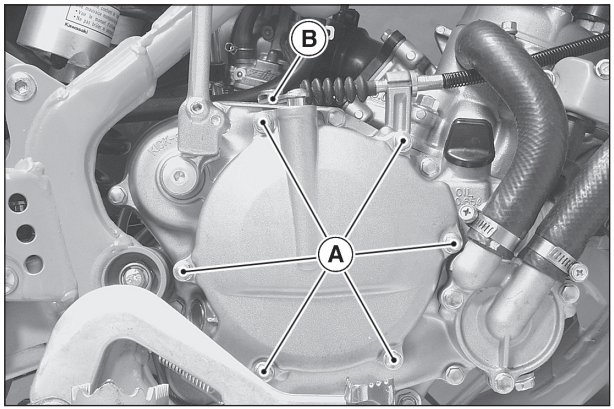


**A. Skrūves**
**B. Sajūga atlaišanas svira**

- Pagrieziet sajūga atlaišanas sviru pret aizmuguri.
- Noņemiet sajūga apvalku un paplāksni.
- Noskrūvējiet sajūga atsperes skrūves, sajūga spiediena plāksni un atsperes.

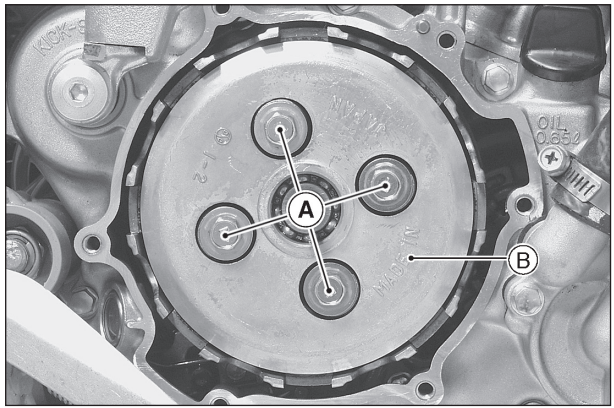


**A. Sajūga atsperu skrūves**
**B. Sajūga spiediena plāksne**

## PIEZĪME

○ *Ja ir grūti noskrūvēt vai uzskrūvēt sajūga atsperu skrūves, lai tas varētu griezties, lietojiet spararata turētāju (57001-1313), kas atrodas uz magneto spararata, kopā ar induktīvā devēja skrūvi un noņemtu induktīvo devēju.*

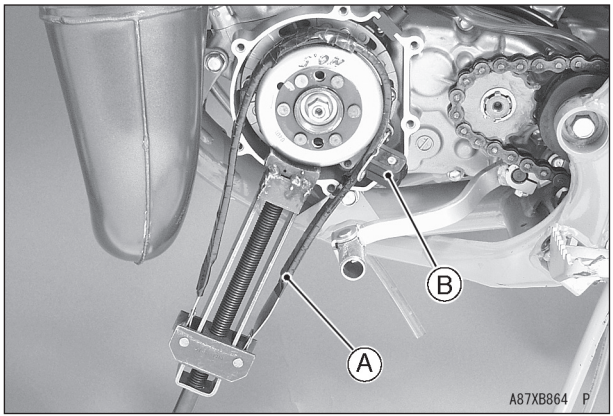


**A. Spararata turētājs**
**B. Induktīvais devējs**

- Noņemiet berzes sajūga un tērauda plāksnes.

*Berzes sajūga plāksnes noņemšana (tikai KX65 modelim)*

- Izteciniet transmisijeļļu un dzesēšanas šķidrumu (skat. sadaļu „Transmisijeļļa“ un „Dzesēšanas sistēma“)
- Izveidojiet lielu brīvgājienu sajūga trosei, pagriežot regulētāju.
- Sakārtojiet vienu pret otru spraugas sajūga svirā, kontruzgrieznī un regulētājā, pēc tam atbrīvojiet trosi no sajūga sviras.

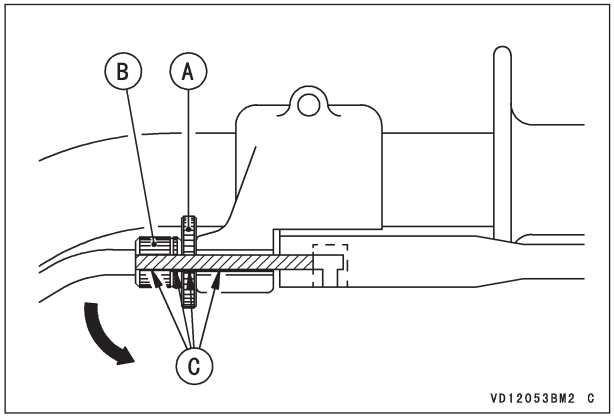


**A. Kontruzgrieznis**
**B. Regulētājs**
**C. Spraugas**

- Atbrīvojiet sajūga iekšējas troses galu no sajūga atlaišanas sviras.

## UZMANĪBU

**Nenoņemiet sajūga atlaišanas asi, ja vien bez tā nevar iztikt. Ja sajūga atlaišanas ass ir noņemta, eļļas blīvslēgs jānomaina ar jaunu.**

- Noņemiet kurbuli.

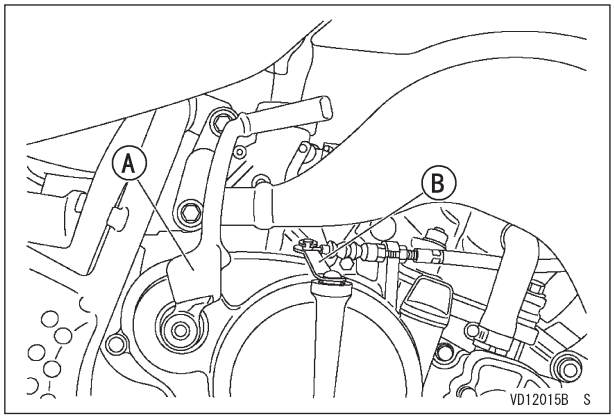


**A. Kurbulis**
**B. Sajūga atlaišanas svira**

- Noņemiet šķelttapu, sviru mehānisma tapu un starpliku no pakaļējā bremžu pedāļa.

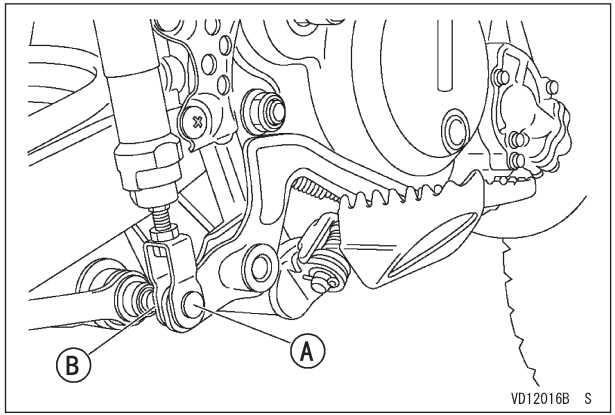


**A. Pakaļējā bremžu pedāļa sviru mehānisma tapa**
**B. Šķelttapa**

- Noskrūvējiet bremžu pedāļa montāžas skrūvi un noņemiet bremžu pedāli un atgriešanās atsperi.

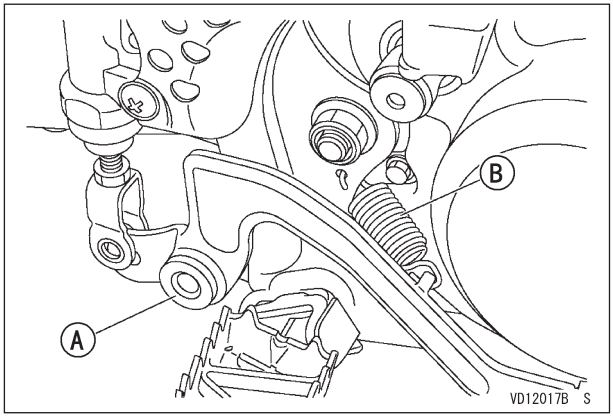


**A. Bremžu pedāļa sviru mehānisma skrūve**
**B. Bremžu pedāļa atgriešanās atspere**

- Attaisiet ūdens sūkņa šļūtenes skavu un izvelciet ūdens sūkņa šļūtenes apakšgalu.
- Izskrūvējiet ūdens sūkņa korpusa skrūves un noņemiet ūdens sūkņa korpusu un paplāksni.

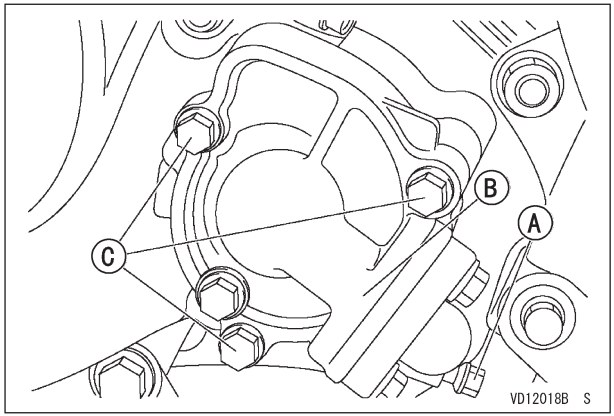


**A. Ūdens sūkņa šļūtenes skava**
**B. Ūdens sūkņa korpuss**
**C. Ūdens sūkņa korpusa skrūve**

- Noskrūvējiet lāpstiņriteņa skrūvi un izņemiet lāpstiņriteni un starpliku.

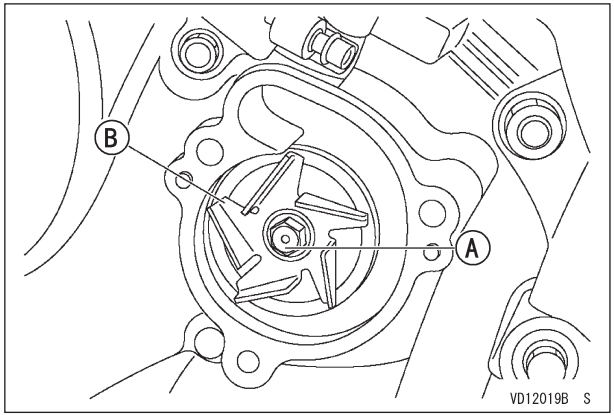


**A. Lāpstiņriteņa skrūve**
**B. Lāpstiņritenis**

- Noņemiet labās puses dzinēja korpusa skrūvi pēc tam, kad izvilkts dzesēšanas šķidruma šļūtenes apakšgals.
- Pagrieziet sajūga atlaišanas sviru uz aizmugures pusi un noņemiet labās puses dzinēja korpusu un paplāksni.

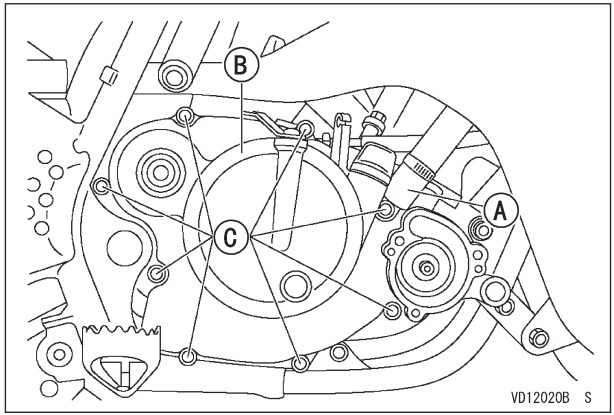


**A. Dzesēšanas šķidruma šļūtene**
**B. Labās puses dzinēja korpuss**
**C. Skrūve**

- Noņemiet sajūga izspiedēju un sajūga atsperes plāksnes bīdītāju.

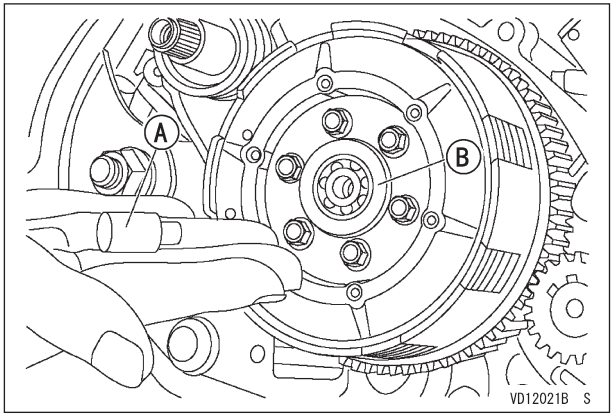


**A. Sajūga izspiedējs**
**B. Sajūga atsperes plāksnes bīdītājs**

- Noņemiet CDI statora korpusu.
- Turiet stingri magneto spararatu ar spararata turētāju, lai sajūgs negrieztos.

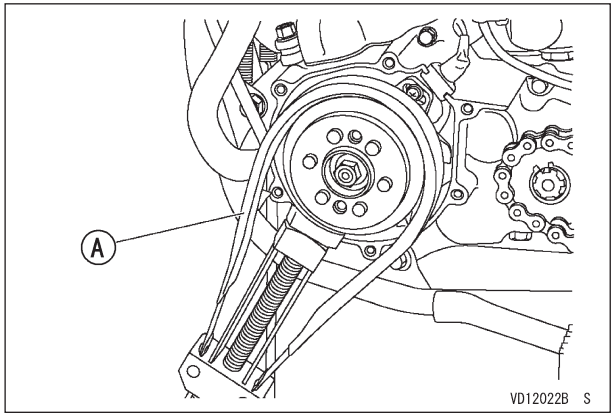


**A. Spararata turētājs**

- Izskrūvējiet sajūga groza skrūvi, sajūga atsperu skrūves, sajūga atsperes turētāju, atsperes un sajūga grozu.

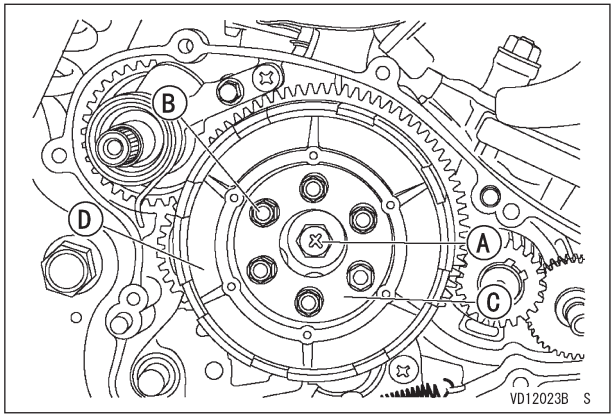


**A. Sajūga groza skrūve**
**B. Sajūga atsperu skrūves(6)**
**C. Sajūga atsperes turētājs**
**D. Sajūga grozs**

- Noņemiet berzes sajūga un tērauda plāksnes.

*Sajūga groza noņemšana (tikai KX450D modelim)*

- Noņemiet sajūga groza uzgriežņus, lietojot sajūga turētāju (speciālu rīku), lai sajūga grozs negrieztos.
- Noņemiet sajūga grozu.

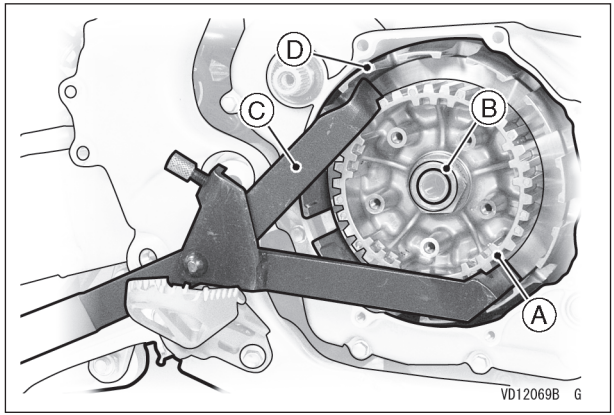


**A. Sajūga grozs**
**B. Sajūga groza uzgrieznis**
**C. Sajūga turētājs (P.N. 57001-1243)**
**D. Sajūga apvalks**

*Berzes sajūga un tērauda plāksnes nolietojuma/bojājumu pārbaude*

- Vizuāli pārbaudiet berzes sajūga un tērauda plāksnes, lai redzētu, vai tajās nav nodilumi, kas radušies no iestrēgšanas, vai nevienmērīgi nodilumi.
- Ja kādai plāksnei redzami bojājumi, nomainiet pilnīgi visas berzes sajūga un tērauda plāksnes kopā.
- Izmēriet berzes sajūga un tērauda plākšņu biezumu ar nonija ārtaustiem.
- Ja tās ir nodilušas vairāk nekā atļauts servisa ierobežojumos, nomainiet tās ar jaunām.

Tikai KX450D: Ja tērauda plāksnes ir nomainītas, izmēriet sajūga plāksnes montāžas garumu, un izmantojiet turpmākā tabulā norādītās tērauda plāksnes, lai sajūga plāksnes montāžai ir standarta garums. Mērot sajūga plāksnes montāžas garumu, salieciet sajūga plāksnes montāžu (sajūga grozs, berzes sajūga plāksnes, tērauda plāksnes, sajūga spiediena plāksne, sajūga atsperu skrūves, atsperes).

**Standarta sajūga plāksnes montāžas garums**

| |
|---|
| 34,9 ~ 35,5 mm (1,37 ~ 1,40 collas) |

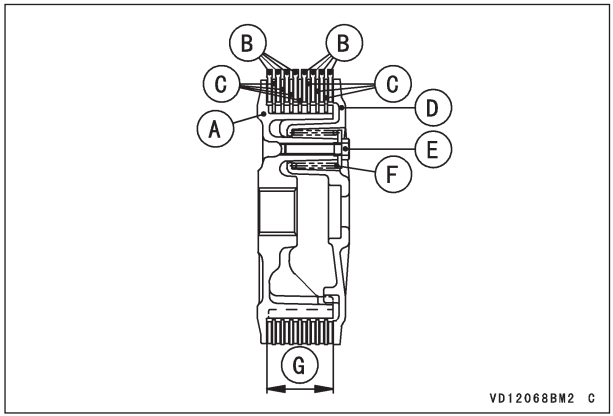


**A. Sajūga grozs**
**B. Berzes sajūga plāksnes**
**C. Tērauda plāksnes**
**D. Sajūga spiediena plāksne**
**E. Sajūga atsperu skrūve**
**F. Atspere**
**G. Standarta garums**

| Tērauda plāksne (P.N.) | Biezums |
|---|---|
| 13089-1095 (standarts) | 1,6 mm (0,062 collas) |
| 13089-1005 | 2,0 mm (0,079 collas) |
| 13089-1010 | 1,2 mm (0,047 collas) |

## PIEZĪME

○ *Nelietojiet vienlaicīgi 2,0 mm (0,079 collas.) un 1,2mm (0,047 collas) biezas tērauda plāksnes.*

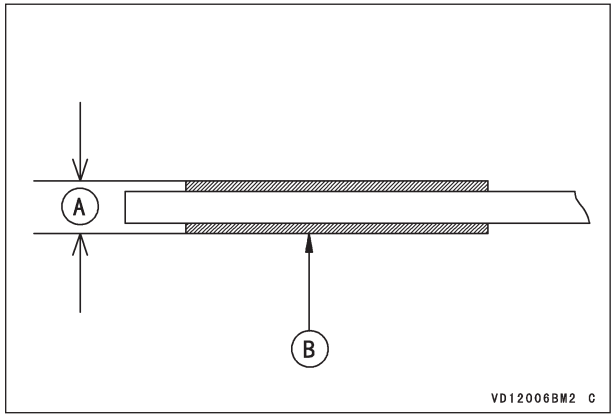


**A. Biezums**
**B. Berzes sajūga plāksne**

*Berzes sajūga un tērauda plāksnes deformācijas pārbaude*

- Novietojiet atsevišķi gan berzes sajūga, gan tērauda plāksni uz izlīdzināšanas plāksnes un izmēriet berzes sajūga un tērauda plākšņu deformāciju ar biezuma mērītāju (piem., spraugu starp izlīdzināšanas plāksni un berzes sajūga un tērauda plāksnēm).
- Ja kāda no plāksnēm ir deformēta vairāk nekā atļauts, nomainiet to ar jaunu.

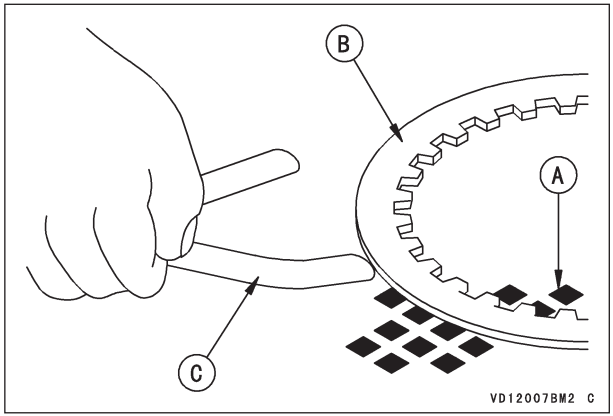


**A. Izlīdzināšanas plāksne**
**B. Berzes sajūga vai tērauda plāksne**
**C. Biezuma mērītājs**

- Noņemiet berzes sajūga un tērauda plāksnes.

*Sajūga groza uzstādīšana (tikai KX450D modelim)*

- Uzstādiet visas detaļas pretējā kārtībā, kāda ir, tās noņemot.
- Uzstādiet sajūga grozu.
- Uzstādiet spraisli ar „ĀRPUSI“ pret uzgriezni.

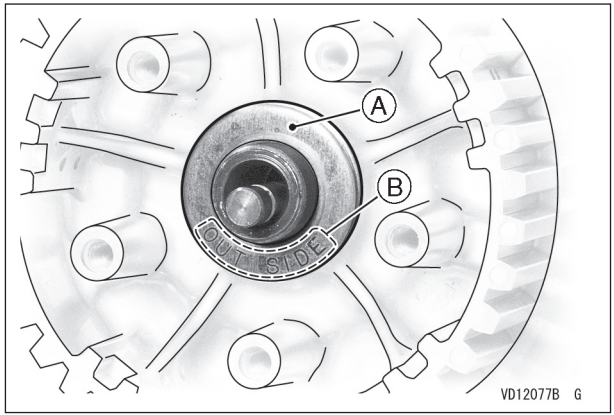


**A. Spraislis**
**B. „ĀRPUSE“**

- Pievelciet sajūga grozu, izmantojot sajūga turētāju (speciālu rīku).

*Berzes sajūga un tērauda plāksnes uzstādīšana (tikai KX125, KX250 un KX450D modeļiem)*

- Uzstādiet visas detaļas pretējā kārtībā, kāda ir, tās noņemot.
- Uzstādiet berzes sajūga un tērauda plāksnes, pārmaiņus vienu un tad otru; obligāti atcerieties, ka jāsāk un jānobeidz ar berzes sajūga plāksni.

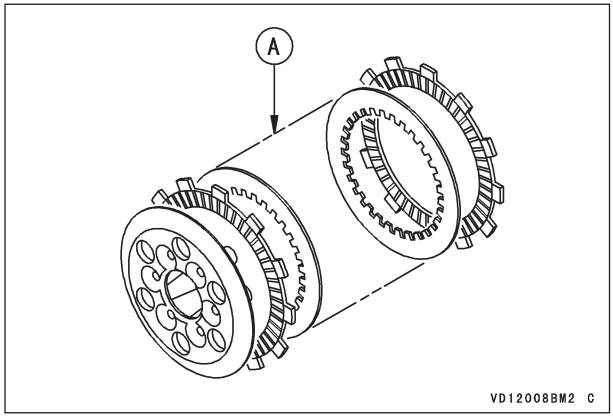


**A. Berzes sajūga un tērauda plāksnes**

## PIEZĪME

○ *KX125 modelim: Gropes berzes sajūga virsmā ir veidotas tangenciāli un radiāli, uzstādiet pirmo un pēdējo berzes sajūga plāksni tā, lai gropes virzās uz centru sajūga korpusa griešanās virzienā (t.i., pretēji pulksteņrādītāja virzienam, ja skatās no dzinēja labās puses).*

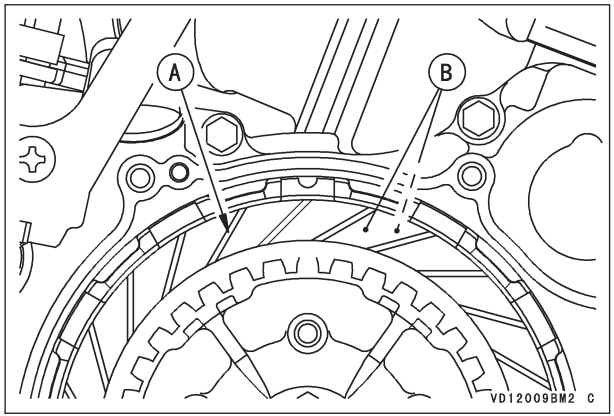


**A. Gropes**
**B. Pirmā un pēdējā berzes sajūga plāksne**

## PIEZĪME

○ *KX450D modelim: Kā redzams, pirmās un pēdējās berzes sajūga plāksnes starpliku intervāli ir atšķirīgi no citām berzes sajūga plāksnēm.*

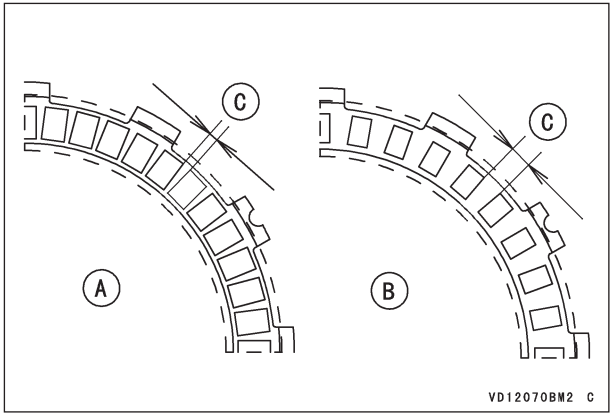


**A. Pirmā un pēdējā berzes sajūga plāksne**
**B. Citas berzes sajūga plāksnes**
**C. Berzes sajūga starplika**

## UZMANĪBU

**Ja ir uzstādītas sausas tērauda un berzes sajūga plāksnes, ieeļļojiet katras plāksnes virsmu ar transmisijeļļu, lai sajūga plāksnes neiestrēgtu.**

- Ieziediet ar molibdēna disulfīda smērvielu bīdītāja turētāja kontaktvirsmu.

○ KX125 modelim: Bīdītājā uzstādiet bīdītāja turētāju kopā ar tērauda lodi.

○ KX250 modelim: Bīdītājā uzstādiet bīdītāja turētāju.

**KX125** **KX250**

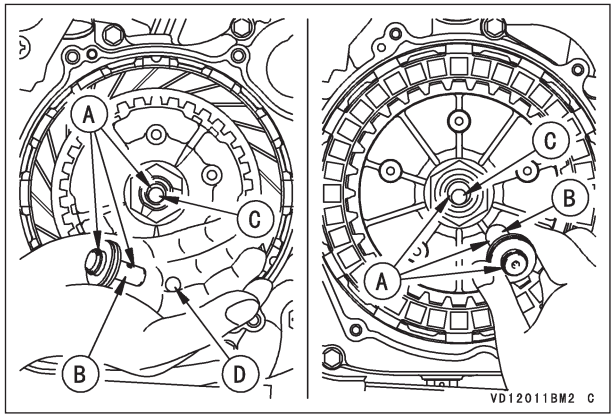


**A. Smērviela**
**B. Bīdītāja turētājs**
**C. Bīdītājs**
**D. Tērauda lode**

- Uzstādiet sajūga spiediena plāksni un atsperes.
- Pievelciet sajūga atsperu skrūves.
- Ievietojiet jaunu sajūga apvalka paplāksni, uzziežot tai plānu kārtiņu smēreļļas.
- Uzstādiet sajūga apvalku pie kloķa apvalka, pārliecinoties, ka abas uzstādīšanas tapas ir ievietotas starp salāgotām virsmām.

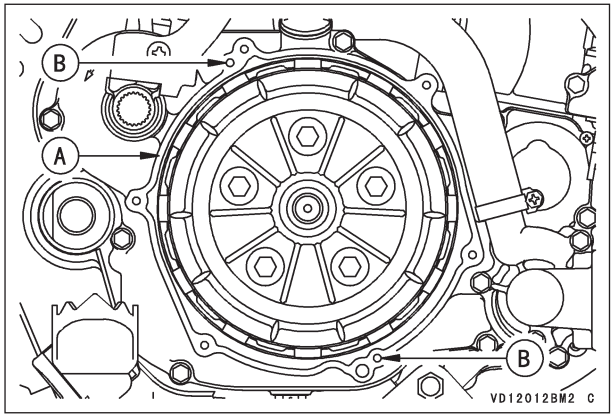


**A. Paplāksne**
**B. Uzstādīšanas tapas**

- Uzlieciet noņemtās detaļas.
- Pārbaudiet transmisijeļļas līmeni.

*Berzes sajūga un tērauda plākšņu uzstādīšana (tikai KX85 un KX100 modeļiem)*

- Uzstādiet visas detaļas pretējā kārtībā, kāda ir, tās noņemot.
- Uzstādiet berzes sajūga un tērauda plāksnes, pārmaiņus vienu un tad otru; obligāti atcerieties, ka jāsāk un jānobeidz ar berzes sajūga plāksni.

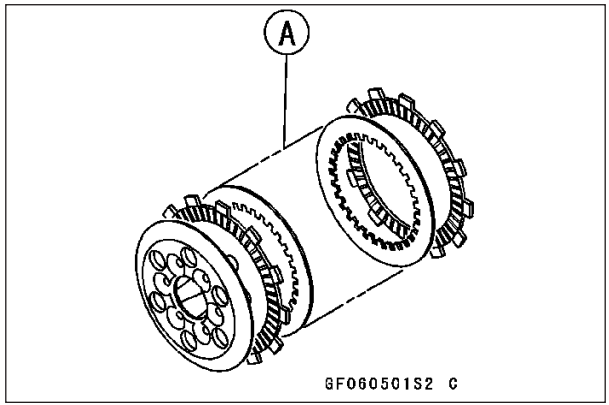


**A. Berzes sajūga un tērauda plāksnes**

## UZMANĪBU

**Ja ir uzstādītas sausas tērauda un berzes sajūga plāksnes, ieeļļojiet katras plāksnes virsmu ar transmisijeļļu, lai sajūga plāksnes neiestrēgtu.**

- Ieziediet ar molibdēna disulfīda smērvielu sajūga atsperes bīdītāja izbīdītām virsmām.

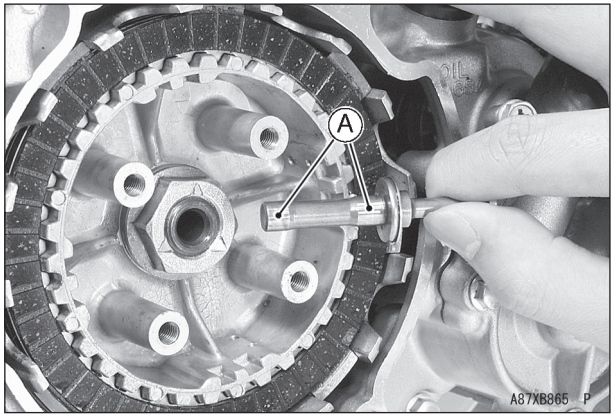


**A. Smērviela**

- Pievelciet sajūga atsperu skrūves.
- Pagrieziet sajūga atlaišanas sviru pret aizmuguri.
- Ievietojiet jaunu sajūga apvalka paplāksni, uzziežot tai plānu kārtiņu smēreļļas.
- Uzstādiet sajūga apvalku pie kloķa apvalka, pārliecinoties, ka abas uzstādīšanas tapas ir ievietotas starp salāgotām virsmām.
- Uzlieciet noņemtās detaļas.
- Pārbaudiet transmisijeļļas līmeni.
- Ieregulējiet sajūga trosi.

*Berzes sajūga un tērauda plākšņu uzstādīšana (tikai KX65 modelim)*

- Uzstādiet visas detaļas pretējā kārtībā, kāda ir, tās noņemot.
- Uzstādiet berzes sajūga un tērauda plāksnes, pārmaiņus vienu un tad otru; obligāti atcerieties, ka jāsāk un jānobeidz ar berzes sajūga plāksni.

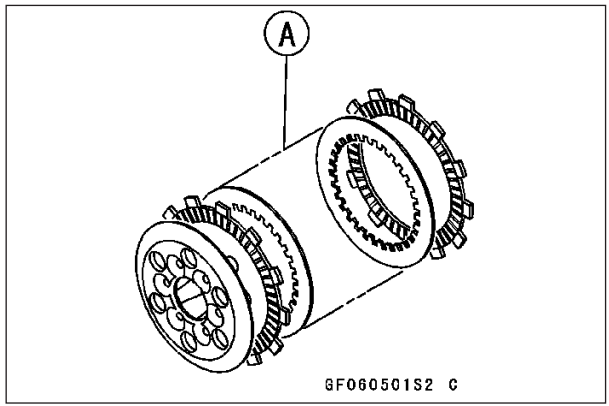


**A. Berzes sajūga un tērauda plāksnes**

## UZMANĪBU

**Ja ir uzstādītas sausas tērauda un berzes sajūga plāksnes, ieeļļojiet katras plāksnes virsmu ar transmisijeļļu, lai sajūga plāksnes neiestrēgtu.**

- Uzstādiet sajūga grozu, atsperes un sajūga atsperu turētāju.
- Pievelciet sajūga groza skrūvi un sajūga atsperu skrūves.
- Ieziediet ar molibdēna disulfīda smērvielu sajūga atsperu plāksnes bīdītāju.
- Uzstādiet sajūga izspiedēju un sajūga atsperes plāksnes bīdītāju.
- Uzstādiet CDI statora korpusu un paplāksni.
- Ieziediet ar molibdēna disulfīda smērvielu ūdens sūkņa asi, lai ūdens sūkņa blīvējumu nevarētu sabojāt.

## UZMANĪBU

**Ja labās puses dzinēja korpuss ir uzstādīts, neieziežot ūdens sūkņa asi, sūkņa blīvējumu iespējams sabojāt.**

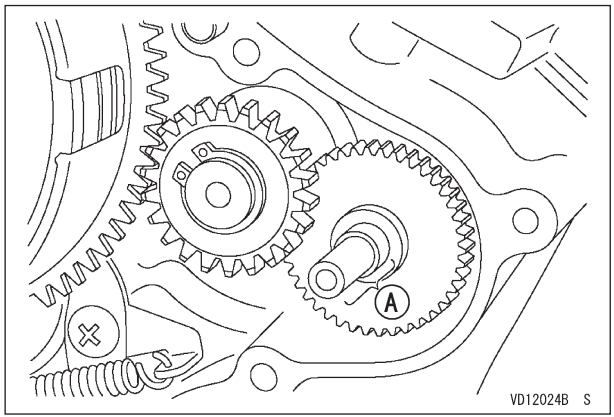


**A. Uzziediet smērvielu.**

- Pagrieziet sajūga atlaišanas sviru pret aizmuguri.
- Ievietojiet jaunu labās puses dzinēja korpusa paplāksni, uzziežot tai plānu kārtiņu smēreļļas.
- Ieziediet kurbuļa ass eļļas blīvējuma vietu un kurbuļa ierievi ar karstumizturīgu smērvielu.
- Uzstādiet labās puses dzinēja korpusu pie kloķa apvalka, pārliecinoties, ka abas uzstādīšanas tapas ir ievietotas starp salāgotām virsmām.
- Virziet spiediena izlīdzinātāja šļūteni cauri skavai un novietojiet to, kā parādīts, ar labās puses dzinēja korpusa montāžas skrūvi.

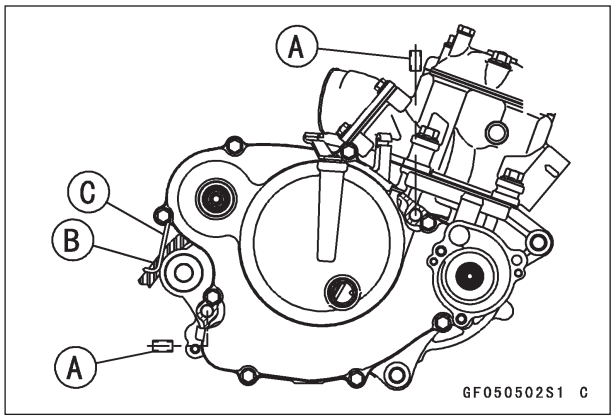


**A. Uzstādīšanas tapas**
**B. Spiediena izlīdzinātāja šļūtene**
**C. Skava**

- Pievelciet labās puses dzinēja korpusa montāžas skrūves.
- Pievienojiet dzesēšanas šķidruma šļūtenes apakšgalu un cieši pievelciet skavas skrūvi.

- Uzstādiet lāpstiņriteni un starpliku pie labās puses dzinēja korpusa un pievelciet lāpstiņriteņa skrūves.
- Uzlieciet jaunu ūdens sūkņa korpusa paplāksni un uzstādiet ūdens sūkņa korpusu, lietojot jaunu paplāksni, un pievelciet ūdens sūkņa korpusa skrūvi.
- Pievienojiet ūdens sūkņa šļūtenes apakšgalu un cieši pievelciet skavas skrūvi.
- Pārbaudiet, vai bremžu pedāļa apaļa šķērsgriezuma blīvgredzens nav bojāts, un, ja vajadzīgs, nomainiet to ar jaunu.
- Ieziediet ar karstumizturīgu smērvielu pakaļējā bremžu pedāļa ass daļu, uzstādiet pakaļējo bremžu pedāli un piestipriniet uz rāmja atgriešanās atsperi.
- Uzstādiet jaunu šķelttapu, sviru mehānisma tapu un starpliku pie pakaļējā bremžu pedāļa un izvērsiet šķelttapas galus.
- Uzstādiet kurbuli un pievienojiet sajūga trosi.
- Pārbaudiet bremžu bremzēšanas spēju un to, vai nenotiek bremžu piesalšana.

**⚠ BRĪDINĀJUMS**

**Ja bremžu svira vai pedālis šķiet vaļīgs, bremžu maģistrālēs, iespējams, ir gaiss vai arī bremzes ir bojātas. Tā kā ir bīstami braukt ar motociklu šādos apstākļos, nekavējoties pārbaudiet bremzes.**

- Ieregulējiet sajūga trosi.
- Pārbaudiet transmisijeļļas līmeni un dzesēšanas šķidruma līmeni.
- Uzlieciet noņemtās detaļas.

*Atlaišanas ass sviras pozīcijas pārbaude (tikai KX250T un KX450D modeļiem)*

- Pārbaudiet atlaišanas ass sviras pozīciju, izmērot pozīcijas attālumu starp sviru un troses kronšteinu, viegli bīdot atlaišanas ass sviru uz priekšu.

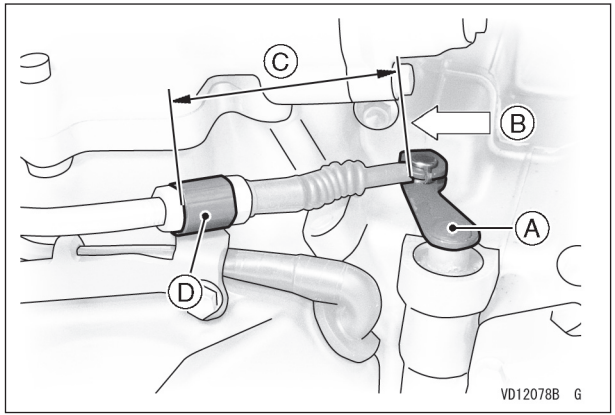


**A. Atlaišanas ass svira**
**B. Bīdīšana uz priekšu**
**C. Pozīcijas attālums**
**D. Troses kronšteins**

- Ja sviras pozīcija neatbilst standartam, izvēlieties pareizo starplikas ieregulēšanas biezumu saskaņā ar turpmāk redzamo tabulu.
- Noņemiet bīdītāja turētāju, ja vajadzīgs, un uzstādiet sajūgu atpakaļ.

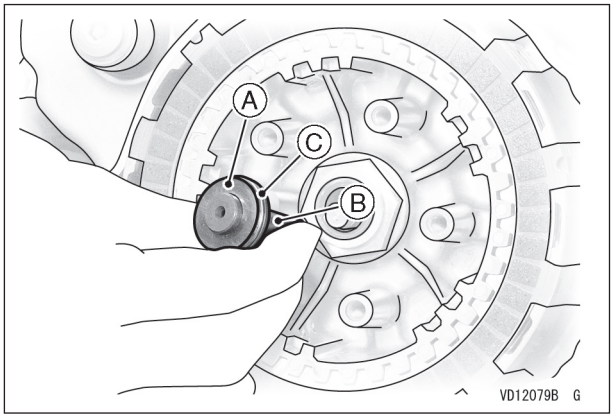


**A. Starplikas ieregulēšana**
**B. Bīdītāja turētājs**
**C. Adatrullīšu gultnis**

### Starplikas ieregulēšana

| Biezums | Detaļas numurs |
|---|---|
| 1.5 mm (0.06 in.) | 92200-1548 |
| 1.0 mm (0.04 in.) | 92200-0045 |

### Atlaišanas ass sviras pozīcija un starplikas ieregulēšana

| Pozīcijas attālums | Vērtējums | Starpliku biezums | Daudzums |
|---|---|---|---|
| Standarts | Standarts | 1.5 mm (0.06 in.) | 1 |
| Lielāks par standartu | Pārāk liels | 1.0 mm (0.04 in.) | 1 |
| Mazāks par standartu | Pārāk mazs | 1.0 mm (0.04 in.) | 2 |

## Karstās iedarbināšanas sviras trose (tikai 4 taktu modelim)

Pareizs karstās iedarbināšanas sviras brīvgājiens starp karstās iedarbināšanas sviras trosi un turētāju ir 0,5 ~ 1 mm (0,02 ~ 0,04 collas). Sviras brīvgājiens palielinās, kad trose izstiepjas, tāpēc tas periodiski jāieregulē.

- Pabīdiet sajūga sviras putekļu apvalku atpakaļ.
- Pārbaudiet karstās iedarbināšanas sviras brīvgājienu, to viegli paraujot, un, ja tās brīvgājiens neatbilst specifikācijām, ieregulējiet sviras brīvgājienu.
- Atgrieziet vaļā kontruzgriezni, pagrieziet regulētāju, lai iegūtu pareizo karstās iedarbināšanas sviras brīvgājienu, tad pievelciet kontruzgriezni.

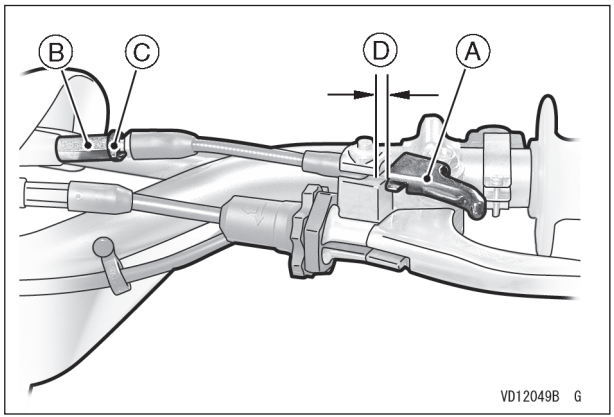


**A. Karstās iedarbināšanas svira**
**B. Regulētājs**
**C. Kontruzgrieznis**
**D. 0,5 ~ 1 mm (0,02 ~ 0,04 collas)**

## Vārstu klīrenss (tikai 4 taktu modelim)

Vārstu un vārstu blīvējuma vietas nodilums samazina vārstu klīrensu, veidojot nepareizu vārstu laika mērīšanu.

### UZMANĪBU

**Ja vārstu klīrensu neieregulē, nodiluma rezultātā vārsti būs daļēji atvērti, kas samazina veiktspēju, dedzina vārstus un vārstu blīvējuma vietas, kā arī var izraisīt nopietnu dzinēja bojājumus.**

Vārstu klīrenss katram vārstam jāpārbauda un jāieregulē saskaņā ar Periodiskas tehniskās apkopes tabulu.

### PIEZĪME

○ *Ja dzinējs ir karsts, pagaidiet, kamēr tas atdziest. Vārstu klīrenss jāpārbauda, kad dzinējs ir auksts (istabas temperatūrā).*

*Vārstu klīrensa pārbaude*

- Pagrieziet degvielas tvertnes aizbāzni OFF (izslēgtā) stāvoklī.
- Noņemiet sēdekli un labās un kreisās puses apvalkus.
- Izskrūvējiet degvielas tvertnes montāžas skrūvi, kā arī kreisās un labās puses radiatora korpusa montāžas skrūves.
- Atāķējiet gumijas siksnu un atvienojiet degvielas šļūteni no degvielas aizbāžņa.
- Noņemiet degvielas tvertni kopā ar labās un kreisās puses radiatora korpusiem.

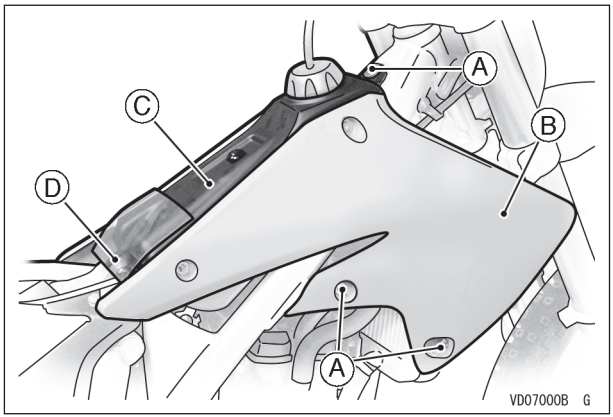


**A. Skrūve**
**B. Radiatora korpuss**
**C. Degvielas tvertne**
**D. Gumijas siksna**

- Noņemiet aizdedzes sveces vāciņu, cilindra galvas apvalka skrūves un cilindra galvas apvalku.

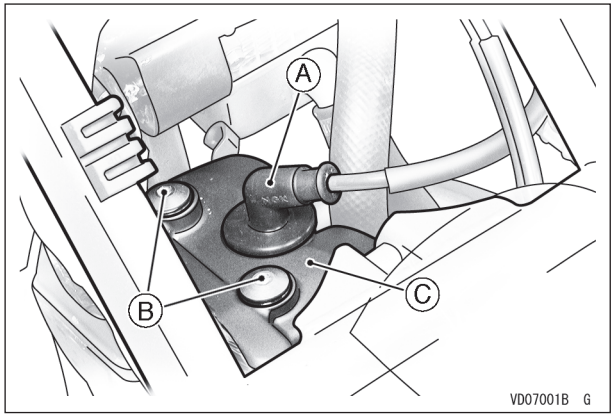


**A. Aizdedzes sveces vāciņš**
**B. Cilindra galvas apvalka skrūves**
**C. Cilindra galvas apvalks**

- Noņemiet galvas apvalka paplāksni.

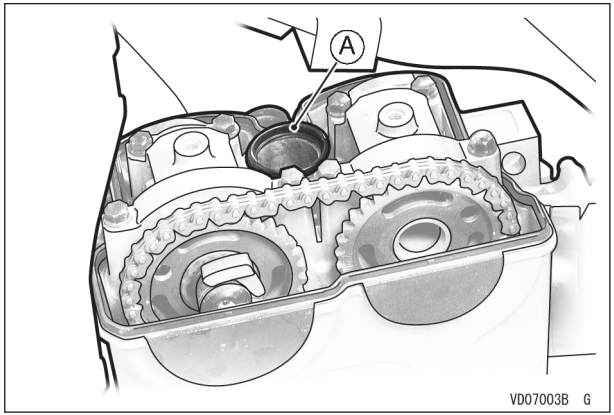


**A. Galvas apvalka paplāksne**

- Noņemiet abus vāciņus no ģeneratora korpusa.

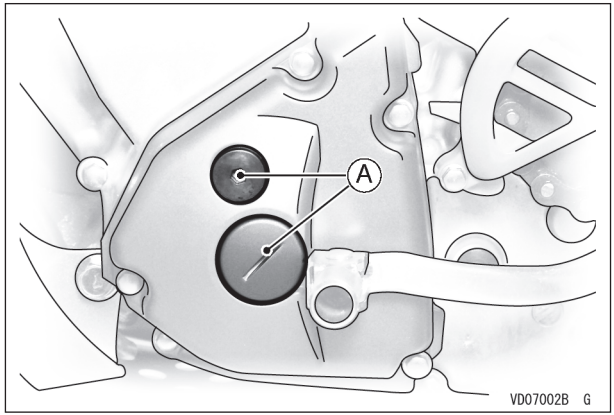


**A. Vāciņi**

- Pavirziet virzuli līdz tā kompresijas takta augšējam sastinguma punktam (TDC), lai pārbaudītu vārsta klīrensu (pozīciju kompresijas takta galā), salāgojot augšējo atzīmi ar gropi uz ģeneratora korpusa, pagriežot rotora skrūvi pretēji pulksteņrādītāja virzienam.

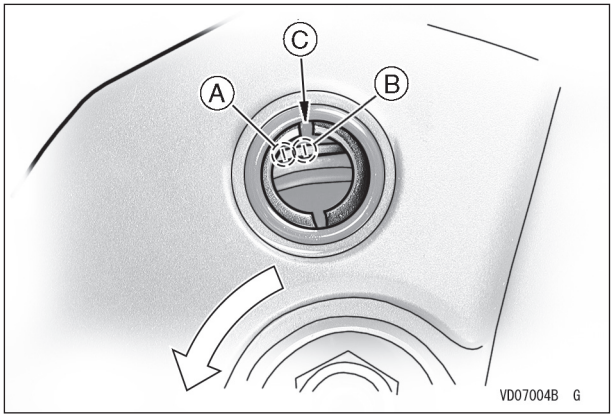


**A. Aizdedzes laika mērīšanas atzīme**
**B. Augšējā atzīme**
**C. Grope uz ģeneratora korpusa**

## PIEZĪME

○ *Nesajauciet augšējo atzīmi ar aizdedzes laika mērīšanas atzīmi.*

- Šajā punktā laika mērīšanas atzīmes uz sadales vārpstas zobratiem jābūt gandrīz salāgotai ar cilindra galvas augšējo virsmu, kā norādīts zīmējumā.

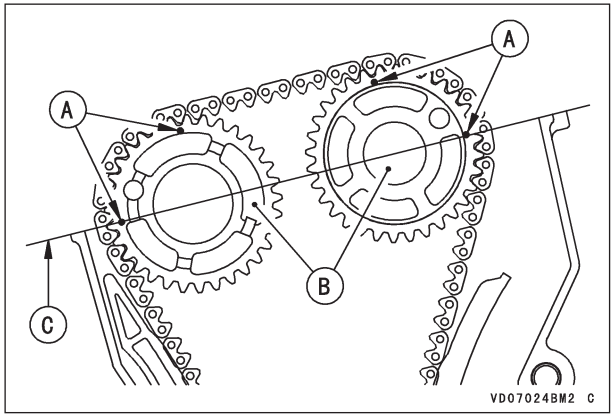


**A. Laika mērīšanas atzīme**
**B. Sadales vārpstas zobrati**
**C. Cilindra galvas augšējā virsma**

- Lietojot biezuma mērītāju, visiem četriem vārstiem izmēriet klīrensu starp katru vārpstas izcilni un vārsta filtru.

## PIEZĪME

○ *Pierakstiet vārstu klīrensa mērījumus.*

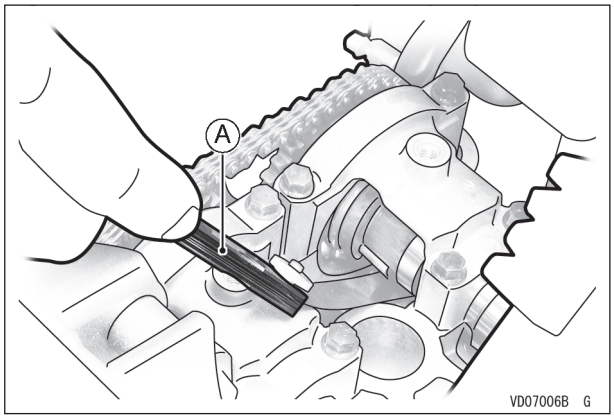


**A. Biezuma mērītājs**

- Ja vārstu klīrenss nav noteiktajās robežās, ļaujiet pilnvarotam Kawasaki pārstāvim vai kompetentam mehāniķim to ieregulēt, ievērojot Servisa rokasgrāmatas instrukcijas.

*Cilindra galvas apvalka uzstādīšana*

- Uzklājiet silikona blīvējuma materiālu uz jaunās cilindra galvas apvalka paplāksnes, kā norādīts attēlā, un uzstādiet jauno cilindra galvas apvalka paplāksni uz cilindra galvas.

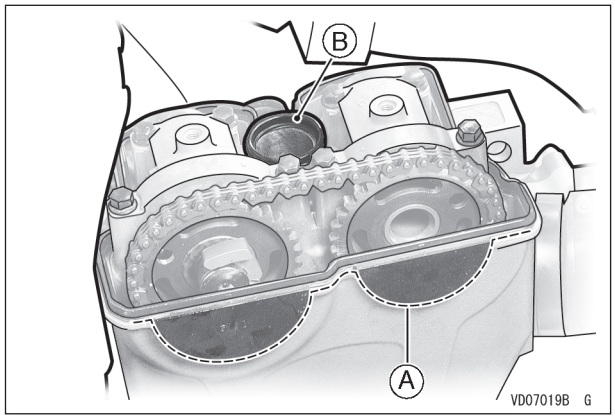


**A. Silikona blīvējuma materiāla uzklāšana.**
**B. Cilindra galvas apvalka paplāksne**

- Pārliecinieties, vai augšējā ķēdes vadīkla ir iesēdināta cilindra galvas apvalkā.

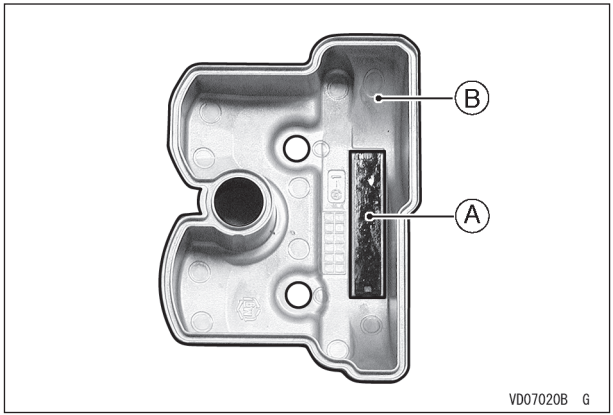


**A. Augšējā ķēdes vadīkla**
**B. Cilindra galvas apvalks**

## UZMANĪBU

**Ja augšējā ķēdes vadīkla nav iesēdināta, sadales vārpstas ķēde var izspiest cilindra galvas apvalku uz augšu, kā rezultātā radīsies eļļas noplūde.**

- Uzstādiet cilindra galvas apvalku.
- Uzstādiet starpliku pie cilindra galvas apvalka un pievelciet skrūves līdz norādītajam griezes momentam.
- Uzlieciet abus vāciņus uz ģeneratora korpusa.
- Uzlieciet aizdedzes sveces vāciņu un noņemtās detaļas.

## Virzulis (izņemot 4 taktu modelim)

*Virzuļa noņemšana (tikai KX125 un KX250 modeļiem)*

- Pagrieziet degvielas tvertnes aizbāzni OFF (izslēgtā) stāvoklī.
- Izteciniet dzesēšanas šķidrumu (skat. sadaļu “Dzesēšanas sistēma“).
- Noņemiet sēdekli un labās un kreisās puses apvalkus.
- Izskrūvējiet degvielas tvertnes montāžas skrūvi, kā arī kreisās un labās puses radiatora korpusa montāžas skrūves.
- Atāķējiet gumijas siksnu un atvienojiet degvielas šļūteni no degvielas aizbāžņa.
- Noņemiet degvielas tvertni kopā ar labās un kreisās puses radiatora korpusiem.

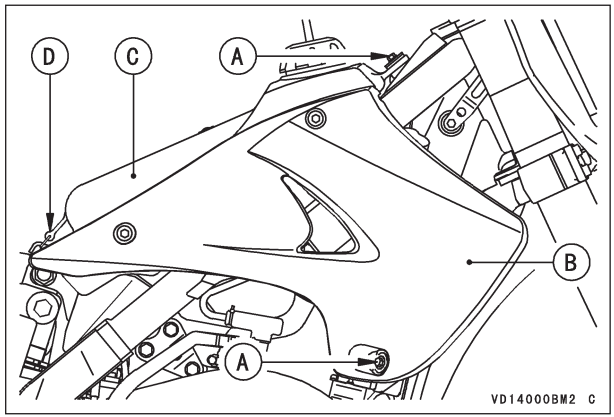


**A. Skrūve**
**B. Radiatora korpuss**
**C. Degvielas tvertne**
**D. Gumijas siksna**

- *Noņemiet trokšņa slāpētāju (skat. sadaļu "Izplūdes sistēma").*
- *Izskrūvējiet izplūdes caurules montāžas skrūves un noņemiet saturošās atsperes.*
  - ○ *KX125 modelim: Noņemiet izplūdes cauruli.*
  - ○ *KX250 modelim: Noņemiet izplūdes cauruli un paplāksni.*

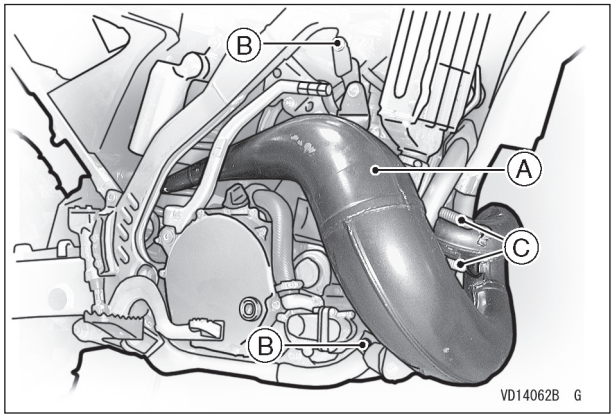


**A. Izplūdes caurule**
**B. Montāžas skrūve**
**C. Saturošās atsperes**

- Noņemiet kreisās un labās puses radiatora paneļus.

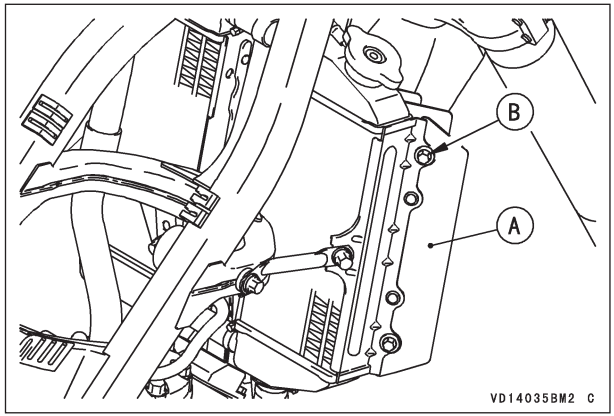


**A. Radiatora panelis**
**B. Skrūve**

- Atvienojiet aizdedzes sveces vāciņu.
- Atskrūvējiet skavas skrūves un atvienojiet dzesēšanas šļūtenes.

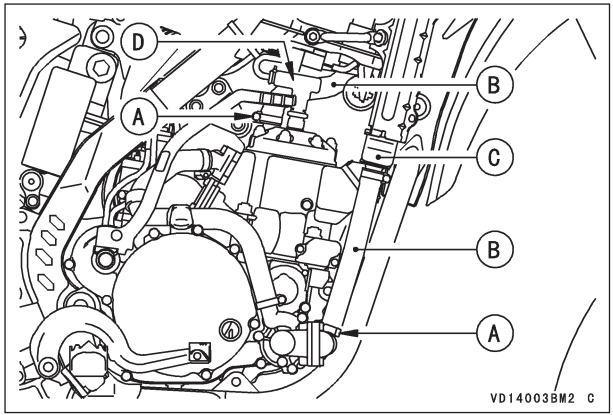


**A. Skava**
**B. Dzesēšanas šļūtene**
**C. Radiators**
**D. Aizdedzes sveces vāciņš**

- Atskrūvējiet skavas skrūves un atvienojiet dzesēšanas šļūtenes, kā arī noskrūvējiet kreisās un labās puses radiatora montāžas skrūves un noņemiet radiatorus.

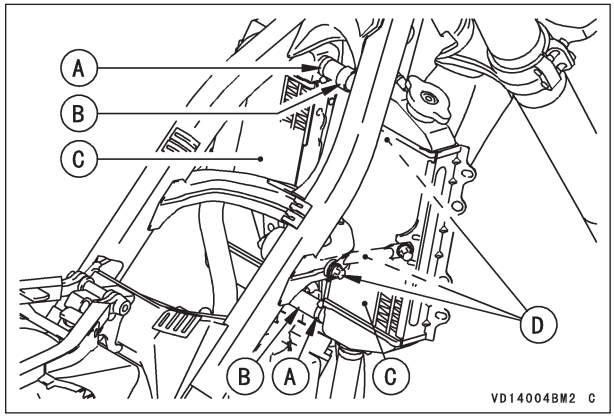


**A. Skava**
**B. Dzesēšanas šļūtene**
**C. Radiators**
**D. Skrūves**

- Izņemiet karburatoru (skat. sadaļu “Tukšgaitas ieregulēšana“).
- Noņemiet cilindra galvas kronšteina uzgriežņus un cilindra galvas kronšteinu.

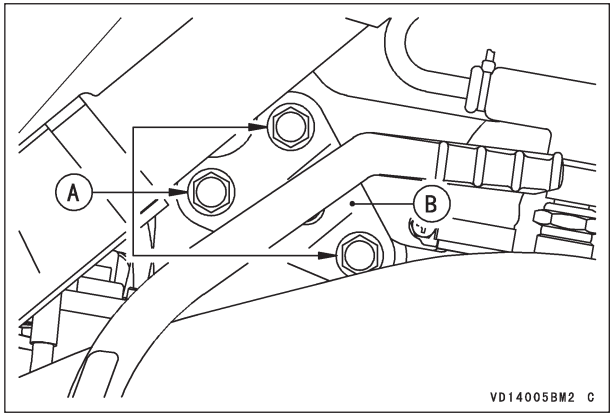


**A. Cilindra galvas kronšteina uzgriežņi**
**B. Cilindra galvas kronšteins**

○ *KX125 modelim: Noņemiet cilindra galvas uzgriežņus un izņemiet cilindra galvu.*
○ *KX250 modelim: Noņemiet cilindra galvas uzgriežņus, izņemiet cilindra galvu un paplāksni.*

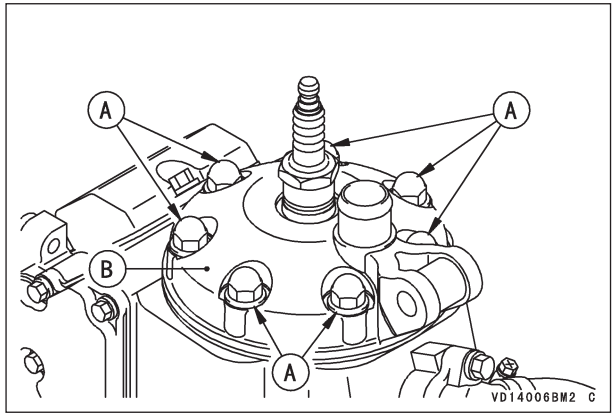


**A. Cilindra galvas uzgriežņi**
**B. Cilindra galva**

- Noņemiet KIPS apvalku, kas atrodas pie cilindra.

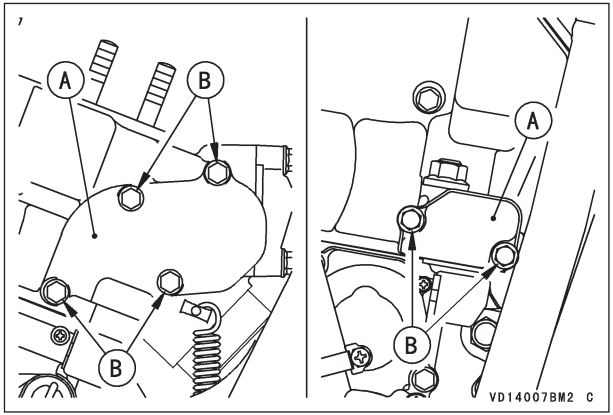


**A. KIPS apvalks**
**B. Skrūves**

- Noņemiet KIPS ass sviru šādā veidā.
  - ○ KX125 un KX250-R modeļiem: Izskrūvējiet parazītzobrata sviras skrūvi un atdaliet parazītzobrata sviru no galvenās ass, izvelkot to ārā.

**KX125, KX250-R**

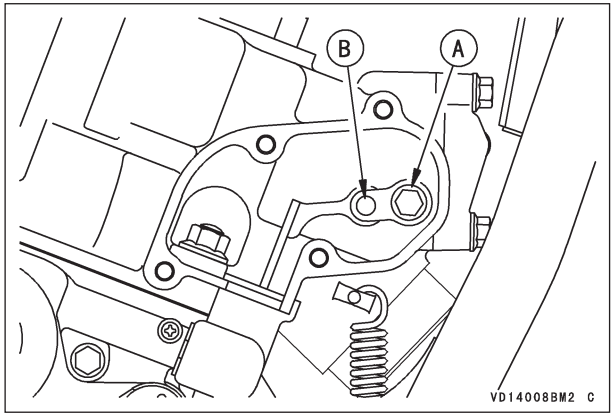


**A. Skrūve**
**B. Parazītzobrata svira**

○ KX250-M modelim: Noņemiet E-spaili no vārstu darbinātāja stieņa.

**KX250-M**

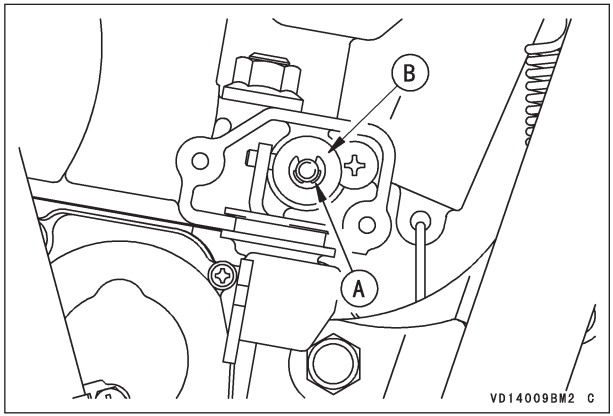


**A. E-spaile**
**B. Vārstu darbinātāja stieņa ieliktnis**

○ Lietojiet 9 mm uzgriežņu atslēgu KIPS ass sviras augšgalam.
○ Pagrieziet KIPS ass sviru ar uzgriežņu atslēgu pulksteņrādītāja virzienā un noņemiet vārstu darbinātāja stieņa ieliktni, iespiežot stieni cilindrā.

**KX250-M**

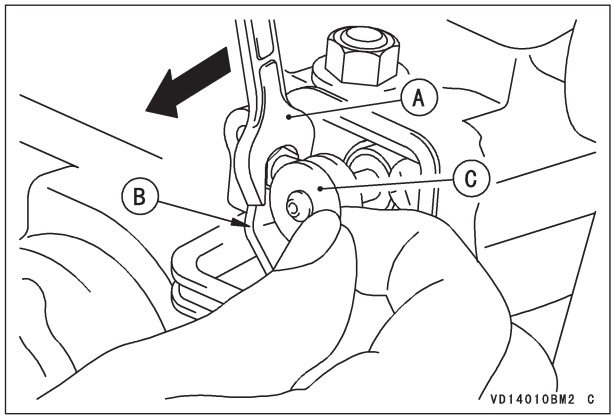


**A. 9 mm uzgriežņu atslēga**
**B. KIPS ass svira**
**C. Vārstu darbinātāja stieņa ieliktnis**

○ Noņemiet dzesēšanas šļūtenes savienotājelementu, atskrūvējot tā skrūves, un tad izņemiet cilindra uzgriežņus.

**KX250-M**

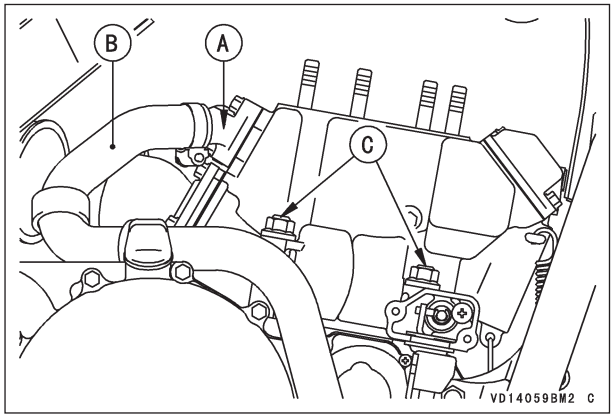


**A. Savienotājelements**
**B. Dzesēšanas šļūtene**
**C. Cilindra uzgriežņi**

○ KX125 un KX250-R modeļiem: Izņemiet cilindra uzgriežņus.

**KX125, KX250-R**

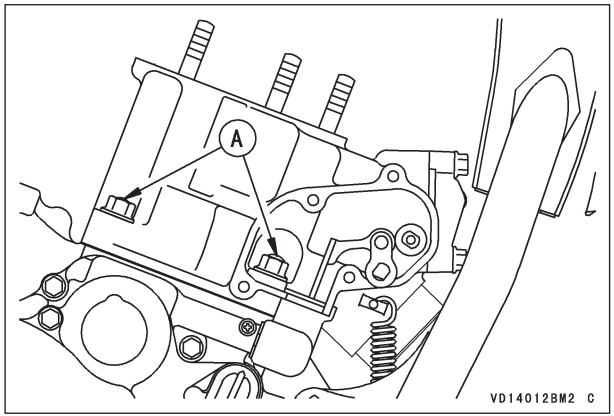


**A. Cilindra uzgriežņi**

○ KX250-M modelim: Noņemiet aizdedzes spoli, izskrūvējot tās skrūves.

**KX250-M**

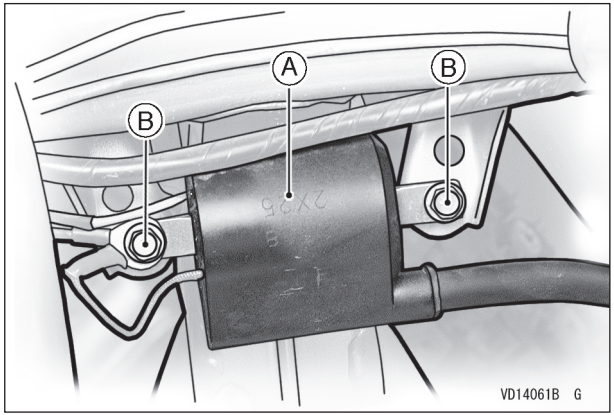


**A. Aizdedzes spole**
**B. Skrūves**

- Izceliet ārā cilindru un noņemiet cilindra pamata paplāksni. Ja vajadzīgs, viegli pasitiet ar plastmasas āmuriņu visapkārt cilindram, uzmanoties, lai to nesabojātu.
- Kloķa apvalka atvērumā ievietojiet tīru lupatiņu visapkārt savienojuma stienim tā, lai nekas nevarētu iekrist kloķa apvalkā.
- Noņemiet vienu no virzuļa tapas aizslēga gredzeniem ar gala asknaiblēm.
- Izspiediet virzuļa tapu ārā no sāna tā, lai aizslēga gredzens būtu noņemts, un noņemiet virzuli. Lietojiet virzuļa tapas izvilcējierīci (speciālu rīku), ja tapa ir stingra.

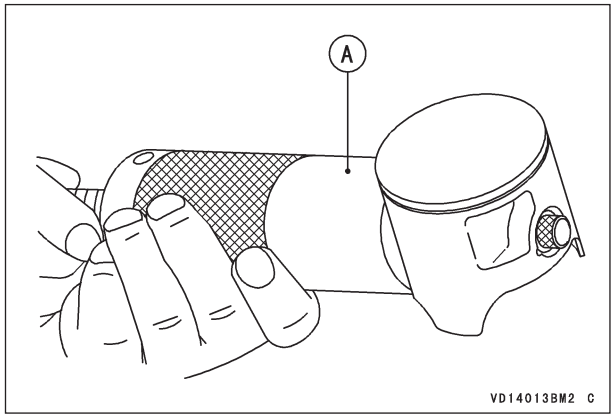


**A. Virzuļa tapas izvilcējierīce: 57001-910**

*Virzuļa noņemšana (tikai KX85 un KX100 modeļiem)*

- Pagrieziet degvielas tvertnes aizbāzni OFF (izslēgtā) stāvoklī.
- Izteciniet dzesēšanas šķidrumu. (Skat. sadaļu Dzēšanas sistēma)
- Noņemiet sēdekli un labās un kreisās puses apvalkus.
- Noņemiet degvielas tvertni un labās un kreisās puses radiatora korpusu, kā arī atvienojiet sviras galus no sajūga troses.
- Noņemiet radiatora paneli.

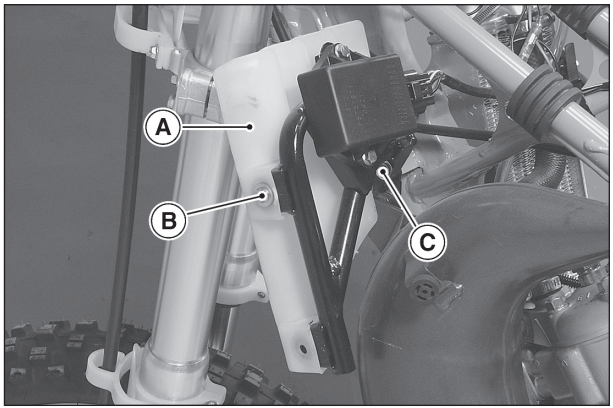


**A. Panelis**
**B. Skrūve**
**C. Trokšņa slāpētāja montāžas skrūve**

- Noņemiet trokšņa slāpētāju (skat. sadaļu Izplūdes sistēma).
- Izskrūvējiet trokšņa slāpētāja skrūves un noņemiet atsperes.

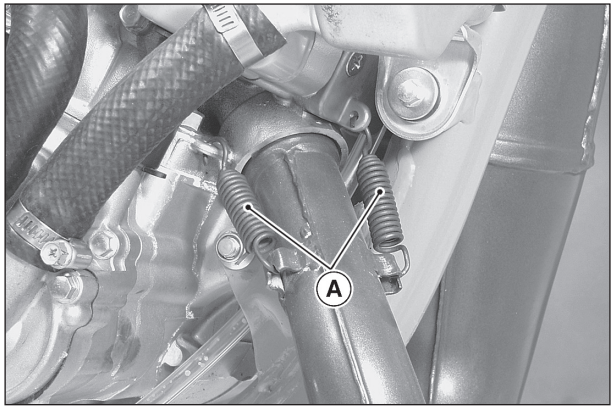


**A. Atsperes**

- Atveriet skavas un izvelciet karburatoru ārā no cilindra ieplūdes savienojuma un gaisa attīrītāja savienojuma.

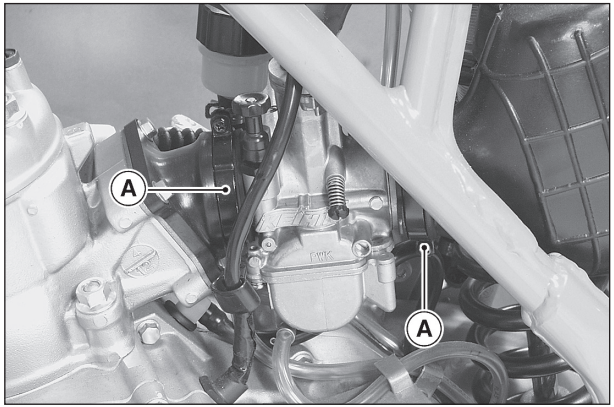


**A. Skava**

- Noņemiet KIPS apvalku.

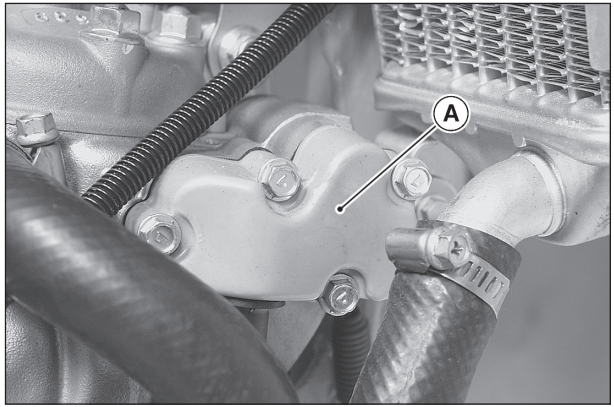


**A. KIPS apvalks**

- Noņemiet E-spaili un atdaliet savienojuma sviru no savienojuma tapas, pagriežot KIPS ass sviru pulksteņrādītāja virzienā ar uzgriežņa atslēgu.

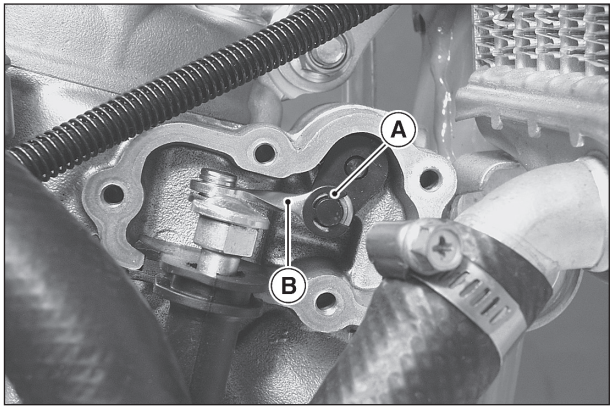


**A. E-spaile**
**B. Savienojuma svira**

- Izskrūvējiet dzinēja kronšteina skrūves un noņemiet dzinēja kronšteinu.
- Noņemiet abus dzesēšanas šķidruma šļūtenes galus.
- Atvienojiet aizdedzes sveces vāciņu.

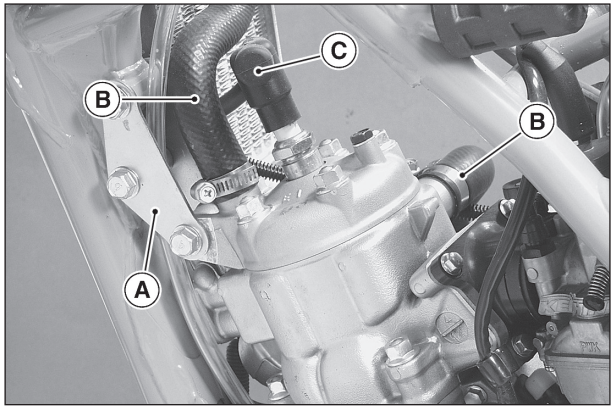


**A. Dzinēja kronšteins**
**B. Dzesēšanas šķidruma šļūtenes gali**
**C. Aizdedzes sveces vāciņš**

- Noņemiet cilindra galvas uzgriežņus, izņemiet cilindra galvu un paplāksni.

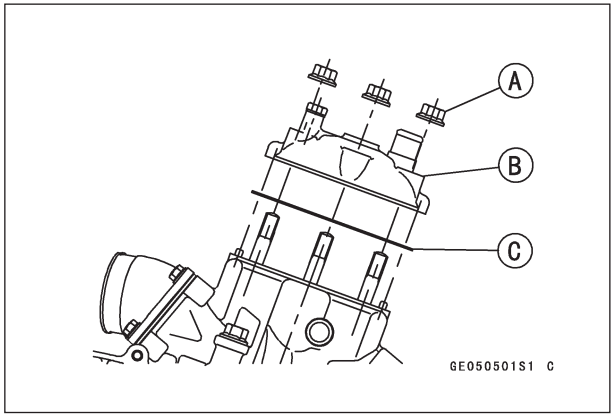


**A. Cilindra galvas uzgriežņi**
**B. Cilindra galva**
**C. Cilindra galvas paplāksne**

- Izņemiet cilindra uzgriežņus.
- Izceliet ārā cilindru un noņemiet cilindra pamata paplāksni. Ja vajadzīgs, viegli pasitiet ar plastmasas āmuriņu visapkārt cilindram, uzmanoties, lai to nesabojātu.

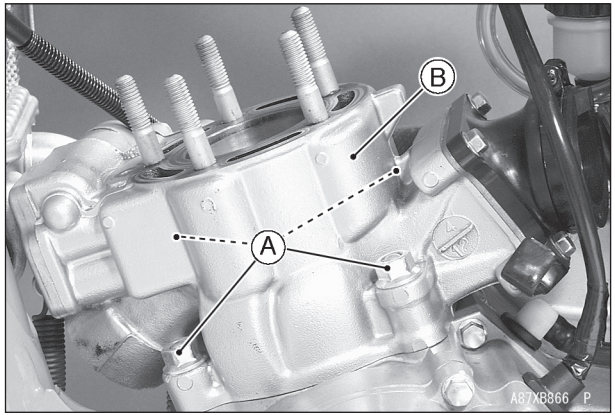


**A. Cilindra uzgriežņi**
**B. Cilindrs**

- Kloķa apvalka atvērumā ievietojiet tīru lupatiņu visapkārt savienojuma stienim tā, lai nekas nevarētu iekrist kloķa apvalkā.
- Noņemiet vienu no virzuļa tapas aizslēga gredzeniem ar gala asknaiblēm.
- Izspiediet virzuļa tapu ārā no sāna tā, lai aizslēga gredzens būtu noņemts, un noņemiet virzuli. Lietojiet virzuļa tapas izvilcējierīci (speciālu rīku), ja tapa ir stingra.

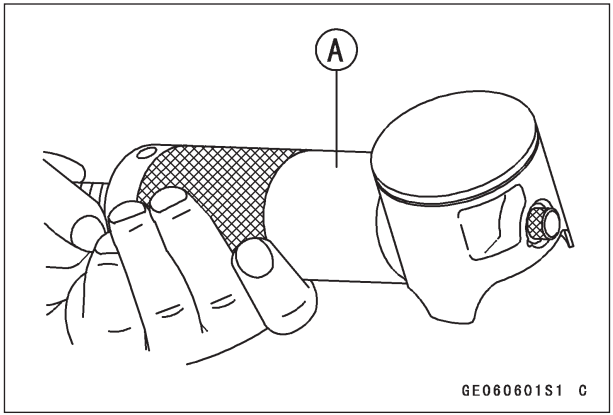


**A. Virzuļa tapas izvilcējierīce: 57001-910**

*Virzuļa noņemšana (tikai KX65 modelim)*

- Pagrieziet degvielas tvertnes aizbāzni OFF (izslēgtā) stāvoklī.
- Izteciniet dzesēšanas šķidrumu. (Skat. sadaļu „Dzēšanas sistēma“)
- Noņemiet sēdekli un labās un kreisās puses apvalkus.
- Noņemiet labās un kreisās puses radiatora korpusu un atvienojiet sajūga trosi (skat. sadaļu „Sajūgs“).
- Noraujiet degvielas šļūteni no degvielas tvertnes vāciņa.
- Noskrūvējiet degvielas tvertnes montāžas skrūvi un siksnu.
- Noņemiet degvielas tvertni.

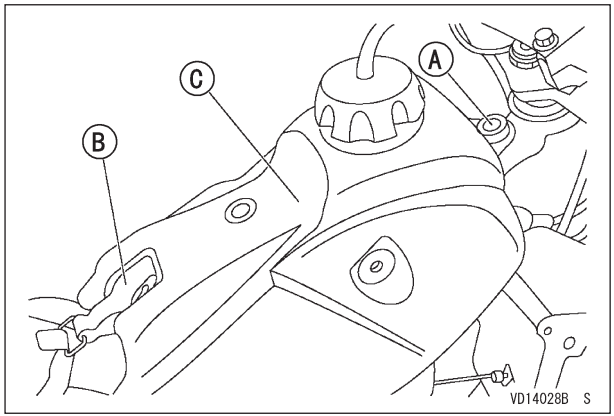


**A. Degvielas tvertnes montāžas skrūve**
**B. Degvielas tvertnes montāžas siksna**
**C. Degvielas tvertne**

- Noņemiet trokšņa slāpētāju (skat. sadaļu „Izplūdes sistēma“).
- Noņemiet atsperes, kas satur izplūdes cauruli.

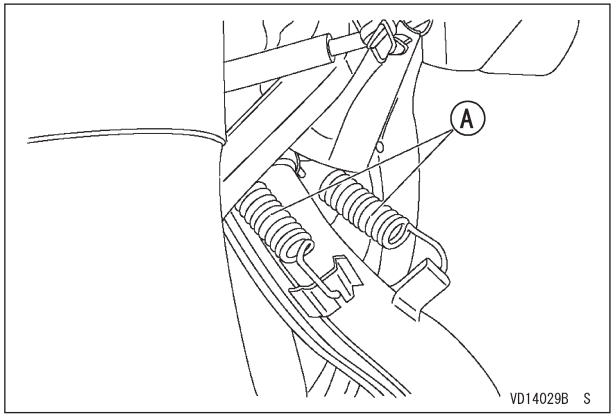


**A. Atsperes**

- Noskrūvējiet izplūdes caurules slāpētāja skrūves un izvelciet izplūdes cauruli ārā priekšpuses virzienā.

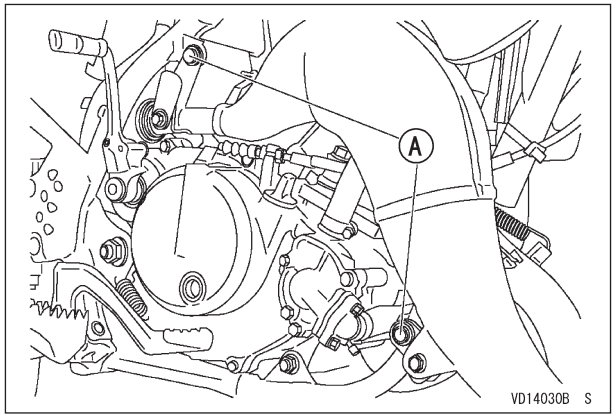


**A. Izplūdes caurules slāpētāja montāžas skrūves**

- Noņemiet izplūdes caurules paplāksni.
- Atveriet skavas un izvelciet karburatoru ārā no cilindra ieplūdes savienojuma un gaisa attīrītāja savienojuma.

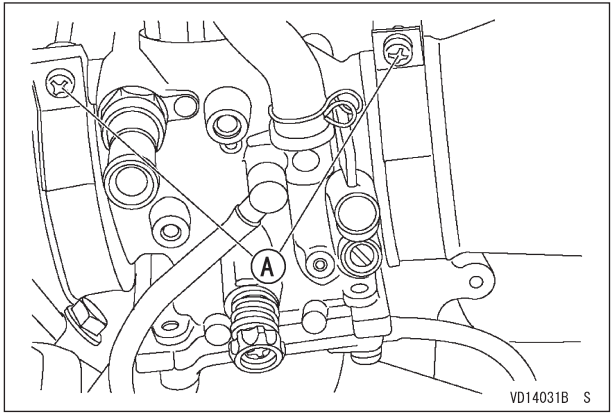


**A. Skava**

- Atvienojiet dzesēšanas šķidruma šļūteni, kas atrodas pie cilindra galvas.
- Noņemiet aizdedzes sveci.
- Noņemiet cilindra galvas uzgriežņus, izņemiet cilindra galvu un paplāksni.

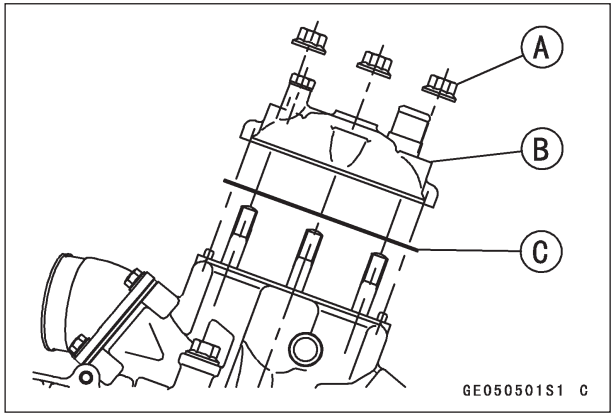


**A. Cilindra galvas uzgriežņi**
**B. Cilindra galva**
**C. Cilindra galvas paplāksne**

- Izņemiet cilindra uzgriežņus.
- Izceliet ārā cilindru un noņemiet cilindra pamata paplāksni. Ja vajadzīgs, viegli pasitiet ar plastmasas āmuriņu visapkārt cilindram, uzmanoties, lai to nesabojātu.

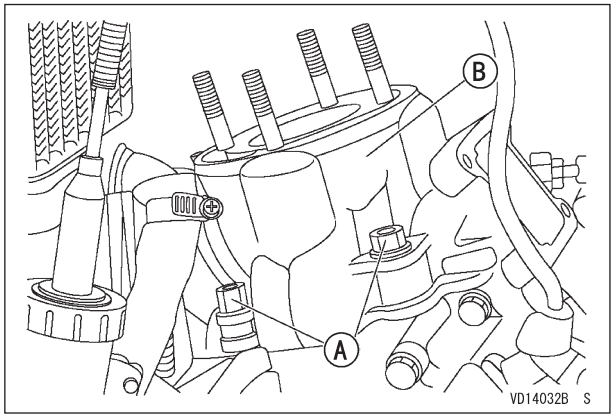


**A. Cilindra uzgriežņi**
**B. Cilindrs**

- Kloķa apvalka atvērumā ievietojiet tīru lupatiņu visapkārt savienojuma stienim tā, lai nekas nevarētu iekrist kloķa apvalkā.
- Noņemiet vienu no virzuļa tapas aizslēga gredzeniem ar gala asknaiblēm.
- Izspiediet virzuļa tapu ārā no sāna tā, lai aizslēga gredzens būtu noņemts, un noņemiet virzuli. Lietojiet virzuļa tapas izvilcējierīci (speciālu rīku), ja tapa ir stingra.

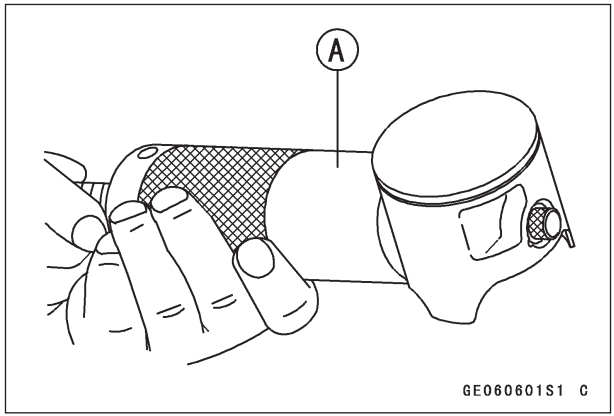


**A. Virzuļa tapas izvilcējierīce: 57001-910**

*Virzuļa gredzena noņemšana*

- Uzmanīgi ar saviem īkšķiem paplatiniet gredzenu un tad uzspiediet tā otrā pusē, lai gredzenu noņemtu.

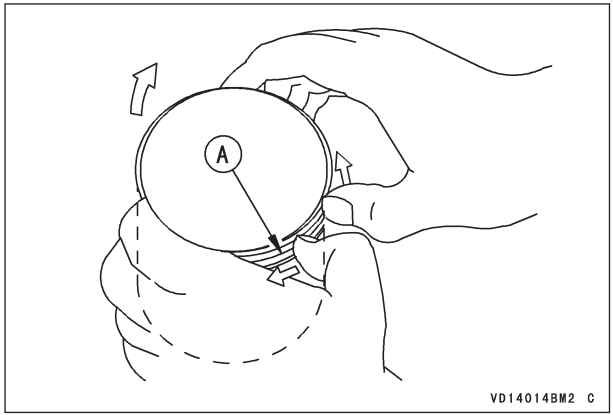


**A. Virzuļa gredzens**

*Virzuļa gredzena, virzuļa gredzena gropes pārbaude*

- Vizuāli pārbaudiet virzuļa gredzenus un virzuļa gredzenu gropes.
- Ja gredzeni ir nevienmērīgi nodiluši vai bojāti, tie jānomaina.
- Ja virzuļa gredzenu gropes ir nevienmērīgi nodilušas vai bojātas, virzulis jānomaina un tam jāpievieno jauno gredzeni.
- Pārbaudiet, vai nav nevienmērīgu nodilumu uz gropēm, pārbaudot gredzenu ligzdu.
- Virzuļa gredzeniem ideāli jāpieguļ paralēli gropes virsmai. Ja tā nav, virzulis ir jānomaina.
- Kad virzuļa gredzens ir savā gropē, veiciet atsevišķus mērījumus ar biezuma mērītāju, lai noteiktu virzuļa gredzena/gropes klīrensu.

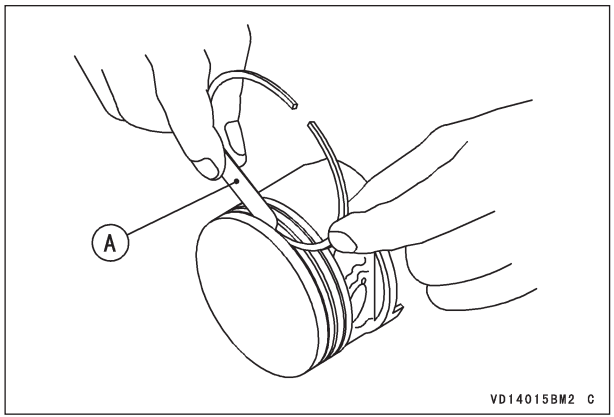


**A. Biezuma mērītājs**

- Ja virzuļa gredzena/gropes klīrenss pārsniedz servisa ierobežojumus, izmēriet virzuļa gredzena biezumu.
- Ja virzuļa gredzens ir nodilis mazāk par atļauto servisa limitu, nomainiet gredzenu; ja gropes platums pārsniedz servisa limitu, nomainiet virzuli.

*Virzuļa, virzuļa tapas un savienojuma stieņa nodiluma pārbaude*

- Vizuāli pārbaudiet atsperveida atdures gredzenu, kas vēl nav noņemts.
- Ja atsperveida atdures gredzens ir vaļīgs vai deformēts, nomainiet to. Ja tapas cauruma grope ir pārlieku nodilusi, nomainiet virzuli.
- Ar mikrometru izmēriet virzuļa tapas diametru.
- Ja virzuļa tapas diametrs ir mazāks par atļauto servisa ierobežojumu jebkurā punktā, nomainiet virzuļa tapu.
- Lietojot cilindra mērītāju, izmēriet abu virzuļa tapu caurumu diametru un savienojuma stieņa tievgaļa iekšējo diametru.
- Ja virzuļa tapas cauruma diametrs pārsniedz atļauto servisa ierobežojumu, nomainiet virzuli.
- Ja savienojuma stieņa tievgaļa iekšējais diametrs pārsniedz atļauto servisa ierobežojumu, nomainiet kloķvārpstas montāžu.
- Pārbaudiet adatrullīšu gultni.

## PIEZĪME

○ *A tűgörgős csapágyban lévő görgők nagyon keveset kopnak, ezért nehéz megmérni a kopást. Mérés helyett ellenőrizze van-e rajtuk színváltozás, horzsolás vagy egyéb sérülés.*

- Ja rodas šaubas par adatrullīšu gultņa stāvokli, nomainiet gultni un virzuļa tapu.

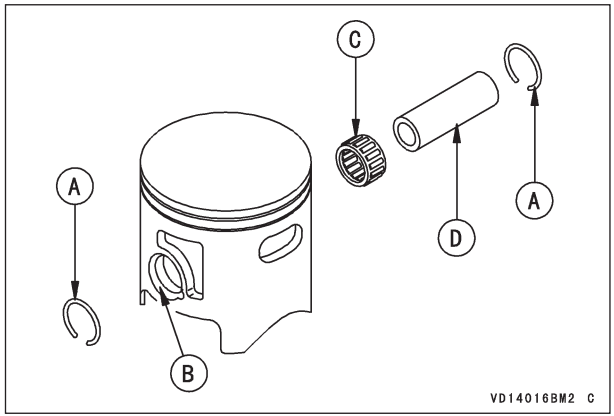


**A. Aizslēga gredzens**
**B. Tapas caurums**
**C. Adatrullīšu gultnis**
**D. Virzuļa tapa**

*Virzuļa uzstādīšana*
*(tikai KX125 un KX250 modeļiem)*

- Uzstādiet visas detaļas pretējā kārtībā, kāda ir, tās noņemot.

- Kloķa apvalka atvērumā ievietojiet tīru lupatiņu visapkārt savienojuma stienim tā, lai nekas nevarētu iekrist kloķa apvalkā.
- Nokasiet oglekli no virzuļa, tad viegli uzpulējiet to ar smalku smirģeļpapīru.
- Iztīriet oglekli un netīrumus no virzuļa gredzena gropēm, lietojot piemērotu rīku.

## UZMANĪBU

**Oglekļa daļiņas var būt ļoti abrazīvas un noskrāpēt virzuļa gredzenu. Neļaujiet šīm daļiņām nokļūt uz cilindra sienām.**

- Uzstādot virzuļa gredzenu uz virzuļa, ievērojiet turpmākos norādījumus:
  - ○ KX250 modelim: Virsējais un otrais gredzens ir identiski.
- Sākumā ievietojiet vienu gredzena malu pret tapu gredzena gropē, izpletiet gredzenu ar otru roku un tad ieslidiniet gredzenu gropē.
  - ○ KX125 modelim: Uzstādiet virzuļa gredzenu tā, lai mala ar atzīmi “R“ būtu vērsta uz augšu.

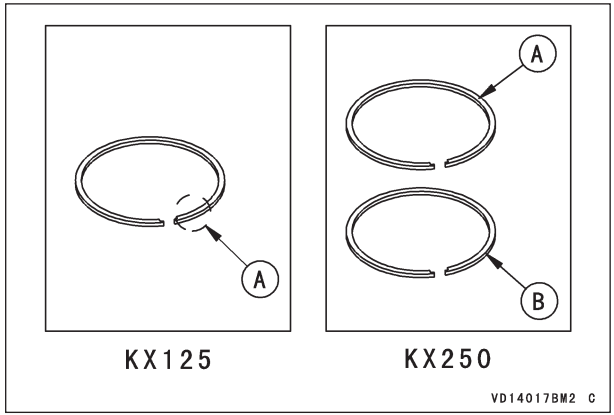


**A. „R“ atzīme (KX125)/Augšējais gredzens (KX250)**
**B. Otrais gredzens**

## PIEZĪME

○ *Uzstādiet virzuļa gredzenu tā, lai tapa virzuļa gredzena gropē būtu starp virzuļa gredzena galiem.*

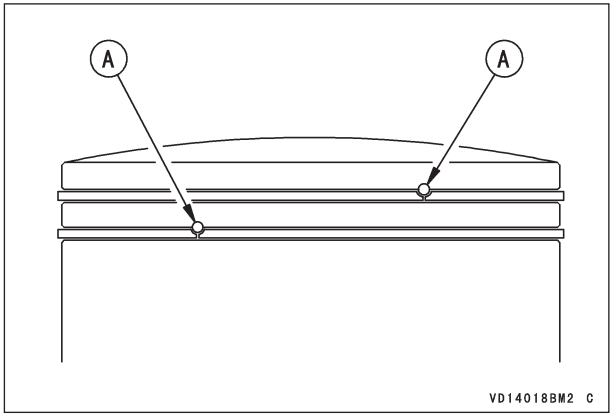


**A. Tapa**

- Ieeļļojiet ar 2 taktu motoreļļu savienojuma stieņa adatrullīšu gultni un virzuļa tapu.

○ KX250 modelim: Uzstādiet virzuli tā, lai mala ar atzīmi “IN“ būtu vērsta pret dzinēja aizmuguri.

**KX250**

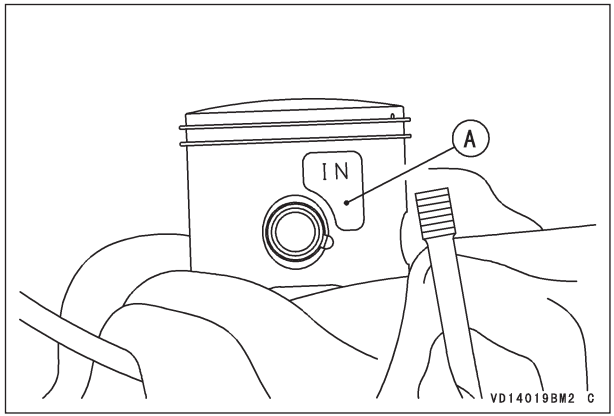


**A. „IN“ atzīme**

○ KX125 modelim: Uzstādiet virzuli tā, lai burts virzuļa augšpusē būtu vērsts pret dzinēja priekšpusi.

**KX125**

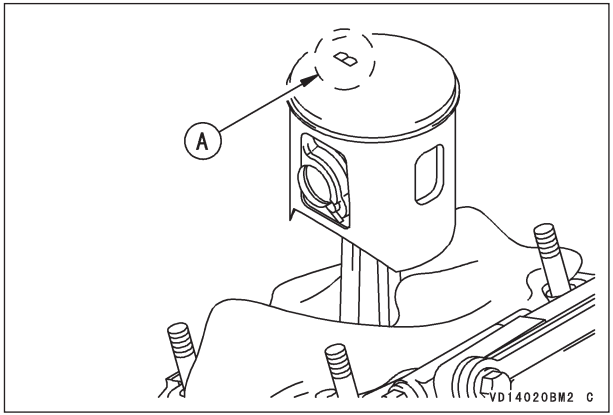


**A. Burts**

- Uzstādot virzuļa tapas aizslēga gredzenu, uzspiediet uz tā tikai tik daudz, lai to ievietotu savā vietā, bet ne vairāk.

## UZMANĪBU

**Aizslēga gredzenus neizmantojiet atkārtoti, jo, tos noņemot, gredzeni kļūst vaļīgi un deformējas. Tie var izkrist ārā un ierobīt cilindra sienu.**

- Ievietojiet jaunu virzuļa tapas aizslēga gredzenu virzuļa malā tā, lai aizslēga gredzena malas nesakristu ar ierobu virzuļa tapas cauruma malā.

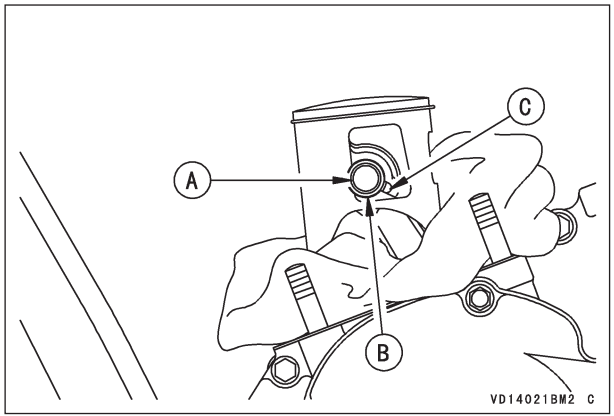


**A. Virzuļa tapas aizslēga gredzens**
**B. Gredzena caurums**
**C. Ierobs**

*Cilindra un cilindra galvas uzstādīšana (tikai KX125 un KX250 modeļiem)*

- Nokasiet oglekli no izplūdes atveres.
- Pārbaudiet, vai cilindra ūdens apvalkā nav minerālu nogulsnējumi vai rūsa un noņemiet to, ja vajadzīgs.
- Nomainiet cilindra pamata paplāksni ar jaunu.
- Ieeļļojiet virzuļa virsmu, virzuļa gredzenus un cilindra diametru ar motoreļļu.
- Pārbaudiet, vai tapas visās virzuļa gredzenu gropēs ir starp virzuļa gredzenu malām, uzspiežot uz virzuļa gredzenu pretējām pusēm, ja vajadzīgs.
  Pārliecinieties, vai gredzeni neslīd ārā no savas vietas.

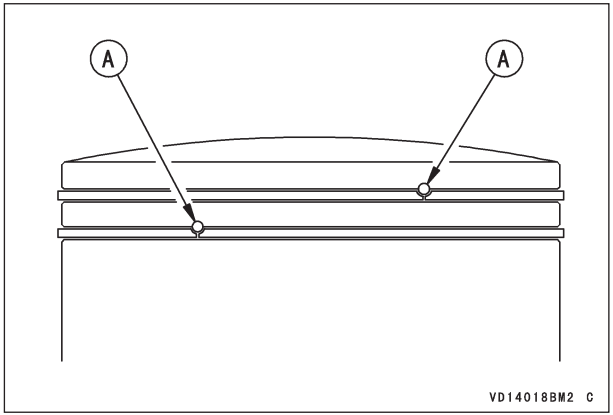


**A. Tapa**

- Pievelciet cilindra uzgriežņus skuju rakstā.
  - KX125 un KX250-R modeļiem: Uzstādiet parazītzobrata sviru uz galvenās ass un pievelciet skrūvi, turot parazītzobrata sviru ar piemērotu rīku.

**KX125, KX250-R**

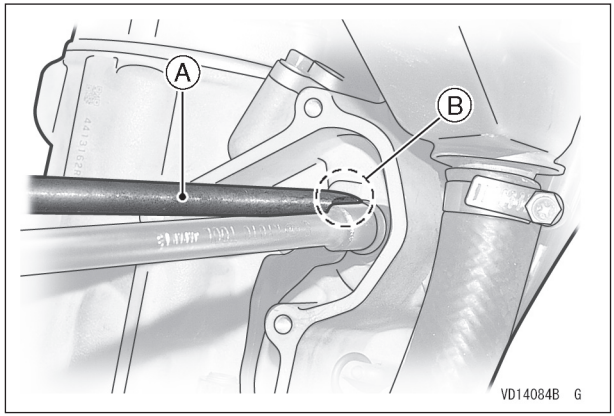


**A. Rīks**
**B. Turēšana vietā**

- ○ KX250-M modelim: Uzstādiet dzesēšanas šļūtenes savienotājelementu un pievelciet skrūves.
- ○ Uzstādiet KIPS ass sviru un darbinātāja stieņa ieliktni saskaņā ar šādu kārtību.
- ○ Lietojiet 9 mm uzgriežņu atslēgu KIPS ass sviras augšgalam.
- ○ Pagrieziet KIPS ass sviru ar uzgriežņu atslēgu pulksteņrādītāja virzienā, ievietojiet vārstu darbinātāja stieņa ieliktņa gropi KIPS ass sviras izcilnī, pagrieziet KIPS ass sviru pretēji pulksteņrādītāja virzienam un uzstādiet ieliktni uz vārstu darbinātāja stieņa.

**KX250-M**

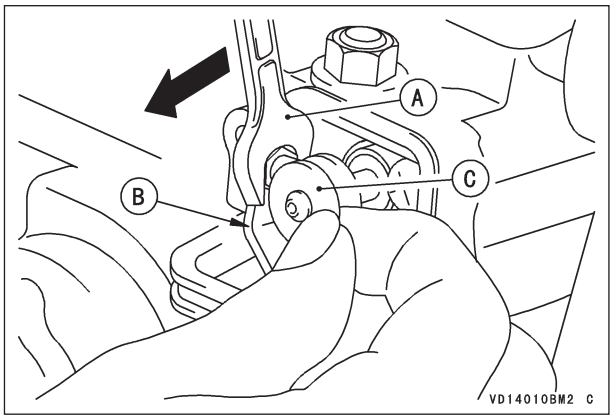


**A. 9 mm uzgriežņu atslēga**
**B. KIPS ass svira**
**C. Vārstu darbinātāja stieņa ieliktnis**

- ○ Pēc tam, kad ieliktnis ir uzstādīts, uzlieciet E-spaili uz vārstu darbinātāja stieņa.
- ○ Pārbaudiet vārstu darbinātāja stieņa darbību.
- • Uzstādiet KIPS apvalku.
- • Pārbaudiet virzuļa darbību, nospiežot kurbuli dažas reizes.
- • Nomainiet cilindra galvas paplāksni ar jaunu.
- • Nokasiet oglekli un iztīriet cilindra galvu ar šķīdinātāju ar augstu uzliesmojuma punktu.
- • Pārbaudiet, vai cilindra galvas ūdens apvalkā nav minerālu nogulsnējumi vai rūsa un noņemiet to, ja vajadzīgs.
- ○ KX125 un KX250-R modeļiem: Pārbaudiet apaļa šķērsgriezuma blīvgredzenu, kas atrodas uz cilindra, vai tas nav bojāts. Ja apaļa šķērsgriezuma blīvgredzens ir bojāts, nomainiet to ar jaunu.

**KX125, KX250-R**

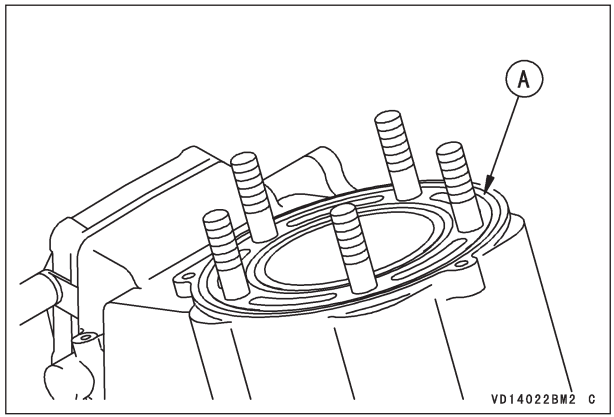


**A. Apaļa šķērsgriezuma blīvgredzens**

○ KX250-M modelim: Uzstādiet jaunu cilindra galvas paplāksni tā, lai mala ar atzīmi “EX“ būtu vērsta uz priekšu.

**KX250-M**

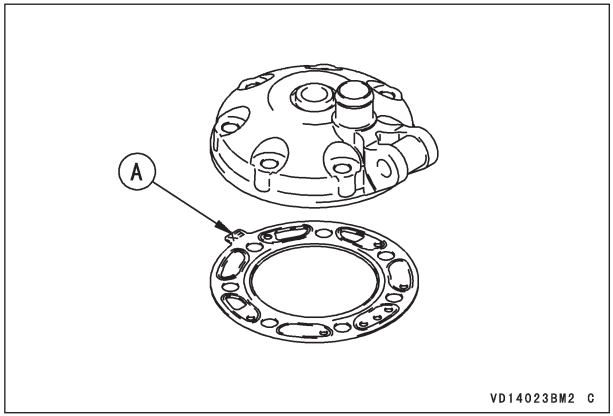


**A. „EX“ atzīme**

• Pievelciet cilindra galvas uzgriežņus, kā norādīts, līdz norādītajam griezes momentam skuju rakstā.

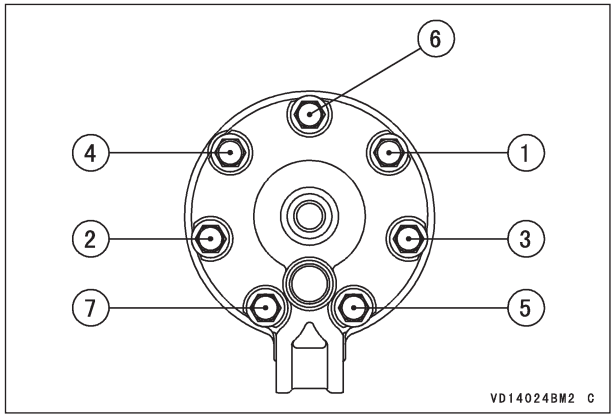

- Pievelciet cilindra galvas kronšteina uzgriežņus.
  - ○ KX250-M modelim: Uzstādiet aizdedzes spoli, ieskrūvējot tās skrūves. Obligāti nostipriniet abas iezemēšanas troses ar kreisās puses skrūvi.

**KX250-M**

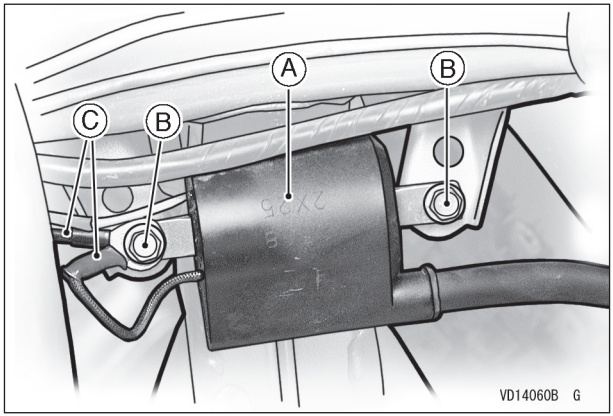


**A. Aizdedzes spole**
**B. Skrūves**
**C. Iezemēšanas troses**

- Uzstādiet radiatoru, pievienojiet dzesēšanas šļūtenes un nostipriniet skavu.
  - ○ KX250 modelim: Uzstādiet karburatoru (skat. sadaļu “Tukšgaitas ieregulēšana“).
- Pārbaudiet, vai izplūdes caurules apaļa šķērsgriezuma blīvgredzens nav bojāts. Ja apaļa šķērsgriezuma blīvgredzens ir bojāts, nomainiet to ar jaunu.
- Ieziediet ar molibdēna disulfīda smērvielu izplūdes caurules apaļa šķērsgriezuma blīvgredzenu.
  - ○ KX125 modelim: Uzstādiet izplūdes cauruli un trokšņa slāpētāju.
  - ○ KX250 modelim: Uzstādiet izplūdes cauruli, paplāksni un trokšņa slāpētāju.
  - ○ Cieši pievienojiet droseles sensora/degvielas vārsta savienojumu, uzstādot karburatoru.
- Uzlieciet noņemtās detaļas.
- Radiatoru piepildiet ar dzesēšanas šķidrumu līdz radiatora ielietnei. (skat. sadaļu “Dzēšanas sistēma“)
- Pārbaudiet dzesēšanas šķidruma līmeni.

*Virzuļa uzstādīšana*
*(tikai KX85 un KX100 modeļiem)*

- Uzstādiet visas detaļas pretējā kārtībā, kāda ir, tās noņemot.
- Kloķa apvalka atvērumā ievietojiet tīru lupatiņu visapkārt savienojuma stienim tā, lai nekas nevarētu iekrist kloķa apvalkā.
- Nokasiet oglekli no virzuļa, tad viegli uzpulējiet to ar smalku smirģeļpapīru.
- Iztīriet oglekli un netīrumus no virzuļa gredzena gropēm, lietojot piemērotu rīku.

## UZMANĪBU

**Oglekļa daļiņas var būt ļoti abrazīvas un noskrāpēt virzuļa gredzenus. Neļaujiet šīm daļiņām nokļūt uz cilindra sienām.**

- Augšējais un otrais gredzens KX100 modelī ir identiski, bet tie ir atšķirīgi KX85 modelī.
  - ○ Uz virzuļa gredzeniem ir šādas atzīmes:

| | |
|---|---|
| KX85 | Augšējais gredzens: 1N |
| | Otrais gredzens: 2N |
| KX100 | Augšējais un otrais gredzens: N |

- Sākumā ievietojiet vienu gredzena malu pret tapu gredzena gropē, izpletiet gredzenu ar otru roku un tad ieslidiniet gredzenu gropē.
  - ○ Uzstādiet katru gredzenu tā, lai malas ar atzīmēm būtu vērstas uz augšu.

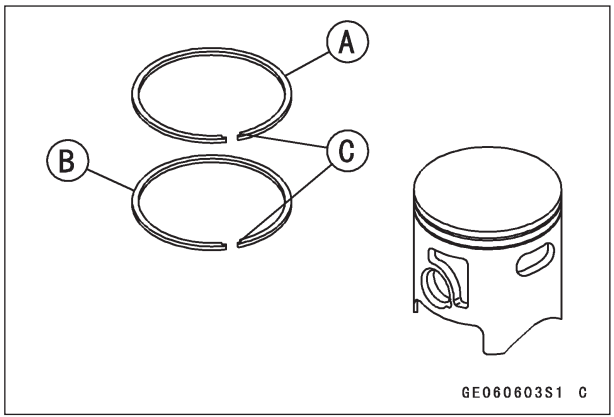


**A. Augšējais gredzens**
**B. Otrais gredzens**
**C. Mala ar atzīmi**

## PIEZĪME

○ *Uzstādiet virzuļa gredzenu tā, lai tapa virzuļa gredzena gropē būtu starp virzuļa gredzena galiem.*

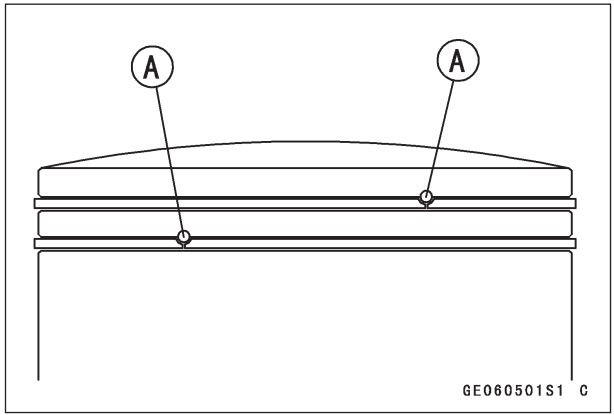


**A. Tapa**

- Ieeļļojiet ar 2 taktu motoreļļu savienojuma stieņa adatrullīšu gultni un virzuļa tapu.
- Uzstādiet virzuli tā, lai mala ar atzīmi “IN“ būtu vērsta pret dzinēja aizmuguri.
- Uzstādot virzuļa tapas aizslēga gredzenu, uzspiediet uz tā tikai tik daudz, lai to ievietotu savā vietā, bet ne vairāk.

## UZMANĪBU

**Aizslēga gredzenus neizmantojiet atkārtoti, jo, tos noņemot, gredzeni kļūst vaļīgi un deformējas. Tie var izkrist ārā un ierobīt cilindra sienu.**

Ievietojiet jaunu virzuļa tapas aizslēga gredzenu virzuļa malā tā, lai aizslēga gredzena malas nesakristu ar ierobu virzuļa tapas cauruma malā.

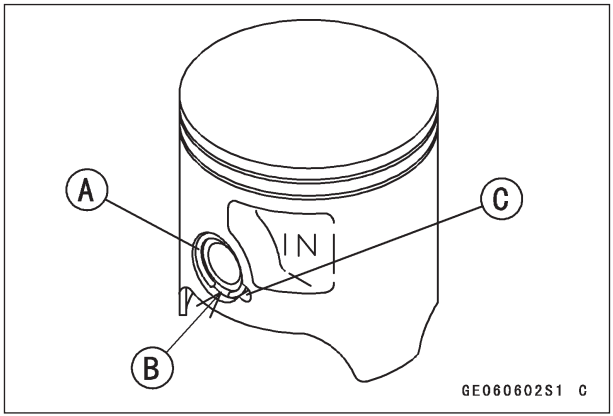


**A. Aizslēga gredzens**
**B. Aizslēga gredzena malas**
**C. Ierobs**

*Cilindra un cilindra galvas uzstādīšana (tikai kX85 un KX100 modeļiem)*

- Nokasiet oglekli no izplūdes atveres.
- Pārbaudiet, vai cilindra ūdens apvalkā nav minerālu nogulsnējumi vai rūsa un noņemiet to, ja vajadzīgs.
- Nomainiet cilindra pamata paplāksni ar jaunu.
- Ieeļļojiet virzuļa virsmu, virzuļa gredzenus un cilindra diametru ar motoreļļu.
- Pārbaudiet, vai tapas visās virzuļa gredzenu gropēs ir starp virzuļa gredzenu malām, un novietojiet pareizi cilindru pamatu uz visiem gredzeniem, uzspiežot uz virzuļa gredzenu pretējām pusēm, ja vajadzīgs. Pārliecinieties, vai gredzeni neslīd ārā no savas vietas.

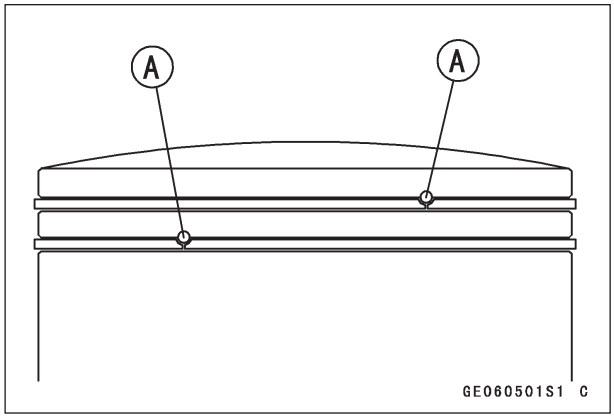


**A. Tapa**

- Pievelciet cilindra uzgriežņus līdz norādītajam griezes momentam skuju rakstā.
- Nokasiet oglekli un iztīriet cilindra galvu ar šķīdinātāju ar augstu uzliesmojuma punktu.
- Pārbaudiet, vai cilindra galvas ūdens apvalkā nav minerālu nogulsnējumi vai rūsa un noņemiet to, ja vajadzīgs.
- Nomainiet cilindra galvas paplāksni ar jaunu.
- Uzstādiet jaunu cilindra galvas paplāksni tā, lai mala ar atzīmi “UP“ būtu vērsta uz augšu.

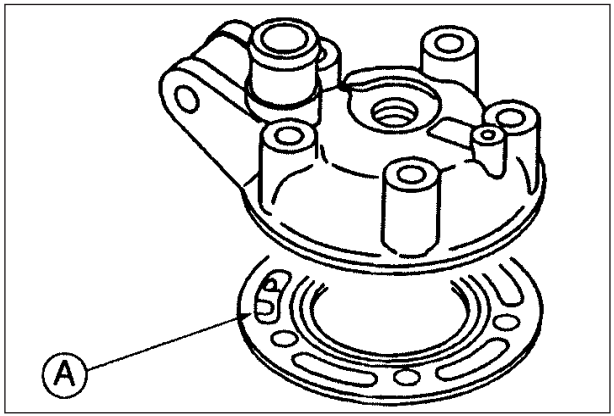


**A. Paplāksne**

- Pievelciet cilindra galvas uzgriežņus līdz norādītajam griezes momentam skuju rakstā.
- Uzstādiet aizdedzes sveci un pievienojiet abas dzesēšanas šķidruma šļūtenes.
- Uzstādiet dzinēja kronšteinu un pievelciet uzgriežņus.
- Savienojiet savienojuma sviru ar savienojuma tapu un ievietojiet E-spaili pie KIPS ass sviras.
- Uzstādiet noņemtās detaļas.
- Radiatoru piepildiet ar dzesēšanas šķidrumu līdz radiatora ielietnei. (skat. sadaļu “Dzēšanas sistēma“)
- Pārbaudiet dzesēšanas šķidruma līmeni.

*Virzuļa uzstādīšana (tikai KX65 modelim)*

- Uzstādiet visas detaļas pretējā kārtībā, kāda ir, tās noņemot.
- Kloķa apvalka atvērumā ievietojiet tīru lupatiņu visapkārt savienojuma stienim tā, lai nekas nevarētu iekrist kloķa apvalkā.
- Nokasiet oglekli no virzuļa, tad viegli uzpulējiet to ar smalku smirģeļpapīru.
- Iztīriet oglekli un netīrumus no virzuļa gredzena gropēm, lietojot piemērotu rīku.

## UZMANĪBU

**Oglekļa daļiņas var būt ļoti abrazīvas un noskrāpēt virzuļa gredzenus. Neļaujiet šīm daļiņām nokļūt uz cilindra sienām.**

- Uzstādot virzuļa gredzenu uz virzuļa, ievērojiet turpmākos norādījumus:
  - ○ Sākumā ievietojiet vienu gredzena malu pret tapu gredzena gropē, izpletiet gredzenu ar otru roku un tad ieslidiniet gredzenu gropē.
  - ○ Augšējā gredzena virspusē ir atzīme „IN“.
  - ○ Otrā gredzena virspusē ir atzīme „2N“.
  - ○ Uzstādiet katru gredzenu tā, lai malas ar atzīmēm būtu vērstas uz augšu.

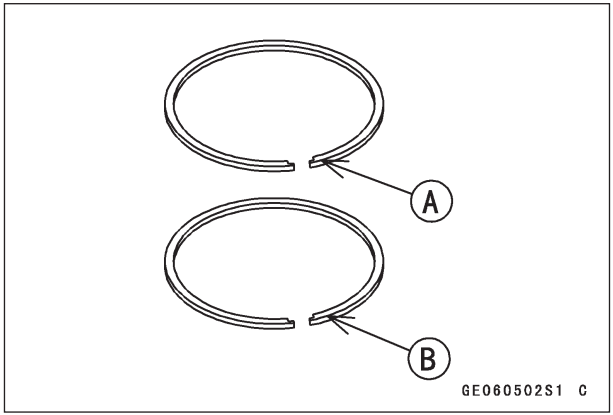


**A. „IN“ atzīme**
**B. „2N“ atzīme**

## PIEZĪME

○ *Uzstādiet virzuļa gredzenu tā, lai tapa virzuļa gredzena gropē būtu starp virzuļa gredzena galiem.*

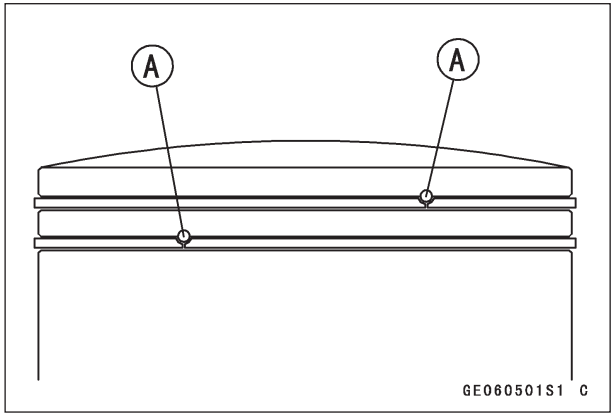


**A. Tapa**

- Ieeļļojiet ar 2 taktu motoreļļu savienojuma stieņa adatrullīšu gultni un virzuļa tapu.
- Uzstādiet virzuli tā, lai „IN“ atzīme būtu vērsta uz dzinēja aizmugures daļu (ieplūdes pusi).

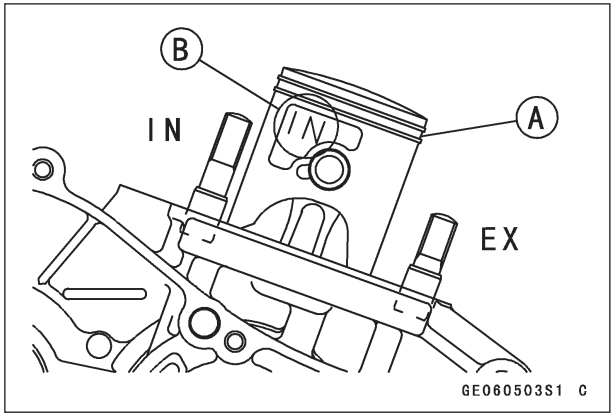


**A. Virzulis**
**B. „IN“ atzīme**

- Uzstādot virzuļa tapas aizslēga gredzenu, uzspiediet uz tā tikai tik daudz, lai to ievietotu savā vietā, bet ne vairāk.

## UZMANĪBU

**Aizslēga gredzenus neizmantojiet atkārtoti, jo, tos noņemot, gredzeni kļūst vaļīgi un deformējas. Tie var izkrist ārā un ierobīt cilindra sienu.**

- Ievietojiet jaunu virzuļa tapas aizslēga gredzenu virzuļa malā tā, lai aizslēga gredzena malas nesakristu ar ierobu virzuļa tapas cauruma malā.

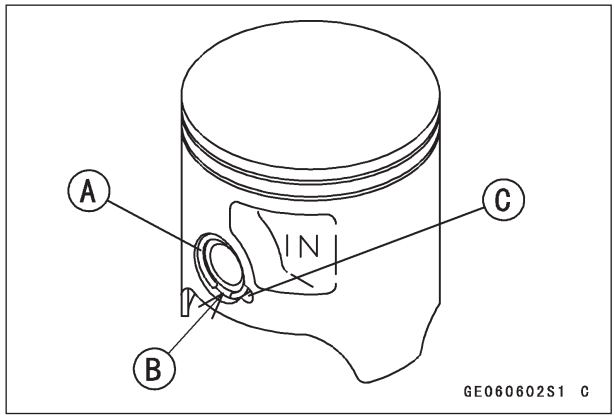


**A. Aizslēga gredzens**
**B. Aizslēga gredzena malas**
**C. Ierobs**

*Cilindra un cilindra galvas uzstādīšana (tikai KX65 modelim)*

- Nokasiet oglekli no izplūdes atveres.
- Pārbaudiet, vai cilindra ūdens apvalkā nav minerālu nogulsnējumi vai rūsa un noņemiet to, ja vajadzīgs.
- Nomainiet cilindra pamata paplāksni ar jaunu.
- Ieeļļojiet virzuļa virsmu, virzuļa gredzenus un cilindra diametru ar motoreļļu.
- Pārbaudiet, vai tapas visās virzuļa gredzenu gropēs ir starp virzuļa gredzenu malām, uzspiežot uz virzuļa gredzenu pretējām pusēm, ja vajadzīgs.
  Pārliecinieties, vai gredzeni neslīd ārā no savas vietas.

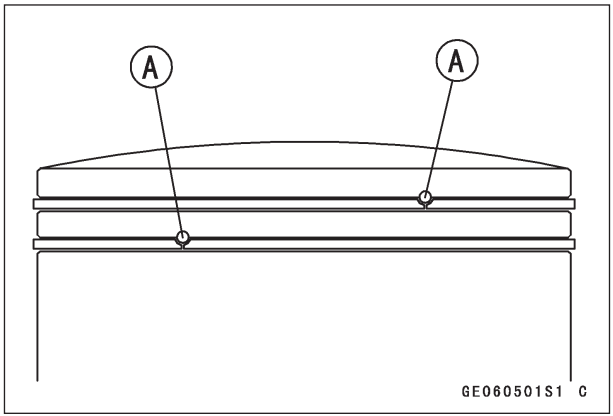


**A. Tapa**

- Pievelciet cilindra uzgriežņus līdz norādītajam griezes momentam skuju rakstā.
- Nokasiet oglekli un iztīriet cilindra galvu ar šķīdinātāju ar augstu uzliesmojuma punktu.
- Pārbaudiet, vai cilindra galvas ūdens apvalkā nav minerālu nogulsnējumi vai rūsa un noņemiet to, ja vajadzīgs.
- Nomainiet cilindra galvas paplāksni ar jaunu.
- Uzstādiet jaunu cilindra galvas paplāksni tā, lai mala ar atzīmi “UP“ būtu vērsta uz augšu pretī izplūdes pusei.

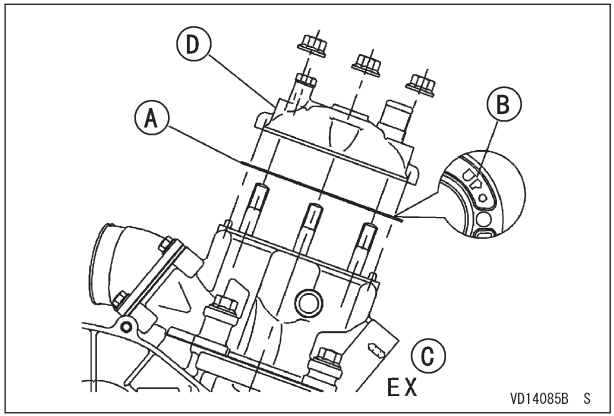


**A. Cilindra galvas paplāksne**
**B. „UP“ atzīme**
**C. Izplūdes puse**
**D. Cilindra galva**

- Pievelciet cilindra galvas uzgriežņus līdz norādītajam griezes momentam skuju rakstā.
- Uzstādiet aizdedzes sveci.
- Pievienojiet dzesēšanas šķidruma šļūteni pie cilindra galvas.
- Uzstādot karburatoru, ievērojiet šādus nosacījumus:
  - Uzmanoties, lai nesalocītu vai citādi sabojātu sprauslas adatu, iecentrējiet droseles vārsta gropi pret vadīklas tapu karburatora korpusā.

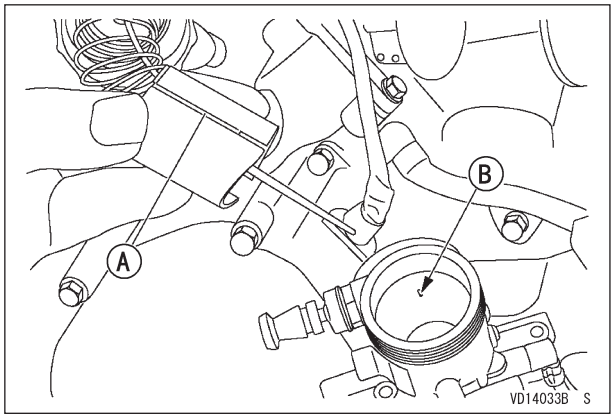


**A. Grope**
**B. Gropes tapa**

  - Pārbaudiet, vai droseles vārsts ievietojas lejā līdz galam karburatora korpusā un ieslīd vienmērīgi.
  - Iestatiet karburatora korpusa smailo galu karburatorā turētāja ierobā.

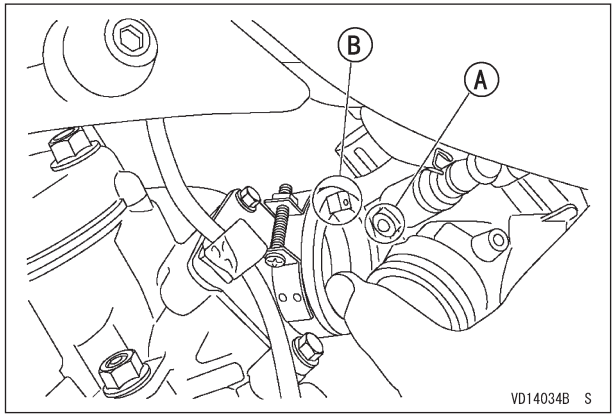


**A. Smailais gals**
**B. Ierobs**

- Cieši nostipriniet skavu uz gaisa attīrītāja savienojuma un cilindra ieplūdes savienojumu.
- Uzstādiet izplūdes cauruli, paplāksni un trokšņa slāpētāju.
- Uzstādiet degvielas tvertni un pievelciet degvielas tvertnes montāžas skrūvi.
- Novirziet cauri skavai, kas atrodas uz kloķa apvalka, gaisa ventilēšanas šļūteni un pārplūdes šļūteni.

**UZMANĪBU**

**Nekad neaizsprostojiet šļūtenes un pārliecinieties, vai ķēde vai amortizators tās nenospiež.**

- Pagrieziet degvielas tvertnes aizbāzni ON (ieslēgtā) pozīcijā un pārbaudiet, vai no karburatora nav degvielas noplūde.
- Uzlieciet noņemtās detaļas.
- Radiatoru piepildiet ar dzesēšanas šķidrumu līdz radiatora ielietnei (skat. sadaļu „Dzesēšanas sistēma“).
- Pārbaudiet dzesēšanas šķidruma līmeni.

## Izplūdes sistēma

Izplūdes sistēma, it īpaši trokšņa slāpētājs, ir domāta tam, lai samazinātu trokšņa līmeni un izplūdes gāzes izvadītu ārā no motocikla, samazinot jaudas zudumus. Ja trokšņa slāpētāja iekšpusē izveidojies ogleklis, izplūdes sistēmas efektivitāte samazinās, kā rezultātā sarūk dzinēja veiktspēja.
Ja trokšņa slāpētājs ir ievērojami bojāts, ierobots, vai sarūsējis, nomainiet to. Nomainiet trokšņa slāpētāja blīvējumu, ja izplūdes sistēmas troksnis kļūst pārāk skaļš vai arī dzinēja jauda samazinās.

*Trokšņa slāpētāja blīvējuma nomainīšana*

- Noņemiet labās puses apvalku.
- Izskrūvējiet trokšņa slāpētāja skrūves un izvelciet trokšņa slāpētāja virzienā uz pakaļgalu.

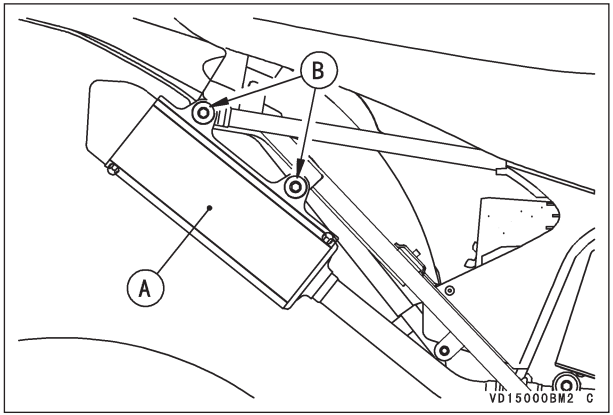


**A. Trokšņa slāpētājs**
**B. Skrūves**

- Izskrūvējiet trokšņa slāpētāja caurules montāžas skrūves.
- Izvelciet ārā trokšņa slāpētāja cauruli.
- Izņemiet trokšņa slāpētāja galējo apvalku, izvelkot to ārā.

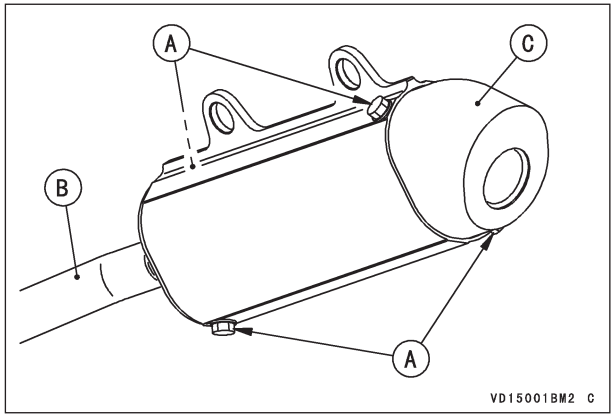


**A. Skrūves**
**B. Trokšņa slāpētāja caurule**
**C. Trokšņa slāpētāja galējais apvalks**

- Noraujiet veco trokšņa slāpētāja blīvējumu un uzlieciet jaunu.
- Uzklājiet silikona blīvējuma materiālu viscaur trokšņa slāpētāja korpusa iekšpusē.
- Uzklājiet īslaicīgu fiksācijas līdzekli uz trokšņa slāpētāja caurules montāžas skrūvēm.

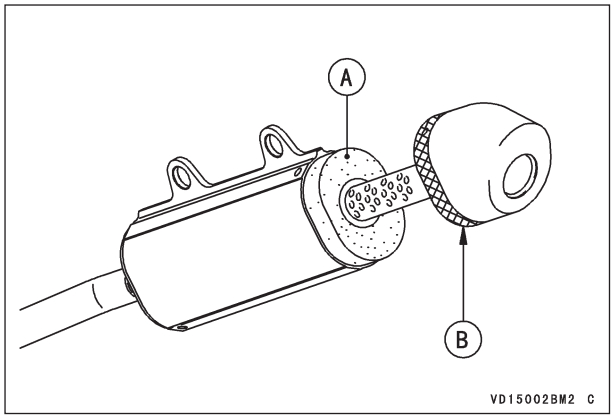


**A. Trokšņa slāpētāja blīvējums**
**B. Silikona blīvējuma materiāls**

- Uzstādiet trokšņa slāpētāja cauruli un trokšņa slāpētāja galējo apvalku trokšņa slāpētāja korpusā.
- Uzstādiet trokšņa slāpētāju un labās puses apvalku.

## Piedziņas ķēde

Drošības nolūkos un, lai pasargātu no pārmērīgas nodilšanas, piedziņas ķēde jāpārbauda, jāieregulē un jāeļļo saskaņā ar periodiskas tehniskās apkopes tabulu. Ja ķēde ir pārāk nodilusi vai ir nepareizi ieregulēta - par vaļīgu vai par ciešu - tā var nokrist no zobratiem vai bremzēm.

**⚠ UZMANĪBU**

**Ķēde, kas pārtrūkst vai nokrīt no zobratiem, var aizķerties aiz dzinēja zobrata vai nobloķēt pakaļējo riteni, nopietni sabojājot motociklu un izraisot apstākļus, ka tas kļūst nekontrolējams.**

*Ķēdes nokares pārbaude*

- Paceliet pakaļējo riteni no zemes, tad grieziet to, kamēr atrodat vietu, kurā ķēde ir visciešākā (jo tā nodilst nevienmērīgi).
- Paceliet piedziņas ķēdi uz augšu virsējās ķēdes trases vidum, lai izmērītu ķēdes nokari.
- Ieregulējiet piedziņas ķēdi, ja tās nokare neatbilst specifikācijām.

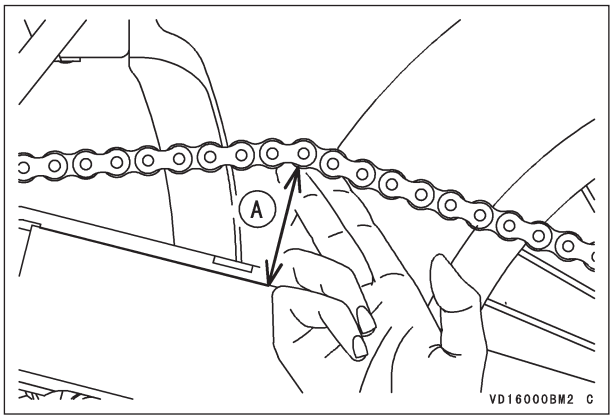


**A. Ķēdes nokare**

- Pārbaudiet ne tikai nokari, bet arī grieziet pakaļējo riteni, lai pārbaudītu piedziņas ķēdi, vai tajā nav bojātu rullīšu, vaļīgu tapu, kā arī zobratus, vai tie nav nevienmērīgi vai pārlieku nodiluši un vai tiem nav bojātu zobu.
- Ja atrodat kādu no šiem defektiem, nomainiet piedziņas ķēdi un/vai zobratus.
- Skatiet Jūsu motociklam piemērotas Īpašnieka rokasgrāmatas nodaļas „Tehniskā apkope un regulēšana“ sadaļu Piedziņas ķēde angļu valodas izdevumā vai arī sazinieties ar pilnvarotu Kawasaki pārstāvi, lai uzzinātu par ķēdes nokari.

*Ķēdes nokares ieregulēšana*

- Noņemiet šķelttapu no aizmugures ass uzgriežņa.
- Atskrūvējiet aizmugures ass uzgriezni un abus ķēdes ieregulēšanas kontruzgriežņus.
- Vienlaicīgi pagrieziet abas ķēdes ieregulēšanas skrūves. Lai pakaļējais ritenis būtu pareizi iecentrēts, kreisās puses ķēdes ieregulētāja ierobam jābūt iecentrētam pret to pašu svārstsviras atzīmi, pret kuru atrodas labās puses ķēdes ieregulētājs.

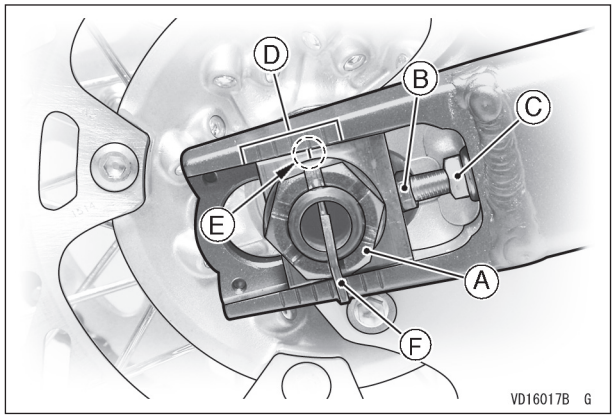


**A. Ass uzgrieznis**
**B. Ieregulēšanas skrūve**
**C. Kontruzgrieznis**
**D. Atzīmes**
**E. Ierobs**
**F. Šķelttapa**

## PIEZĪME

○ *Riteņu regulēšanas leņķus arī iespējams pārbaudīt, izmantojot taisnleņķa malas vai virtenes metodi.*

## ⚠ UZMANĪBU

**Ja riteņiem nebūs pareizi ieregulēti leņķi, tie pārāk ātri nodils un, iespējams, radīs nedrošus braukšanas apstākļus.**

- Pievelciet abus ķēdes ieregulētāja kontruzgriežņus.
- Grieziet riteni, izmēriet vēlreiz ķēdes nokari tās ciešākajā pozīcijā un tad ieregulējiet no jauna, ja vajadzīgs.
- Uzstādiet jaunu šķelttapu caur ass uzgriezni un asi, pēc tam izvērsiet tās galus.

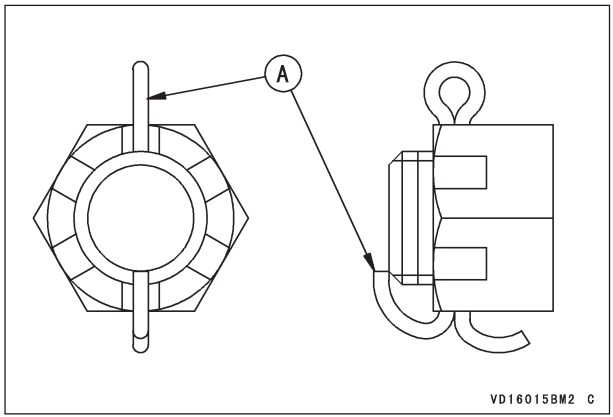


**A. Šķelttapa**

## PIEZĪME

○ *Ievietojot šķelttapu, ja spraugas uzgriezni nav iecentrētas pret šķelttapas caurumu pusasī, pievelciet uzgriezni pulksteņrādītāja virzienā līdz nākamajam centrējumam.*

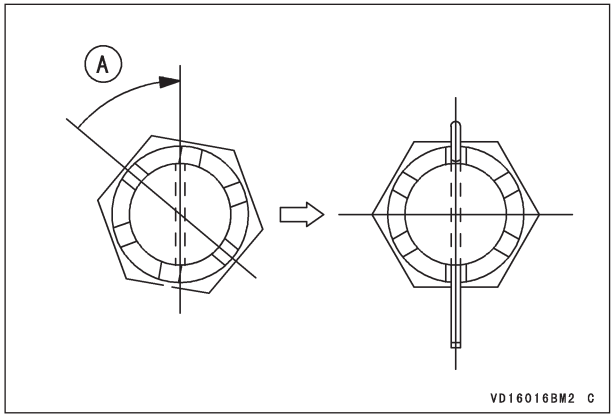


**A. Pagriešana pulksteņrādītāja virzienā**

## ⚠ UZMANĪBU

**Ja ass uzgrieznis nav cieši pievilkts vai arī šķelttapa nav uzstādīta, rezultātā var rasties nedroši braukšanas apstākļi.**

- Pārbaudiet pakaļējo bremžu efektivitāti.

## PIEZĪME

○ *Braucot mitros un dubļainos apstākļos ķēdei un zobratiem pielīp dubļi, kā rezultātā ķēde kļūst pārāk cieša un var pārrauties.*
*Lai to novērstu, ieregulējiet ķēdes nokari.*

*Ķēdes nodiluma pārbaude*

Kad ķēde ir sasniegusi nodiluma ierobežojumu (t.i., kad tās garums ir izstiepies par 2% vairāk nekā bija sākumā), to vairs nav droši lietot un tā ir jānomaina.
Tā kā ir nepraktiski mērīt visu ķēdes garumu, nodiluma pakāpi nosakiet, izmērot ķēdes 20 posmu daļu.

- Nostiepiet ķēdi, izmantojot vai nu ķēdes ieregulētājus vai arī iekarinot ķēdē 10 kg (20 mārc.) smagu atsvaru.
- Izmēriet 20 posmu daļu taisnā ķēdes daļā no 1. tapas centra līdz 21. tapas centram. Ja garums pārsniedz servisa ierobežojumu, ķēde ir jānomaina. Tā kā ar pārāk nodilušiem zobratiem jauna ķēde nodils ātrāk, pārbaudot gan dzinēja, gan aizmugures zobratus, lai arī kad ķēde ir nomainīta, un nomainiet tos, ka vajadzīgs.

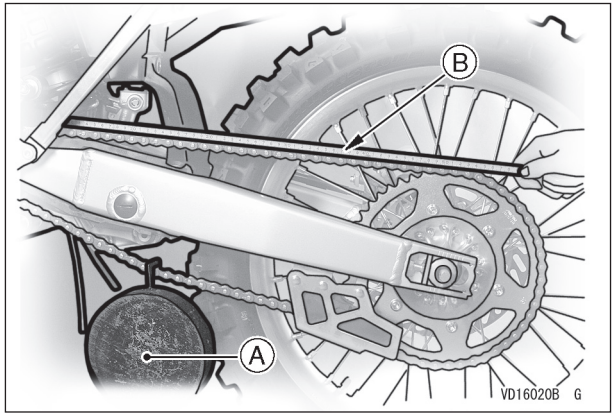


**A. Atsvars**
**B. Lentas centimetru/collu mērs**

## PIEZĪME

○ *Lai minimizētu iespējamību, ka galvenais savienojums sadrumstalotos, galvenā savienojuma skava jāuzstāda ar noslēgto "U" galu vērstu ķēdes griešanās virzienā.*

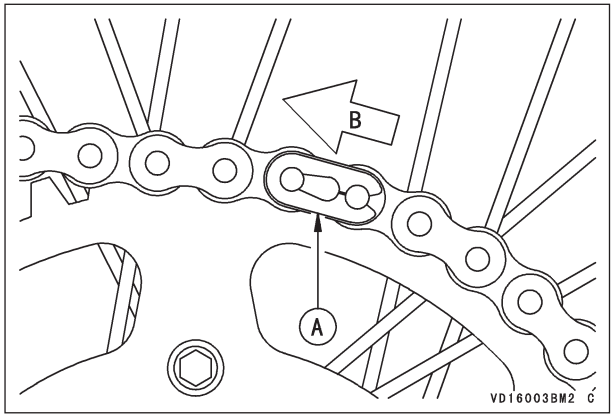


**A. Galvenā savienojuma skava**
**B. Griešanās virziens**

*Ķēdes vadīklas nodiluma pārbaude*

• Vizuāli pārbaudiet piedziņas ķēdes vadīklu un nomainiet to, ja tā ir pārlieku nodilusi vai arī bojāta.

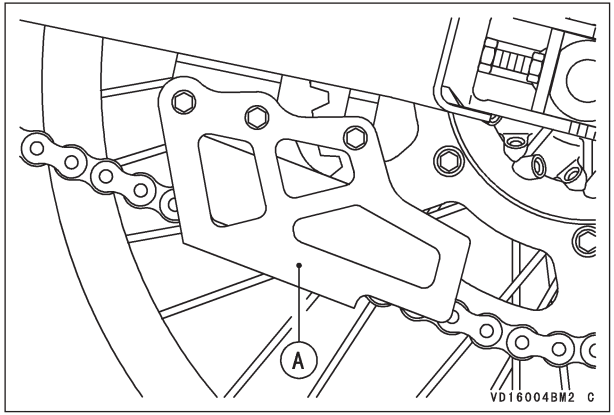


**A. Ķēdes vadīkla**

*Ķēdes slīdņa nodiluma pārbaude*

- Vizuāli pārbaudiet augšējo un apakšējo ķēdes slīdni, kas atrodas uz svārstsviras, un nomainiet tos, ja tie ir nodiluši vai bojāti.

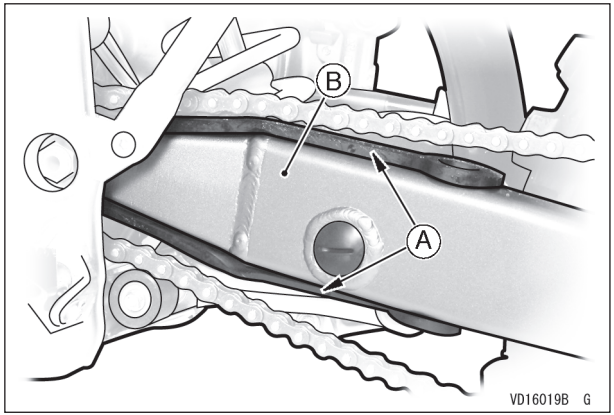


**A. Ķēdes slīdņi**
**B. Svārstsvira**

*Zobrata nodiluma pārbaude*

- Vizuāli pārbaudiet zobrata zobus un nomainiet zobratu, ja tā zobi ir nodiluši vai bojāti.

**Zobrata zobu nodilums**

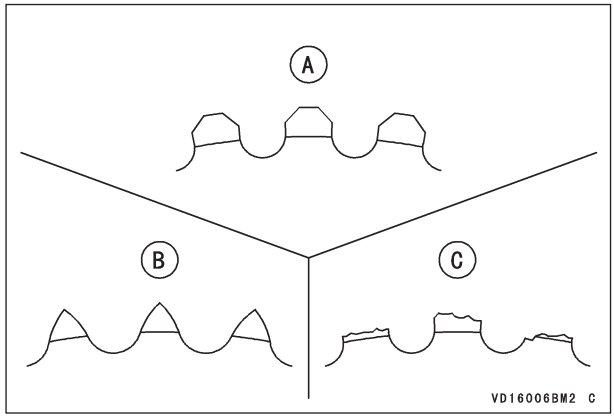


**A. Zobi labā stāvoklī**
**B. Nodiluši zobi**
**C. Bojāti zobi**

## PIEZĪME

○ *Zobratu nodilums attēlā ir pārspīlēts.*

*Ķēdes eļļošana*

Piedziņas ķēde ir jāieeļļo pēc braukšanas lietainā vai dubļainā laikā, vai arī katru reizi, kad ķēde izžūst. Ieteicama ir bieza eļļa, piem., SAE90, un nevis šķidra, jo tā ilgāk turēsies uz ķēdes un eļļos to labāk.

- Ieeļļojiet rullīšu malas tā, lai eļļa iekļūtu rullīšos un iemavās.
- Noslaukiet lieko eļļu.

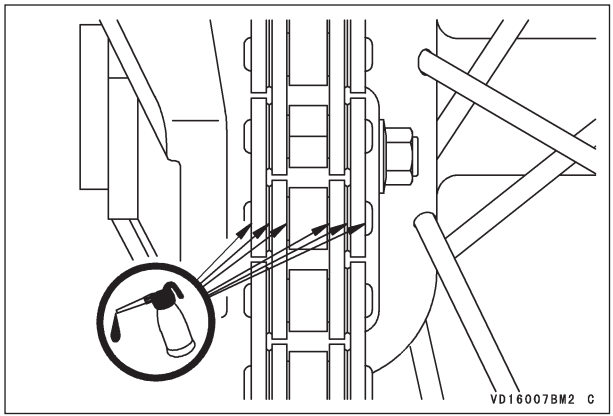


## Stūres ragi

**Tikai KX65, KX85 un KX100 modeļiem**

Lai stūres ragi pareizi turētos savā vietā, ir pareizi jāuzstāda stūres ragu skavas.

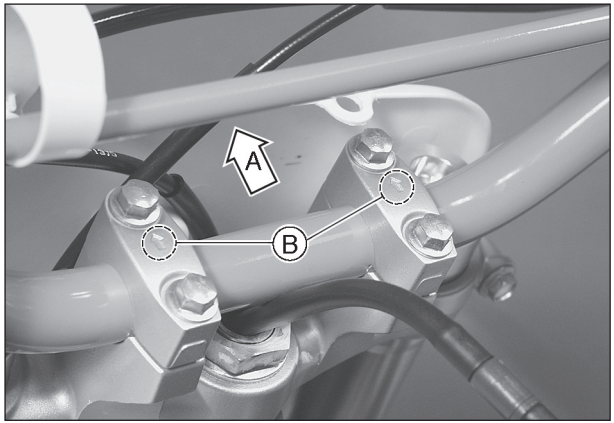


**A. Priekšā**
**B. Bultiņas atzīme**

### Tikai KX125 un KX250 modeļiem

Lai pielāgotos dažādiem braukšanas apstākļiem, stūres ragus iespējams ieregulēt, apgriežot stūres ragu turētājus.

- Atskrūvējiet stūres ragu skavas skrūves, noņemiet skavas un stūres ragus.

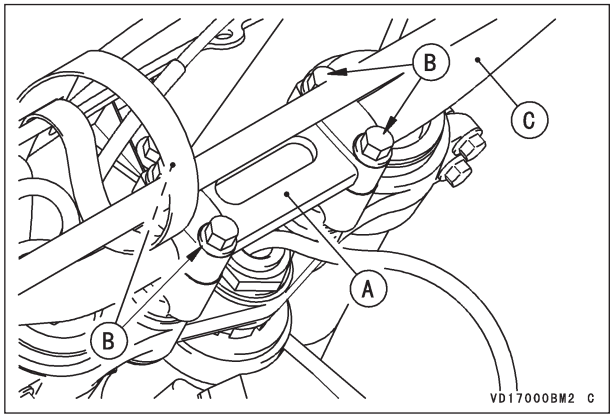


**A. Stūres ragu skava**
**B. Skrūves**
**C. Stūres ragi**

- Atskrūvējiet stūres ragu turētāja uzgriežņus, pagrieziet stūres ragus par 180° un cieši pievelciet uzgriežņus.

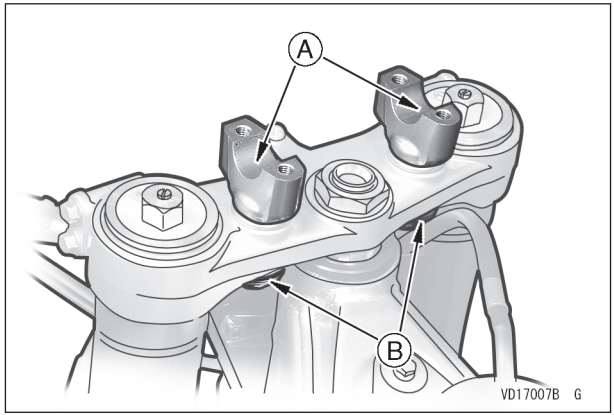


**A. Stūres ragu turētāji**
**B. Stūres ragu turētāja uzgriežņi**

- Uzlieciet stūres ragus uz stūres ragu turētājiem.
- Uzstādiet stūres ragu skavas tā, lai skavu šķēluma puse būtu vērsta pret priekšpusi.

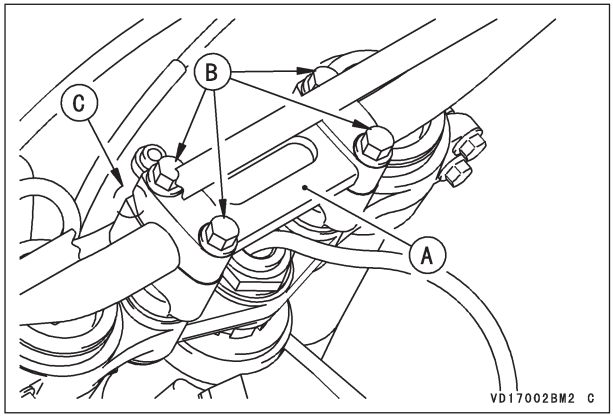


**A. Stūres ragu skavas**
**B. Skavu skrūves**
**C. Šķēluma puses**

Ja stūres ragu skavas ir pareizi uzstādītas, priekšā nebūs spraugas, bet skavu aizmugurē būs vienmērīga sprauga pēc skrūvju pagriešanas.

## Stūres ragi

**Tikai ar alumīnija stūres ragiem aprīkotiem modeļiem**
Lai pielāgotos dažādiem braukšanas apstākļiem, stūres ragus iespējams ieregulēt, apgriežot stūres ragu turētājus.

- Noņemiet stūres ragu paliktni.
- Pārbaudiet, vai stūres ragi nav saliekti vai ieplaisājuši.
- Atskrūvējiet stūres ragu skavas skrūves, noņemiet skavas un stūres ragus.

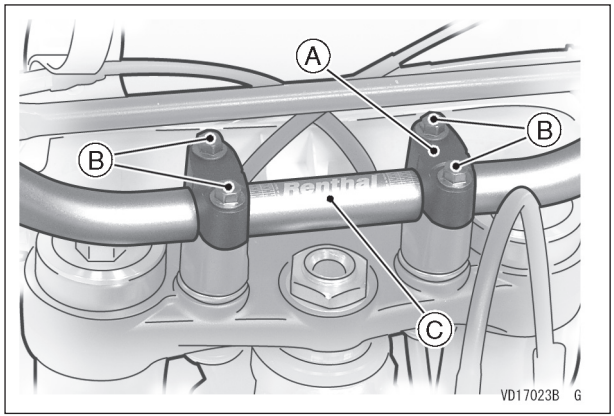


**A. Stūres ragu skava**
**B. Skrūves**
**C. Stūres ragi**

- Atskrūvējiet stūres ragu turētāja uzgriežņus, pagrieziet stūres ragus par 180° un cieši pievelciet uzgriežņus.

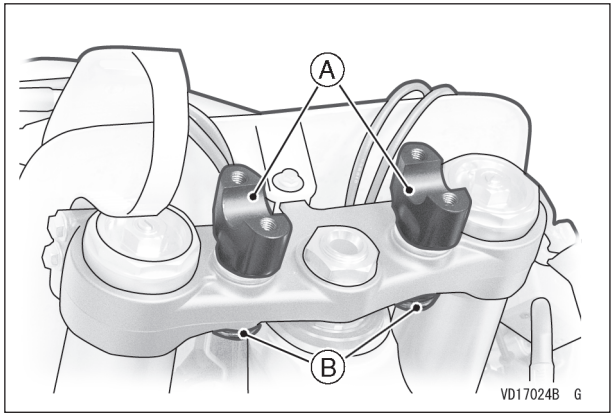


**A. Stūres ragu turētāji**
**B. Stūres ragu turētāja uzgriežņi**

- Uzlieciet stūres ragus uz stūres ragu turētājiem.
- Uzstādiet stūres ragu skavas.
- Pārbaudiet vai stūres ragu mērs ir vienmērīgi ārā no labā un kreisā stūres raga skavām.

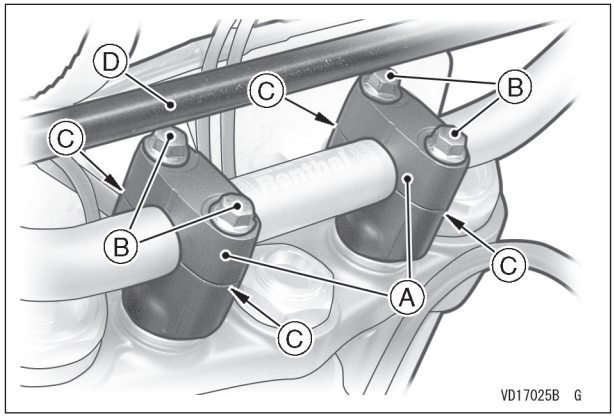


**A. Stūres ragu skavas**
**B. Skavu skrūves**
**C. Sprauga**
**D. Atbalsta stienis**

- Vienmērīgi pievelciet priekšējās un pakaļējās stūres raga skavu skrūves. Ja stūres rata skavas ir pareizi uzstādītas, uz skavu priekšējās un pakaļējās daļas būs vienmērīga sprauga (c) pēc tam, kad skrūves būs pagrieztas līdz 25 N•m (2.5 kgf•m).
- Nenomontējiet atbalsta stieni no stūres ragiem.
- Pārbaudiet, vai priekšējās bremzes darbojas pareizi.

**PIEZĪME**

○ *Pārmaiņus pievelciet abas skavas skrūves divas reizes, lai būtu vēl ciešāks griezes moments.*

## Bremzes

Diska un diska kluča nodilums automātiski nolīdzinās un neietekmē bremžu sviru vai pedāļa darbību. Uz bremzēm nav detaļu, kas jāieregulē, izņemot bremžu sviras pozīciju.

*Bremžu sviras pozīcija*

Bremžu sviras pozīciju var ieregulēt tā, lai atbilstu motocikla vadītāja vēlmēm.

- Lai ieregulētu bremžu sviras pozīciju, atskrūvējiet kontruzgriezni un ar uzgriežņu atslēgu pagrieziet regulētāju uz vienu vai otru pusi.
- Pēc ieregulēšanas cieši pievelciet kontruzgriezni.

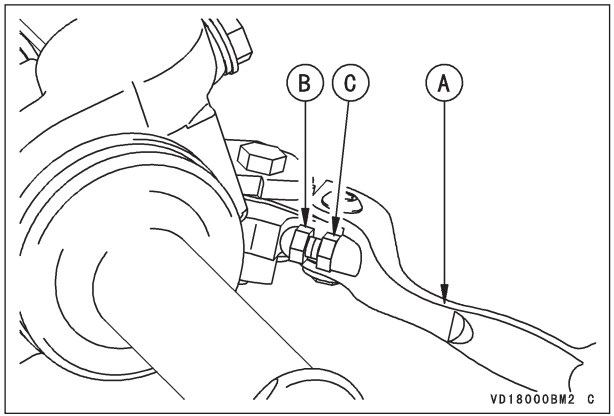


**A. Bremžu svira**
**B. Regulētājs**
**C. Kontruzgrieznis**

- Pārbaudiet bremžu jaudu un to, vai nenotiek bremžu piesalšana.

**⚠ BRĪDINĀJUMS**

**Ja bremžu svira vai pedālis šķiet vaļīgs, bremžu maģistrālēs, iespējams, ir gaiss vai arī bremzes ir bojātas. Tā kā ir bīstami braukt ar motociklu šādos apstākļos, nekavējoties pārbaudiet bremzes.**

*Disku bremzes šķidrums*

Pārbaudiet disku bremzes šķidruma līmeni priekšējā un aizmugurējā tvertnē un nomainiet bremžu šķidrumu saskaņā ar periodiskas tehniskās apkopes tabulu. Bremžu šķidrums jāmaina arī tad, kad tas piesārņots ar netīrumiem vai ūdeni.

Lietojiet tikai šādu bremžu šķidrumu smagiem darba apstākļiem.

| | |
|---|---|
| Priekšējo bremžu šķidrums: | DOT 3 vai DOT 4 |
| Pakaļējo bremžu šķidrums: | DOT 4 |

**PIEZĪME**

○ *Motocikls tiek piegādāts ar bremžu šķidrumu DOT4 bremžu sistēmā.*

**UZMANĪBU**

**Neuzlejiet bremžu šķidrumu uz krāsotas virsmas.**

**Nelietojiet šķidrumu no tvertnes, kas turēta atvērta vai kam ilgstoši nav bijis uzlikts blīvējums.**

**Pārbaudiet, vai apkārt bremžu sistēmas savienotājelementiem nav bremžu šķidruma noplūdes.**

**Pārbaudiet, vai bremžu šļūtene nav bojāta.**

*Bremžu šķidruma līmeņa pārbaude (priekšējā un pakaļējā tvertne)*

Novietojot priekšējo un pakaļējo tvertni horizontālā stāvoklī, bremžu šķidrumam vienmēr jābūt virs minimālā līmeņa līnijas.

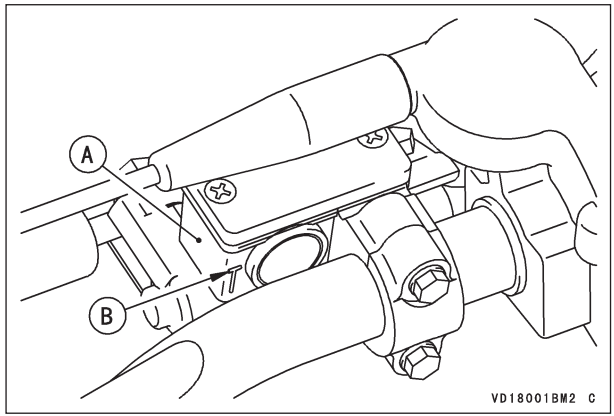


**A. Priekšējā tvertne**
**B. Minimālā līmeņa līnija**

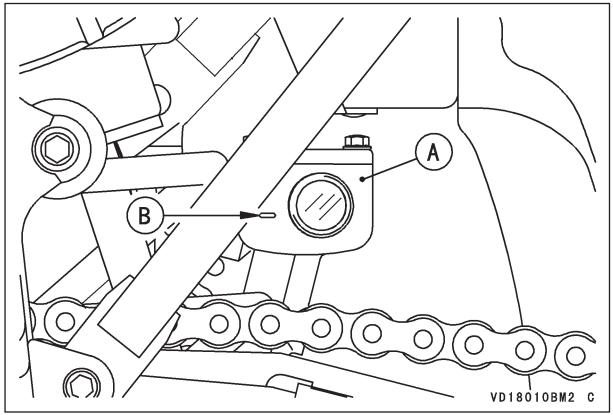


**A. Pakaļējā tvertne**
**B. Minimālā līmeņa līnija**

- Ja bremžu šķidrums priekšējā vai pakaļējā tvertnē ir zem minimālā līmeņa līnijas, pārbaudiet, vai nav šķidruma noplūde bremžu līnijā, un piepildiet tvertni līdz maksimālā līmeņa līnijai. (Pakāpe priekšējās un pakaļējās tvertnes iekšpusē norāda uz maksimālo līmeni.)

## Tikai KX65, KX85 un KX100 modeļiem

*Pakaļējā tvertne*

Kad novietota horizontāli, pakaļējai tvertnei vienmēr jābūt piepildītai vairāk nekā par pusi.

- Ja bremžu šķidruma daudzums nav pietiekams, pārbaudiet, vai nav šķidruma noplūdes bremžu līnijā, un pievienojiet bremžu šķidrumu.

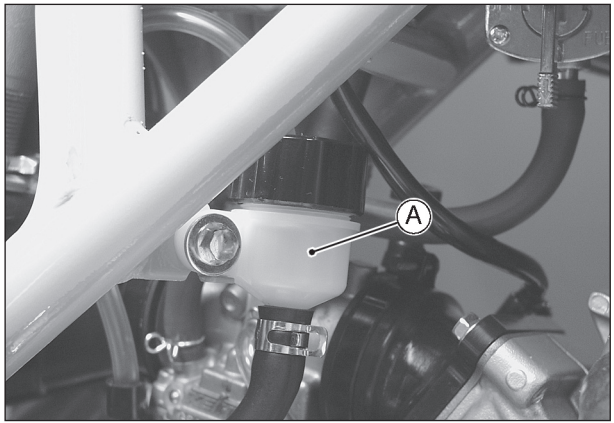


**Pakaļējā tvertne**

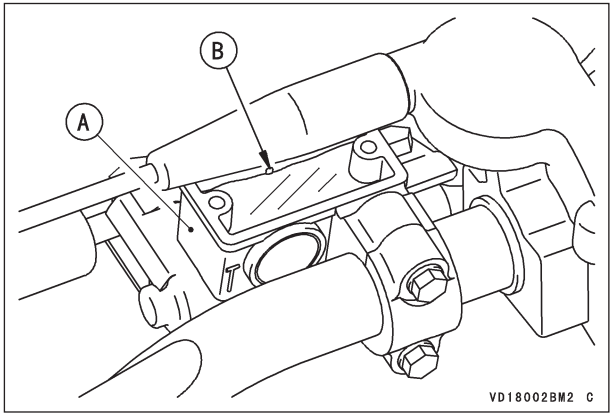


**A. Priekšējā tvertne**
**B. Maksimālā līmeņa līnija**

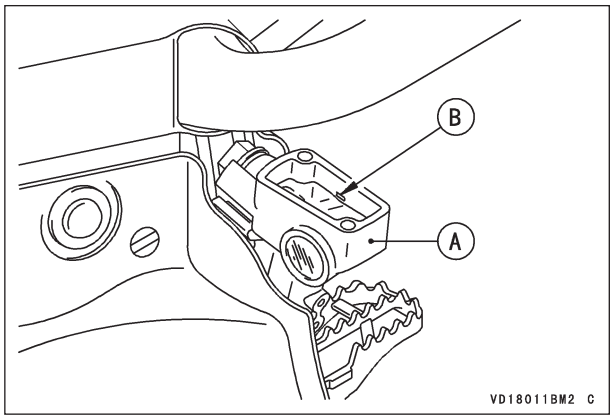


**A. Pakaļējā tvertne**
**B. Maksimālā līmeņa līnija**

## ⚠ BRĪDINĀJUMS

**Nejauciet kopā divu tipu vai zīmolu bremžu šķidrumus.**

**Ja ir jāpievieno bremžu šķidrums, bet bremžu sistēmā jau esošais šķidrums nav nosakāms, ir jāmaina viss šķidrums.**

*Bremžu kluča nodiluma pārbaude*

Pārbaudiet bremžu klučus, vai tie nav nodiluši, saskaņā ar periodiskas tehniskās apkopes tabulu. Ja kāda kluča biezums kādā no disku bremzēm (priekšējā vai pakaļējā) ir mazāks par 1 mm (0,04 collām), disku bremzē nomainiet abus klučus kopā. Klučus jānomaina pilnvarotam Kawasaki pārstāvim.

### Izmantojams bremžu kluču diapazons

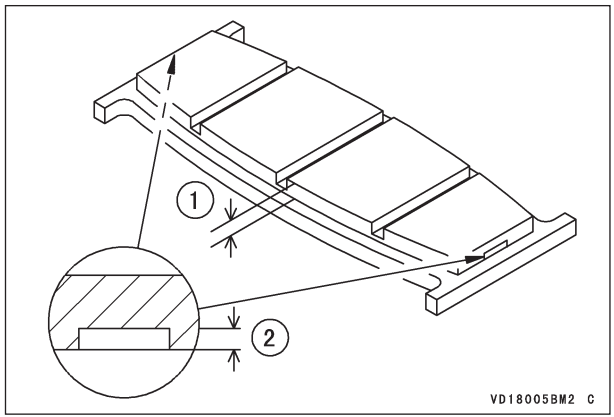


**1. Starplikas biezums**
**2. 1 mm (0,04 collas)**

## Stūre

Stūrei vienmēr jābūt ieregulētai, lai stūres ragi varētu brīvi griezties, bet lai tiem nebūt pārāk liels brīvgājiens.

*Stūres pārbaude*

- Lai pārbaudītu stūres ieregulējumu, paceliet priekšējo riteni no zemes, izmantojot domkratu (speciālu rīku).
- Viegli pastumiet stūres ragus uz vienu un otru pusi. Ja stūres ragi turpina kustēties pašu inerces ietekmē, stūre nav pietiekami cieša.
- Notupstoties iepretim motociklam, satveriet priekšējās dakšas apakšgalus pie ass, pēc tam pastumiet un pašūpojiet priekšējo dakšu atpakaļ un uz priekšu kā norādīts. Ja brīvgājiens ir pārāk jūtams, stūre ir pārāk vaļīga un ir jāieregulē.

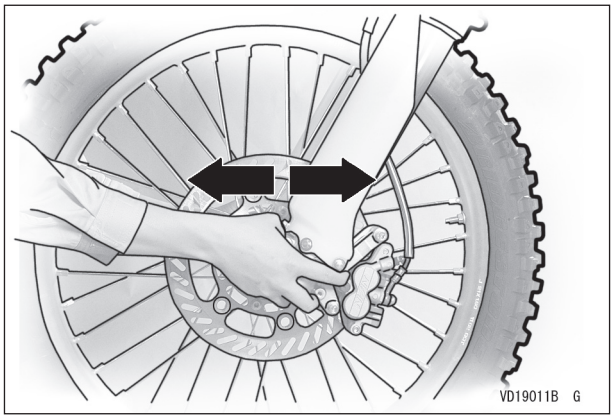


*Stūres ieregulēšana*

- Paceliet priekšējo riteni no zemes, izmantojot domkratu (speciālu rīku).
- Noņemiet numura plāksni.
- Noņemiet stūres ragus.
- Atskrūvējiet priekšējās dakšas augšējās skavas skrūves.

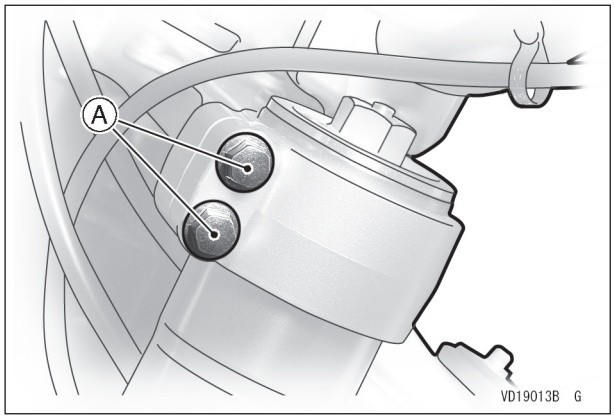


**A. Priekšējās dakšas augšējās skavas skrūves**

- Atskrūvējiet stūres galvas uzgriezni un atbrīvojiet augšējo dakšas skavu.

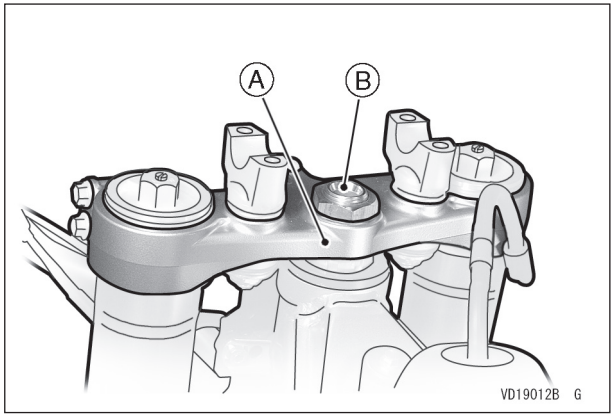


**A. Priekšējās dakšas augšējās skava**
**B. Stūres galvas uzgrieznis**

- Ar kāta uzgriežņa atslēgu (speciālu rīku) pagrieziet stūres kāta kontruzgriezni, lai iegūtu pareizu ieregulējumu.

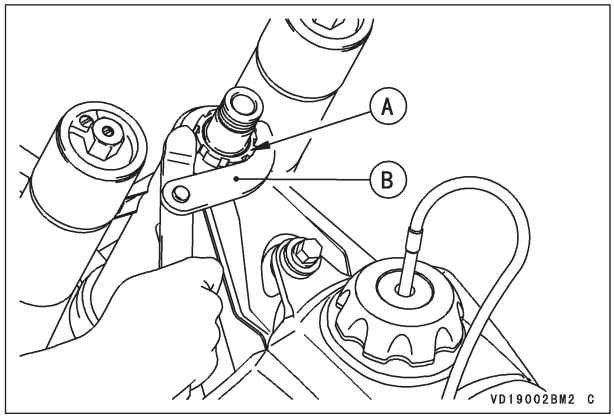


**A. Stūres kāta kontruzgrieznis**
**B. Kāta uzgriežņa atslēga**

- Uzstādiet priekšējās dakšas augšējo skavu.
- Stūres galvas uzgriežņa un priekšējās dakšas augšējās skavas skrūves pievelciet līdz norādītajam griezes momentam.
- Uzstādiet stūres ragus, pārbaudiet stūri vēlreiz un ieregulējiet to no jauna, ja vajadzīgs.

## Priekšējā piekare

Jāveic visi turpmāk aprakstītie priekšējās dakšas ieregulējumi, lai priekšējo piekari pielāgotu motocikla vadītāja svaram un trases apstākļiem.
Pamatā ir seši ieregulējumi, ko varat veikt priekšējai dakšai.

- Gaisa spiediens

Gaisa spiediens darbojas kā pakāpeniski augošs atsperojums visā dakšas gājiena diapazonā. Tā kā gaisa spiediens normālos braukšanas apstākļos dakšas zaros palielinās, dakšas darbība Jūs KX kļūs stīva, kad uzsāksiet ātrumsacīkstes.
Tāpēc nav ieteicams palielināt gaisa spiedienu, lai iegūtu papildu atsperojumu. KX dakšas ir izveidotas tā, lai darbotos bez papildu gaisa.

- Atlēciena amortizācijas ieregulēšana

Šis ieregulējums ietekmē to, cik ātri dakša atlec atpakaļ.

- Kompresijas amortizācijas ieregulēšana

Šis ieregulējums ietekmē to, cik ātri dakša iegūst kompresiju.

- Dakšas eļļas līmeņa (daudzums: atsevišķa gaisa un eļļas tipa priekšējā dakša) ieregulēšana

Dakšas eļļas līmenis ietekmē tikai pēdējos 100 mm (4 collas) no dakšas gājiena. Ar lielāku eļļas līmeni dakša ātrāk atleks atpakaļ. Ar mazāku eļļas līmeni dakša lēnāk atleks atpakaļ.

- Dakšas atsperes

Pieejamas pēc izvēles arī gan mīkstākas, gan cietākas atsperes nekā standartā.

- Dakšas skavas pozīcija

Stūrēšanu lielā mērā ietekmē dakšas skavas pozīcija (cik daudz ārējās dakšas caurules izspiežas virs augšējās dakšas skavas). Jo mazāk dakšas caurule izspiežas, jo vieglāks kļūst priekšgals, un jo lielāka iespēja, ka nebūs nepietiekamas pagriežamības un sagāšanās svara izmaiņu dēļ. Palielinot caurules izspiešanos, iegūsiet pretēju efektu. Pārliecinieties, vai priekšējā riepa neskar režģi, kad dakšai ir pilnīga kompresija.

| UZMANĪBU |
| --- |
| **Labās un kreisās puses dakšas caurulēm jābūt ieregulētām vienmērīgi.** |

*Gaisa spiediena ieregulēšana*

Standarta spiediens priekšējās dakšas zaros ir atmosfēras spiediens (0 kPa, 0 kgf/cm², 0 pēdas•märc.). Gaisa spiediens dakšas zaros palielinās normālos braukšanas apstākļos, tādējādi dakšas darbība kļūst stīvāka, palielinot braukšanas ātrumu. Atbrīvojiet gaisa spiedienu dakšas zaros pirms katrām sacīkstēm ar spiediena atbrīvošanas skrūvi, kas atrodas visos priekšējās dakšas vāciņos. Pārliecinieties, vai priekšējās dakšas ir pilnībā izstieptas, atbrīvojot spiedienu, kad priekšējais ritenis pacelts no zemes.

- Paceliet priekšējo riteni no zemes, izmantojot domkratu (speciālu rīku).
- Atskrūvējiet skrūves visiem priekšējās dakšas augšējiem aizbāžņiem, lai gaisa spiediens izlīdzinātos. Pēc tam uzskrūvējiet skrūves atpakaļ.

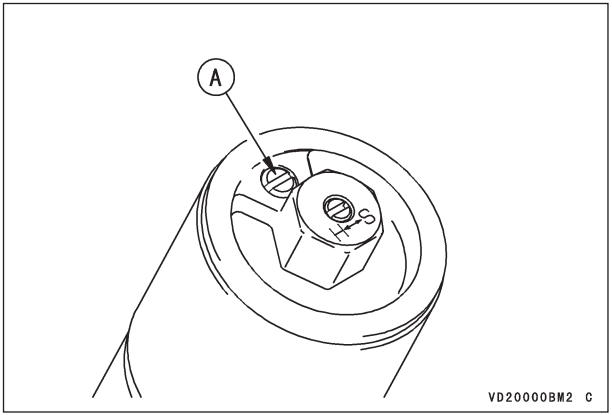


**A. Skrūve**

*Atlēciena amortizācijas ieregulēšana (KX250-R modelim: Kompresijas amortizācijas ieregulēšana)*

- Lai ieregulētu atlēciena amortizāciju, ar plakangalvas skrūvgriezi pagrieziet regulētāju visiem priekšējās dakšas augšējiem aizbāžņiem. Ieregulējiet atlēciena amortizāciju tā, lai būtu piemērots Jūsu vēlmēm ikvienā konkrētā situācijā.

## UZMANĪBU

**Nespiediet atlēciena un kompresijas amortizācijas spēka regulētājus tālāk par atdures pozīciju, pretējā gadījumā regulēšanas mehānismu iespējams sabojāt.**

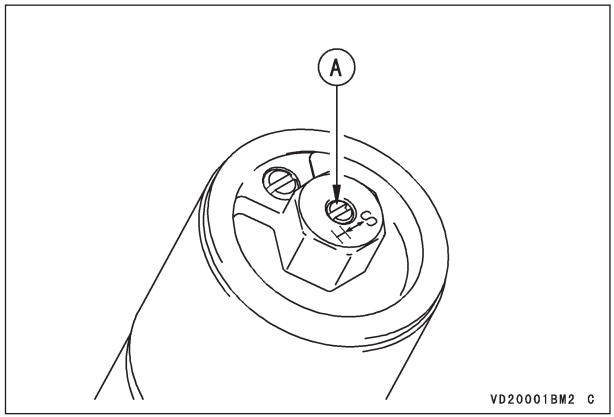


**A. Atlēciena amortizācijas regulētājs**

## UZMANĪBU

**Labās un kreisās puses dakšas caurulēm jābūt ieregulētām vienmērīgi.**

*Kompresijas amortizācijas ieregulēšana (KX250-R modelim: Atlēciena amortizācijas regulētājs)*

- Iztīriet dakšas cauruļu apakšu.
- Noņemiet vāciņus no dakšas cauruļu apakšas.
- Lai ieregulētu kompresijas amortizāciju, ar plakangalvas skrūvgriezi pagrieziet regulētāju visiem priekšējās dakšas cilindra vārstiem. Ieregulējiet kompresijas amortizāciju tā, lai būtu piemērots Jūsu vēlmēm ikvienā konkrētā situācijā.

## UZMANĪBU

**Nespiediet atlēciena un kompresijas amortizācijas spēka regulētājus tālāk par atdures pozīciju, pretējā gadījumā regulēšanas mehānismu iespējams sabojāt.**

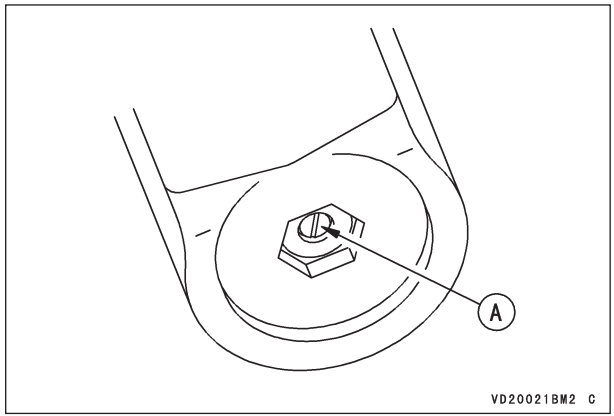


**A. Kompresijas amortizācijas regulētājs**

## UZMANĪBU

**Labās un kreisās puses dakšas caurulēm jābūt ieregulētām vienmērīgi.**

- Uzstādiet vāciņus uz dakšas cauruļu apakšas.

*Dakšas eļļas līmeņa ieregulēšana (tikai KX85, KX100, KX125 un KX250-N modeļiem)*

- Paceliet priekšējo riteni no zemes, izmantojot domkratu (speciālu rīku).
- Noņemiet numura plāksni.
- Noņemiet bremžu šļūtenes turētāju.
- Noņemiet priekšējās dakšas aizsargierīces vadīklu.

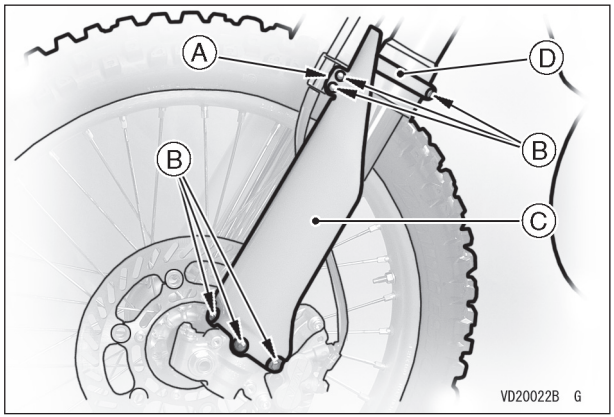


**A. Bremžu šļūtenes turētājs**
**B. Skrūve (-es)**
**C. Priekšējās dakšas aizsargierīce**
**D. Priekšējās dakšas aizsargierīces vadīkla**

- Noņemiet priekšējās dakšas aizsargierīces, ja tādas ir uzstādītas.
- Atskrūvējiet stūres ragu skavas skrūves un noņemiet stūres ragus.
- Atskrūvējiet dakšas augšējās skavas skrūves.
- Pilnībā pagrieziet atlēciena amortizācijas regulētāju pretēji pulksteņrādītāja virzienam.
- Pilnībā atgrieziet priekšējās dakšas augšējos aizbāžņus.

## ⚠ BRĪDINĀJUMS

**Augšējie aizbāžņi ir zem liela atsperojuma spiediena. Esiet uzmanīgi, noņemot augšējos aizbāžņus. Lietojiet acu un sejas aizsargus.**

- Lēnām pilnībā saspiediet priekšējo dakšu, stumjot uz augšu iekšējo cauruli, kamēr tās pakāpjveida daļa saskaras ar putekļnecaurlaidīgo blīvējumu ārējās caurules apakšgalā.
- Zem priekšējā riteņa novietojiet statīvu vai citu piemērotu atbalstu.

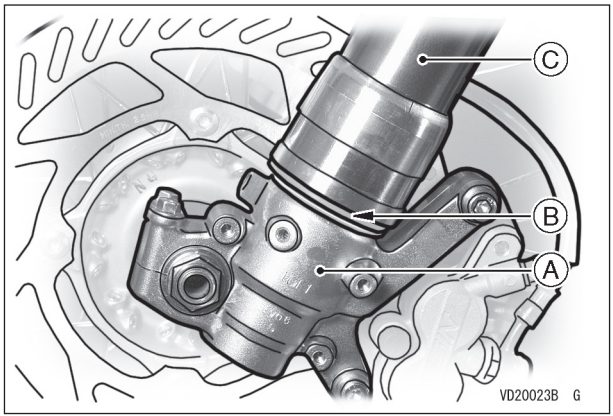


**A. Iekšējā caurule (pakāpjveida daļa)**
**B. Putekļnecaurlaidīgs blīvējums**
**C. Ārējā caurule**

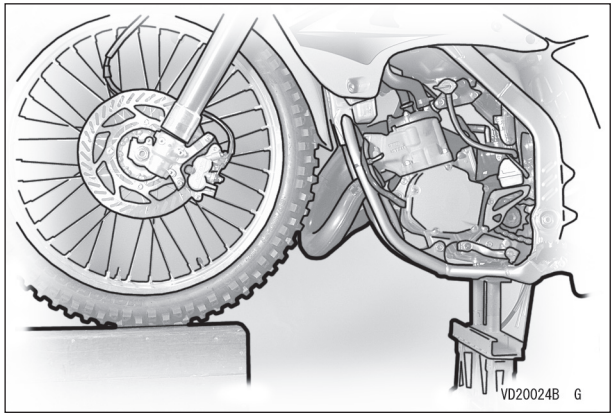

- Turot bīdītāja uzgriezni ar uzgriežņu atslēgu, atbrīvojiet un noņemiet priekšējās dakšas augšējos aizbāžņus no bīdītāja augšgala.

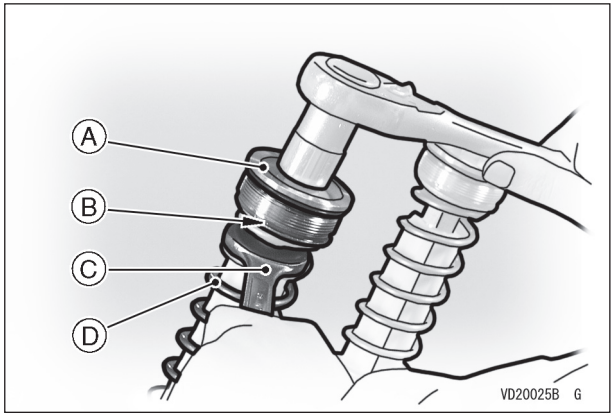


**A. Augšējais aizbāznis**
**B. Atsperes segli**
**C. Uzgriežņu atslēga**
**D. Atspere**

- Noņemiet dakšas atsperes seglus un dakšas atsperi.
- Noņemiet otru dakšas atsperi tādā pašā veidā, kā aprakstīts turpmāk.
- Priekšējo dakšu piepildiet ar norādīto eļļu līdz iekšējās caurules augšgalam.

**Ieteicamā dakšas eļļa**

| |
|---|
| KAYABA 01 vai SAE 0W |

- KX85 un KX100 modeļiem: Uzstādiet bīdītāja vilcēju (īpašu rīku) uz bīdītāja.

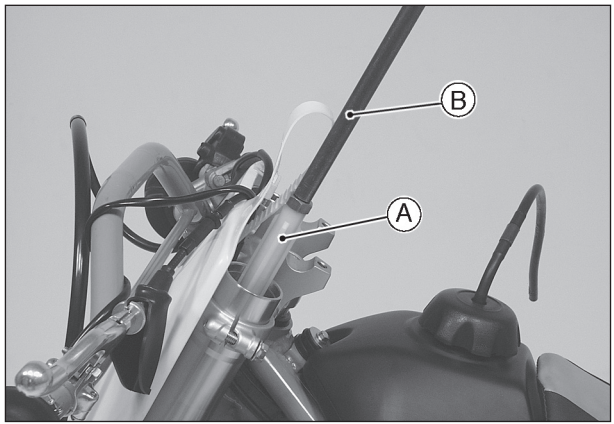


**A. Bīdītājs**
**B. Bīdītāja vilcējs (P.N. 57001-1289)**

- Dakšas cilindrā ielejiet eļļu, uzmanīgi piecas reizes pabīdot bīdītāju uz augšu un uz leju.

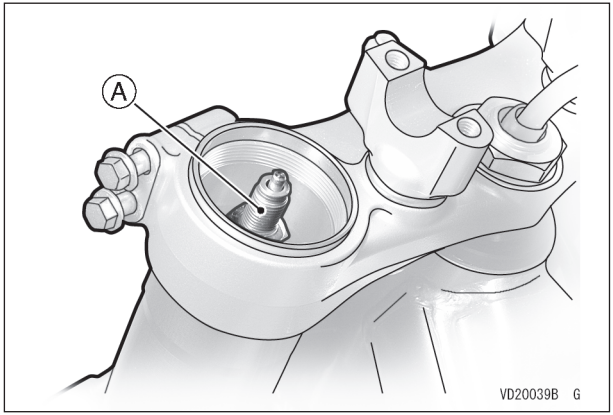


**A. Bīdītājs**

- Starp iekšējo un ārējo cauruli ielejiet eļļu, cilājot ārējo cauruli piecas reizes uz augšu un uz leju.
- Ieregulējiet dakšas eļļas līmeni regulēšanas diapazonā tā, lai atbilstu Jūsu vēlmēm. Nolejiet lieko eļļu caur ārējās caurules atveri, lietojot eļļas līmeņa mērītāju (speciālu rīku).

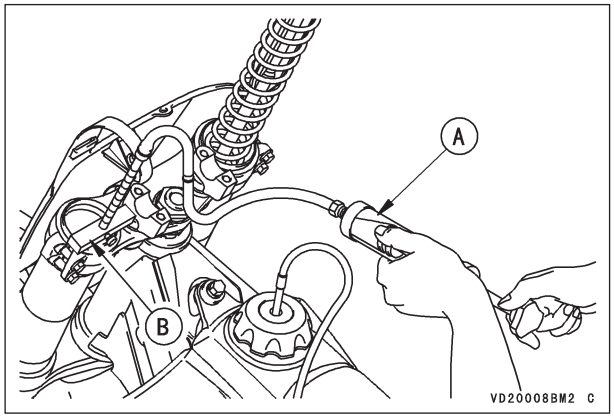


**A. Eļļas līmeņa mērītājs (P.N. 57001-1290)**
**B. Aizturis**

- Pavelciet bīdītāju uz augšu.
- Pieturiet bīdītāju ar roku.
- Izņemiet bīdītāja vilcēju, ja tāds tiek lietots.
- Uzstādiet dakšas atsperi un uz tās dakšas atsperes seglus.
- Pārbaudiet abus augšējā aizbāžņa apaļa šķērsgriezuma blīvgredzenus, vai tie nav bojāti, un nomainiet tos, ja vajadzīgs.

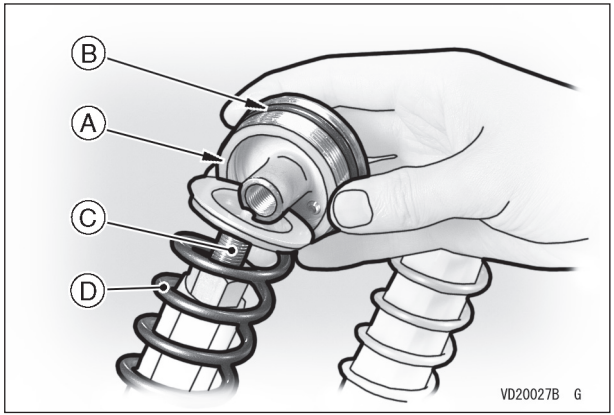


**A. Augšējais aizbāznis**
**B. Apaļa šķērsgriezuma blīvgredzens**
**C. Bīdītājs**
**D. Atspere**

- Pārbaudiet bīdītāja uzgriezni vītnes apakšā un uzskrūvējiet augšējo aizbāzni uz bīdītāja.
- Turot bīdītāja uzgriezni ar uzgriežņu atslēgu, pievelciet augšējo aizbāzni pret bīdītāju.

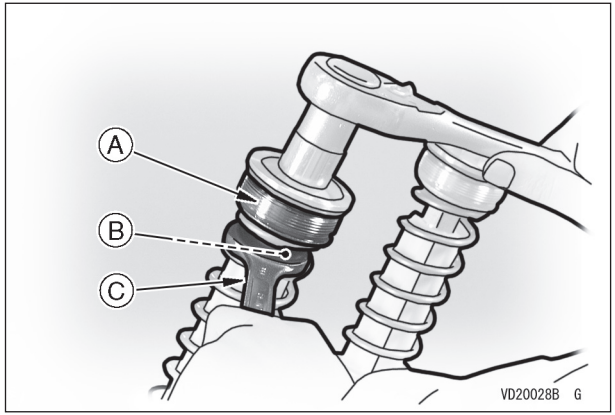


**A. Augšējais aizbāznis**
**B. Bīdītāja uzgrieznis**
**C. Uzgriežņu atslēga**

- Uzstādiet augšējo aizbāzni un pievelciet to.
- Uzmontējiet otru dakšas cauruli tādā pašā veidā, kā aprakstīts turpmāk.
- Pieskrūvējiet dakšas augšējās skavas skrūves.
- Uzlieciet noņemtās detaļas.
- Ieregulējiet atlēciena amortizāciju.

*Dakšas eļļas līmeņa ieregulēšana (tikai KX65 modelim)*

- Paceliet priekšējo riteni no zemes, izmantojot domkratu (speciālu rīku).
- Noņemiet numura plāksni.

- Atskrūvējiet dakšas augšējās skavas skrūves.
- Atskrūvējiet stūres ragus, atskrūvējot stūres ragu skavas skrūves.
- Noņemiet priekšējās dakšas augšējos aizbāžņus, dakšas atsperi un dakšas atsperes seglus.

**⚠ BRĪDINĀJUMS**

**Augšējie aizbāžņi ir zem liela atsperojuma spiediena.**

**Esiet uzmanīgi, noņemot augšējos aizbāžņus. Lietojiet acu un sejas aizsargus.**

- Pārbaudiet abus augšējā aizbāžņa apaļa šķērsgriezuma blīvgredzenus, vai tie nav bojāti, un nomainiet tos, ja vajadzīgs.

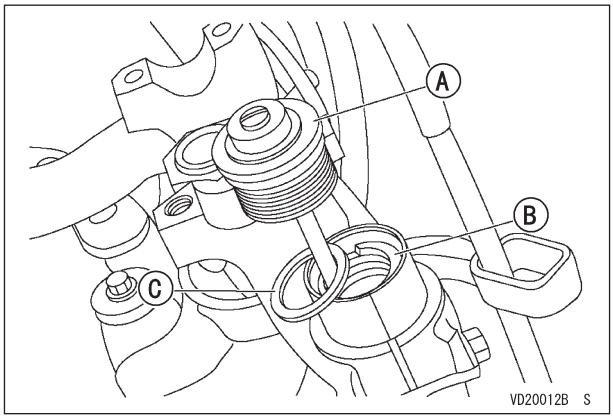


**A. Augšējais aizbāznis**
**B. Dakšas atspere**
**C. Dakšas atsperes segli**

- Lēnām pilnībā saspiediet priekšējo dakšu, izvelkot ārā caurules, lietojot zem priekšējā riteņa novietotu domkratu vai citu piemērotu ierīci.
- Zem priekšējā riteņa novietojiet statīvu vai citu piemērotu atbalstu.

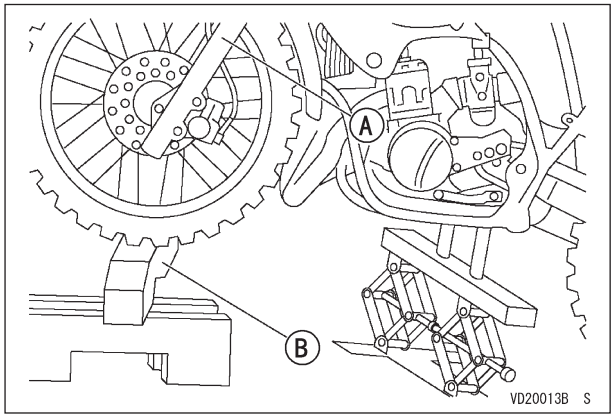


**A. Ārējās caurules**
**B. Statīvs**

- Turot dakšu tās pozīcijā, pielieciet eļļas līmeņa mērītāju (speciālu rīku) pie dakšas caurules augšgala un izmēriet attālumu no iekšējās caurules augšgala līdz eļļas līmenim.

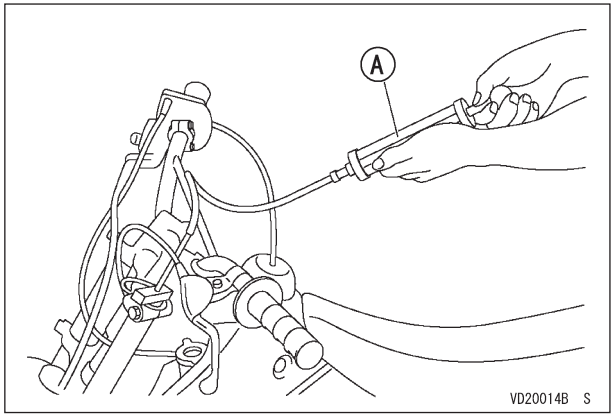


**A. Eļļas līmeņa mērītājs (P.N. 57001-1290)**

- Ieregulējiet dakšas eļļas līmeni, kā norādīts, regulēšanas diapazonā.

**Ieteicamā dakšas eļļa**

| |
|---|
| SHOWA SS8 vai SAE 10W-20 |

- Uzstādiet dakšas atsperi tā, lai tievākais gals būtu vērsts pret apakšgalu.

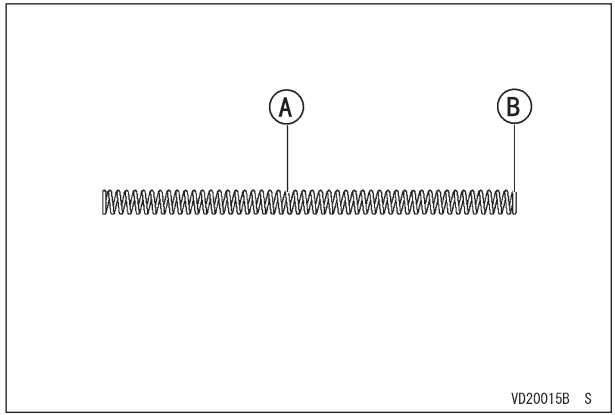


**A. Dakšas atspere**
**B. Tievākais gals**

- Uzstādiet augšējo aizbāzni un dakšas atsperes seglus.
- Uzmontējiet otru dakšas cauruli tādā pašā veidā, kā aprakstīts turpmāk.
- Pieskrūvējiet dakšas augšējās skavas skrūves.
- Ieskrūvējiet stūres ragus un pievelciet stūres ragu skavas skrūves.
- Uzlieciet noņemtās detaļas.

*Priekšējās dakšas eļļas nomaiņa (atsevišķa gaisa un eļļas tipa priekšējā dakša KX450D modelim)*

- Pilnībā iztīriet dakšu pirms demontāžas.

## UZMANĪBU

**Uzmanieties, lai nesaskrāpētu vai nesabojātu iekšējo cauruli vai putekļnecaurlaidīgo blīvējumu. Lietojiet vieglu mazgāšanas līdzekli un ar lielu ūdens daudzumu uzskalojiet netīrumus.**

- Atskrūvējiet priekšējās dakšas augšējās skavas skrūves.

## PIEZĪME

○ *Iestatiet atlēciena un kompresijas amortizāciju uz pašu vieglāko iestatījumu pirms demontāžas, lai regulētāju adata neizlektu.*
*Pierakstiet uzstādīto iestatījumu pirms regulētāja pagriešanas.*

- Atgrieziet priekšējās dakšas augšējo aizbāzni ar augšējā aizbāžņa uzgriežņu atslēgu (speciālu rīku).

## PIEZĪME

○ *Neizņemiet augšējo aizbāzni.*

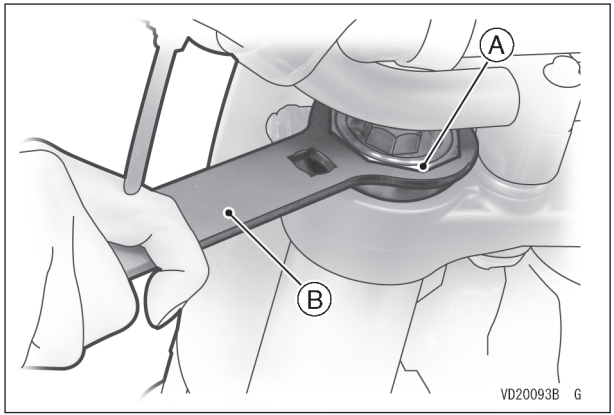


**A. Priekšējās dakšas augšējais aizbāznis**
**B. Augšējā aizbāžņa uzgriežņu atslēga**

- Atbalstiet motociklu, izmantojot domkratu (speciālu rīku).
- Atskrūvējiet priekšējās ass uzgriezni un tad izskrūvējiet kreisās priekšējās ass skavas skrūves.
- Noņemiet disku bremzes no tās dakšas zara, kas jānoņem, un nolieciet disku bremzes uz statīva tā, lai tās nesabojātu bremžu šļūteni.
- Ievietojiet koka ķīli starp bremžu klučiem.
  Tādējādi tie neizkustēsies no savas vietas, ja bremžu svira tiks nejauši iedarbināta.
- Noņemiet bremžu šļūtenes turētāju un dakšas aizsargierīci.

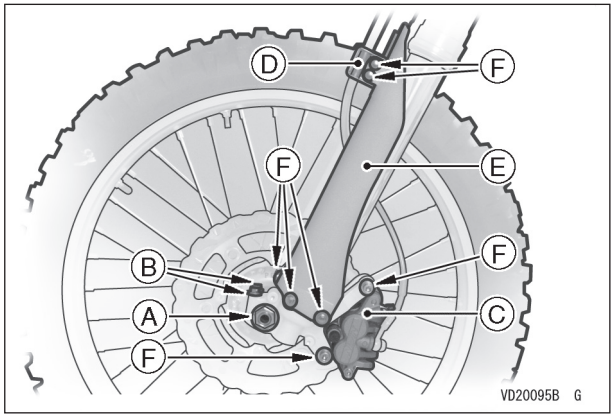


**A. Priekšējās ass uzgrieznis**
**B. Kreisās priekšējās ass skavas skrūves (atskrūvēšana)**
**C. Disku bremzes**
**D. Bremžu šļūtenes turētājs**
**E. Dakšas aizsargierīce**
**F. Skrūve**

- Atskrūvējiet labās puses priekšējās ass skavas skrūves.
- Zem dzinēja novietojiet piemērotu statīvu, lai paceltu no zemes priekšējo riteni.
- Noņemiet asi un izvelciet riteni. Noņemiet ieliktni un vāciņu no visām priekšējā groza pusēm.

## UZMANĪBU

**Nenovietojiet riteni uz zemes tā, lai disks būtu vērst uz leju. Tā var sabojāt vai saliekt disku. Zem riteņa novietojiet bluķus, lai disks nepieskartos zemei.**

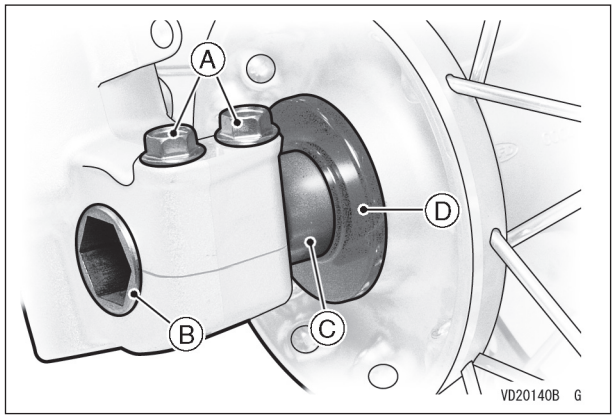


**A. Labās puses priekšējās ass skavas skrūves**
**B. Ass**
**C. Ieliktnis**
**D. Vāciņš**

- Atskrūvējiet priekšējās dakšas apakšējās skavas skrūves.

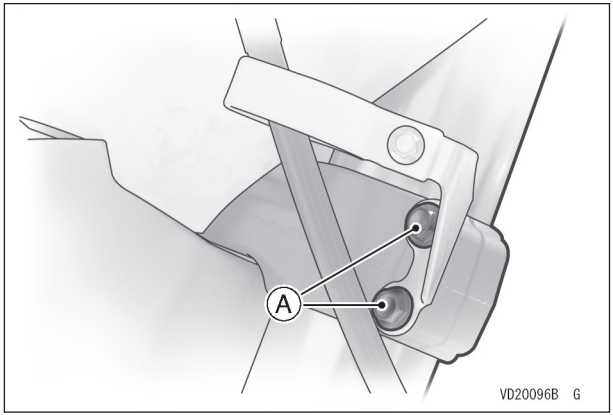


**A. Priekšējās dakšas apakšējās skavas skrūves**

- Noņemiet priekšējo dakšu, stumjot to uz leju un pagriežot.

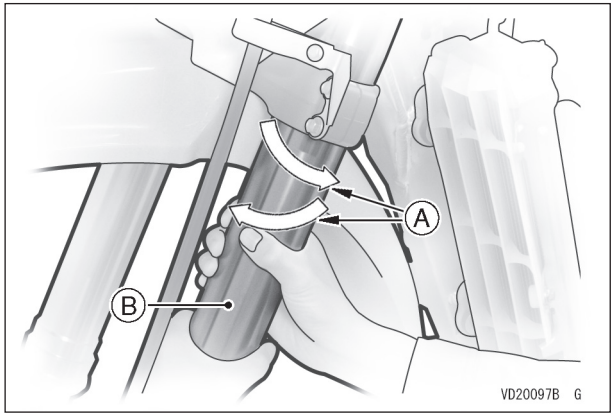


**A. Stumšana uz leju pagriežot.**
**B. Priekšējā dakša**

- Lietojot augšējā aizbāžņa uzgriežņu atslēgu (speciālu rīku), no ārējās caurules noņemiet dakšas augšējo aizbāzni un lēnām bīdiet ārējo cauruli uz leju.

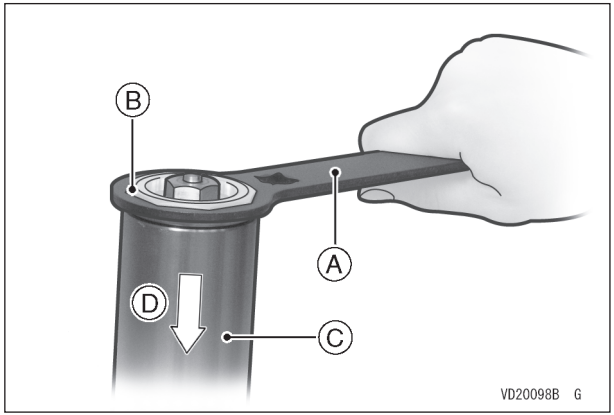


**A. Augšējā aizbāžņa uzgriežņu atslēga**
**B. Priekšējās dakšas augšējais aizbāznis**
**C. Ārējā caurule**
**D. Bīdīšana uz leju**

- Zem priekšējās dakšas novietojiet eļļas pannu un izteciniet dakšas eļļu.

## PIEZĪME

○ *Kustiniet dakšas cauruli uz augšu un uz leju vairākas reizes, lai iztecinātu dakšas eļļu.*

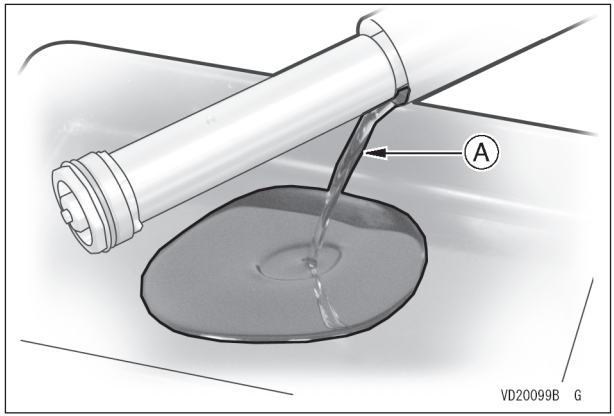


**A. Dakšas eļļa**

- Paceliet augšējo cauruli un uz kādu laiku uzstādiet uz ārējās caurules dakšas augšējo aizbāzni, lietojot augšējā aizbāžņa uzgriežņu atslēgu (speciālu rīku).

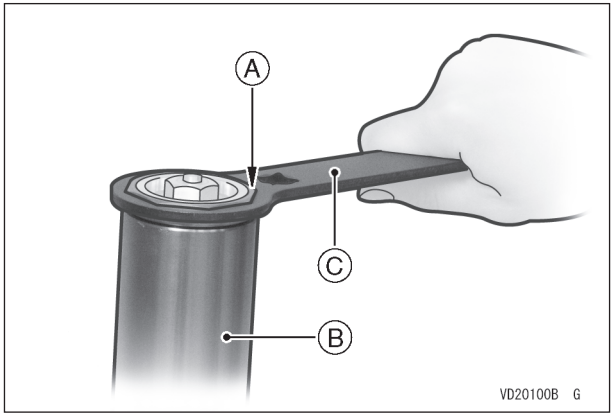


**A. Priekšējās dakšas augšējais aizbāznis**
**B. Ārējā caurule**
**C. Augšējā aizbāžņa uzgriežņu atslēga**

- Turiet ass turētāju ar skrūvspīlēm.

**⚠ BRĪDINĀJUMS**

**Saspiežot ass turētāju pārāk cieši, iespējams to sabojāt un negatīvi ietekmēt braukšanas stabilitāti. Nesaspiediet ass turētāju pārāk cieši.**

**PIEZĪME**

○ *Aizsargājiet ass turētāju ar lupatiņu, kad lietojat skrūvspīles.*

- Pilnībā atbrīvojiet regulētājā montāžu.

**PIEZĪME**

○ *Noņemot regulētāja montāžu, nelietojiet trieciena uzgriežņa atslēgu, lai to atskrūvētu.*

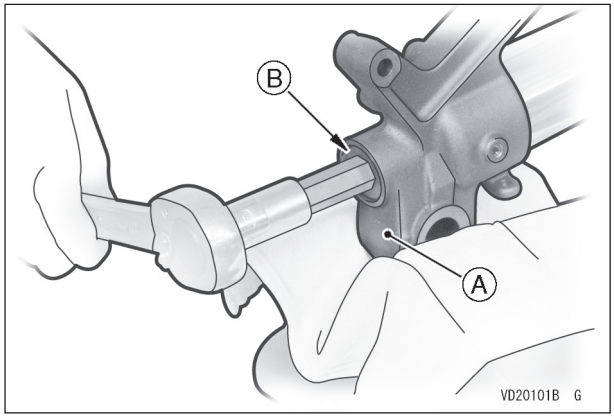


**A. Ass turētāja daļa**
**B. Regulētāja montāža**

- Ārējo cauruli saspiediet ar roku un uzstādiet augšējā aizbāžņa uzgriežņu atslēgu (speciālu rīku) starp ass turētāju un kontruzgriezni.

**⚠ BRĪDINĀJUMS**

**Atsperes reakcijas spēka dēļ pārliecinieties, ka speciālais rīks ir cieši pievienots, un turiet rokas atstatu, kad veicas servisu.**

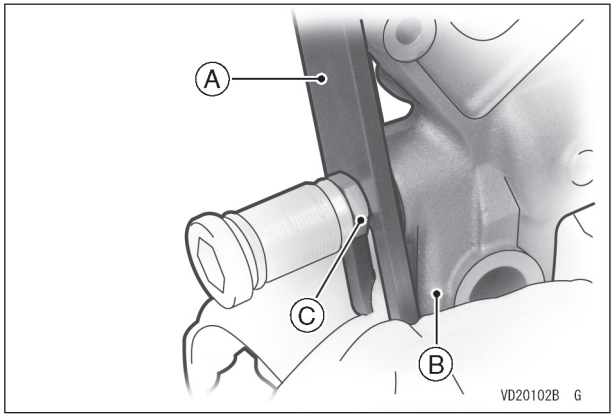


**A. Augšējā aizbāžņa uzgriežņu atslēga**
**B. Ass turētāja apakšdaļa**
**C. Kontruzgrieznis**

- Ar uzgriežņu atslēgu turiet kontruzgriezni un noņemiet regulētāja montāžu.

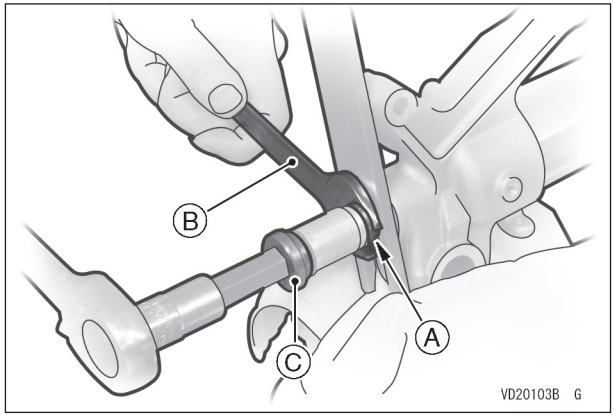


**A. Kontruzgrieznis**
**B. Uzgriežņu atslēga**
**C. Regulētāja montāža**

- Noņemiet bīdītāju.

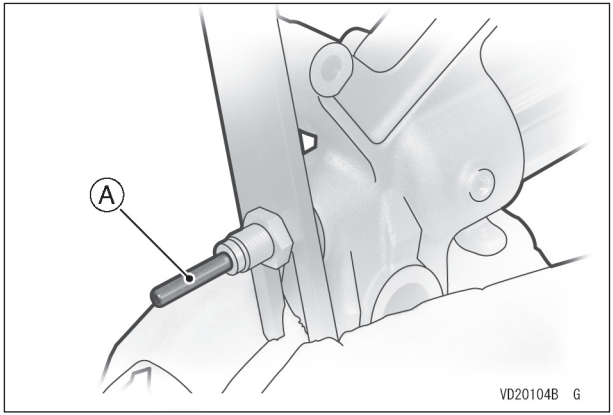


**A. Bīdītājs**

- Ārējo cauruli saspiežot ar roku, noņemiet augšējā aizbāžņa uzgriežņu atslēgu (speciālu rīku).

## UZMANĪBU

**Noņemot kontruzgriezni un iespiežot virzuļa kātu cilindra agregātā, eļļas blīvslēgs sabojāsies. Nenoņemiet kontruzgriezni no virzuļa kāta.**

**Uzmanieties no dakšas atsperes reakcijas spēka, kad noņemiet augšējā aizbāžņa uzgriežņu atslēgu.**

**Turiet pietiekami cieši cilindra agregātu tā, lai kontruzgrieznis nesabojātu dakšas zaru.**

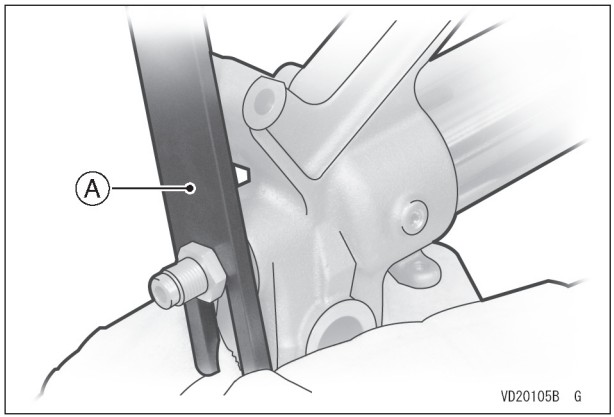


**A. Augšējā aizbāžņa uzgriežņu atslēga**

- Noņemiet dakšas zaru no skrūvspīlēm.
- Atgrieziet priekšējās dakšas augšējo aizbāzni ar augšējā aizbāžņa uzgriežņu atslēgu (speciālu rīku).

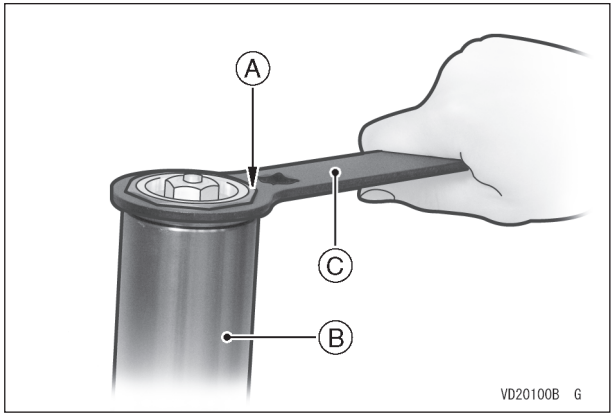


**A. Priekšējās dakšas augšējais aizbāznis**
**B. Ārējā caurule**
**C. Augšējā aizbāžņa uzgriežņu atslēga**

- Noņemiet cilindra agregātu un dakšas atsperi no ārējās caurules.

## UZMANĪBU

**Demontējot cilindra agregātu, var rasties nopietnas problēmas. Nedemontējiet cilindra agregātu.**

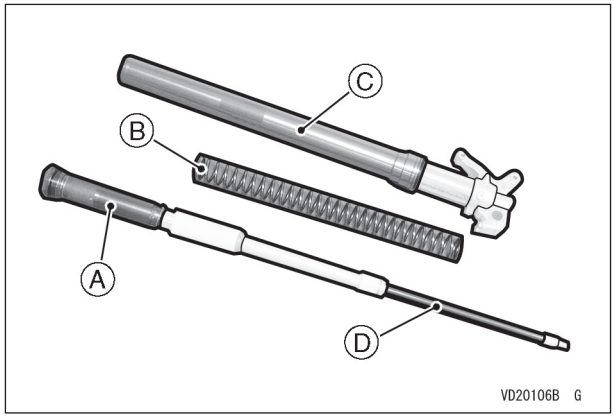


**A. Cilindra agregāts**
**B. Dakšas atspere**
**C. Ārējā caurule**
**D. Virzuļa kāts**

- Turot ar skrūvspīlēm augšējā aizbāžņa uzgriežņu atslēgu (speciālu rīku), atvienojiet pamata vārsta montāžu no cilindra agregāta.

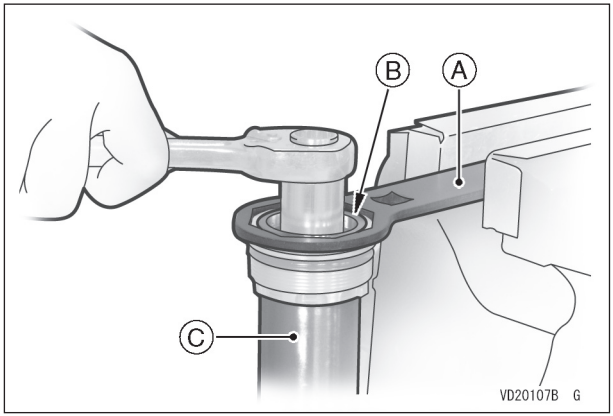


**A. Augšējā aizbāžņa uzgriežņu atslēga**
**B. Pamata vārsta montāža**
**C. Cilindra agregāts**

- Noņemiet pamata vārsta montāžu no cilindra agregāta.

## UZMANĪBU

**Uzmanieties, lai nesabojātu pamata vārsta iemavu.**

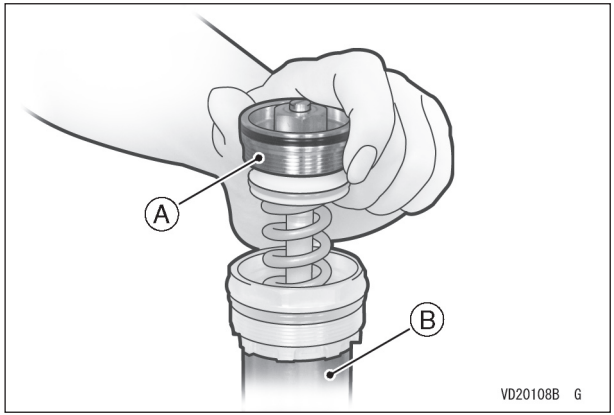


**A. Pamata vārsta montāža**
**B. Cilindra agregāts**

## PIEZĪME

○ *Lēnām saspiediet virzuļa kātu līdz galam, lai pamata vārsta montāžu varētu viegli izņemt.*

## UZMANĪBU

**Demontējot pamata vārsta montāžu, var rasties nopietnas problēmas. Nedemontējiet pamata vārsta montāžu.**

- No cilindra agregāta izteciniet dakšas eļļu, dažas reizes uz augšu un uz leju virzot virzuļa kātu.

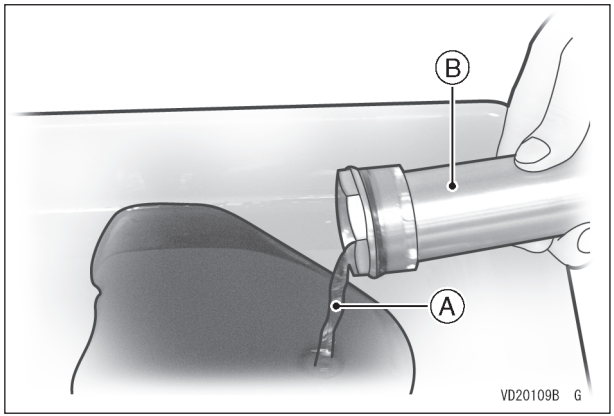


**A. Dakšas eļļa**
**B. Cilindra agregāts**

- Turiet priekšējo daļu apgrieztā pozīcijā vairāk kā 20 minūtes, lai dakšas eļļa varētu pilnībā iztecēt.

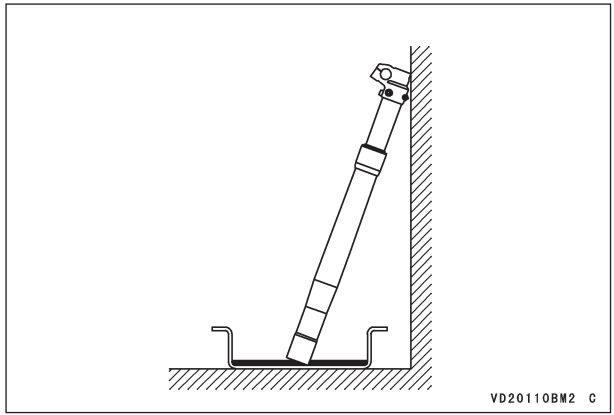

- Iztīriet cilindra agregāta vītnes un pamata vārsta montāžu.

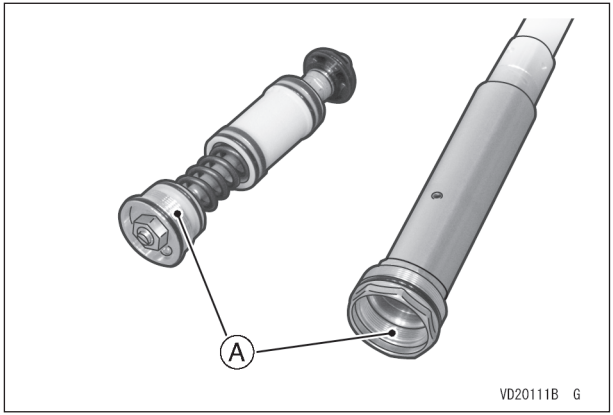


**A. Vītnes**

- Nomainiet apaļa šķērsgriezuma blīvgredzenu uz pamata vārsta montāžas un cilindra agregāta ar jaunu.
- Ieeļļojiet ar norādīto dakšas eļļu apaļa šķērsgriezuma blīvgredzenus uz pamata vārsta montāžas.

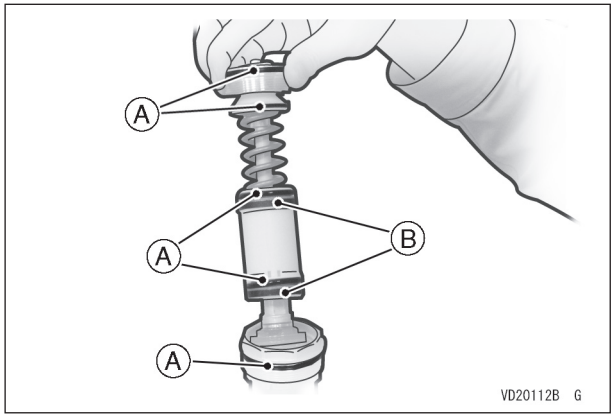


**A. Apaļa šķērsgriezuma blīvgredzens**
**B. Iemava**

- Kad virzuļa kāts ir pilnībā kompresēts, ielejiet norādīto daudzumu dakšas eļļas.
- ○ KX250T modelim: Kad virzuļa kāts ir pilnībā nostiepts, ielejiet norādīto daudzumu dakšas eļļas.

## PIEZĪME

○ *Aizspiediet ar pirkstiem abas eļļas atveres uz cilindra agregāta.*

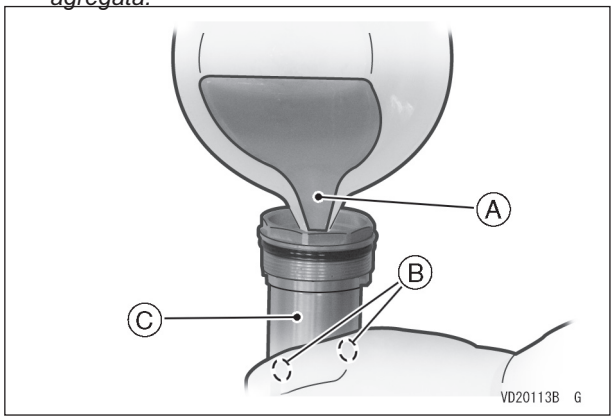


**A. Dakšas eļļa**
**B. Eļļas atveres**
**C. Cilindra agregāts**

**Ieteicamā dakšas eļļa (KX450D)**

| |
|---|
| KAYABA 01 vai līdzvērtīga |

**Standarta dakšas eļļas daudzums (cilindra agregāts)**

| |
|---|
| KX450D modelim: 170 mL (5,7 amer. unces) |

**Ieteicamā dakšas eļļa (KX250T)**

| |
|---|
| SHOWA SS 05 vai līdzvērtīga |

**Standarta dakšas eļļas daudzums (cilindra agregāts)**

| |
|---|
| KX250T modelim: 193 mL (6,53 amer. unces) |

- Pabīdiet lēnām virzuļa kātu vairākas reizes uz augšu un uz leju, lai izspiestu ārā gaisu.
- Turiet virzuļa kātu nekustīgā un pilnībā kompresētā pozīcijā.

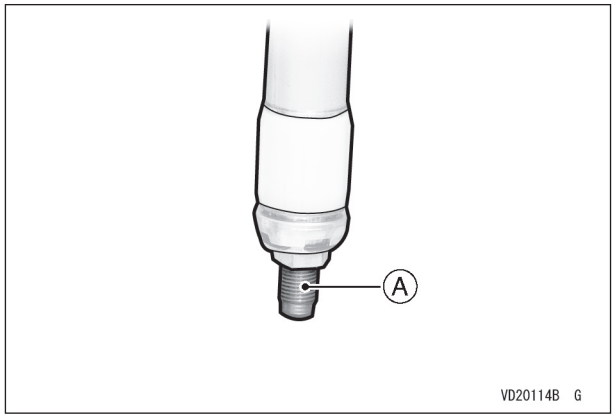


**A. Kompresēts virzulis**

○ KX250T modelim: Kad virzuļa kāts ir nekustīgs un pilnībā izstiepts, uzmanīgi uzstādiet pamata vārsta montāžu uz dakšas cilindra agregāta.

- Uzmanīgi uzstādiet pamata vārsta montāžu uz cilindra agregāta.

| UZMANĪBU |
| --- |
| **Nesabojājiet iemavas, kad montējat pamata vārstu.** |

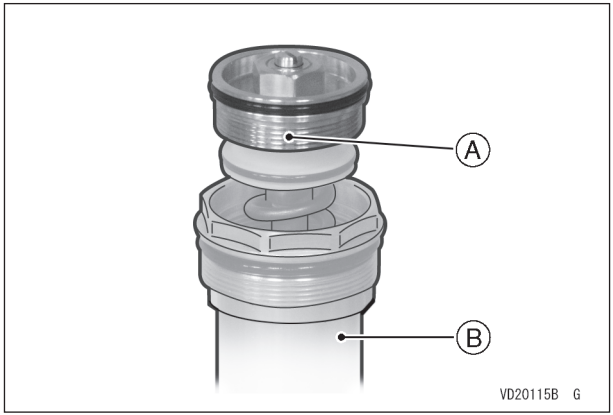


**A. Pamata vārsta montāža**

○ KX450D modelim: Cilindra agregātā ieskrūvējiet pamata vārsta montāžu, kad virzuļa kāts ir nostiepts.

- Turiet augšējā aizbāžņa uzgriežņu atslēgu (speciālu rīku) ar skrūvspīlēm.
- Turot cilindra agregātu ar augšējā aizbāžņa uzgriežņu atslēgu (speciālu rīku), pagrieziet pamata vārsta montāžu līdz noteiktajam griezes momentam.

**Pamata vārsta montāžas pievilšanas griezes moments**

| KX450D modelim: 27,5 N•m (2,8 kgf•m, 20 pēdas•mārc.) |
| --- |

**Pamata vārsta montāžas pievilšanas griezes moments**

| KX250T modelim: 29,5 N•m (3,0 kgf•m, 21.8 pēdas•mārc.) |
| --- |

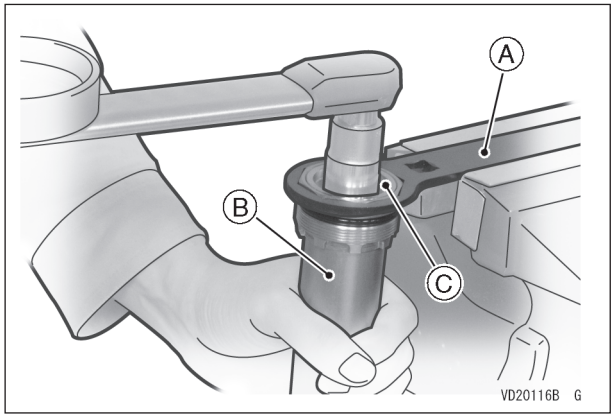


**A. Augšējā aizbāžņa uzgriežņu atslēga**
**B. Cilindra agregāts**
**C. Pamata vārsta montāža**

## PIEZĪME

○ *Pārbaudiet, vai kontruzgrieznis ir pilnībā uzskrūvēts uz virzuļa kāta.*

- Aizsargājiet virzuļa kāta galu ar lupatiņu, lai nesabojātu dakšu.
- Izteciniet eļļu no cilindra agregāta, virzuļa kātu bīdot līdz tā pilna takta galam.

## UZMANĪBU

**Uzmanieties, lai nesaliektu vai nesabojātu virzuļa kātu, kad virzuļa kāts ir gājienā. Veiciet servisu uzmanīgi, jo eļļa izšļācas ārā no cilindra agregāta cauruma.**

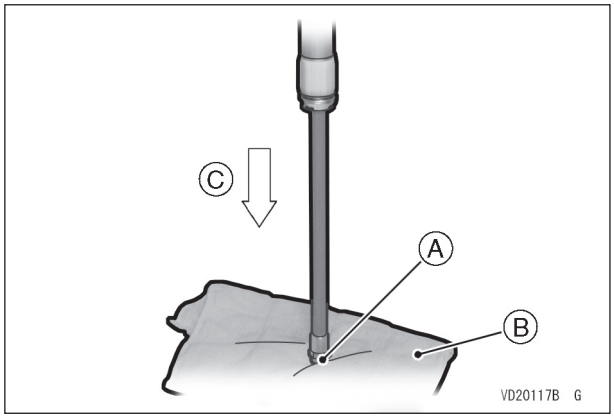


**A. Virzuļa kāta gals**
**B. Lupatiņa**
**C. Virzuļa bīdīšana**

## PIEZĪME

○ *Pārbaudiet virzuļa kāta slīdošo daļu, vai nav bojāta.*
○ *Ieeļļojiet ar dakšas eļļu virzuļa kāta slīdošo virsmu.*

- Izteciniet lieko eļļu no cilindra agregāta eļļas atveres.

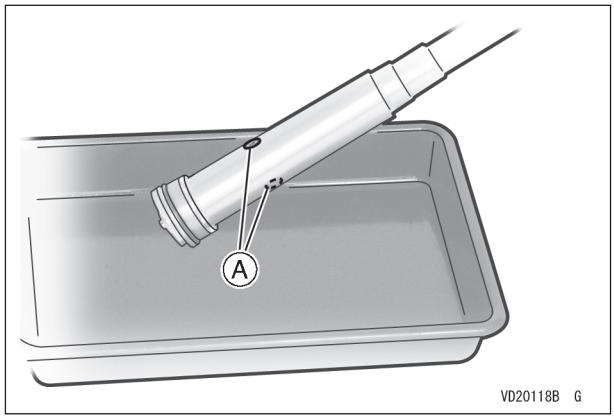


**A. Eļļas atvere**

- Turot cilindra agregātu horizontālā stāvoklī, ar roku virziet virzuļa kātu tā, lai pārliecinātos, ka tas darbojas vienmērīgi.
- Ja virzuļa kāts nav izstiepts, noņemiet pamata vārsta montāžu un izvadiet visu gaisu (ielejiet norādīto daudzumu dakšas eļļas un izteciniet lieko daudzumu).

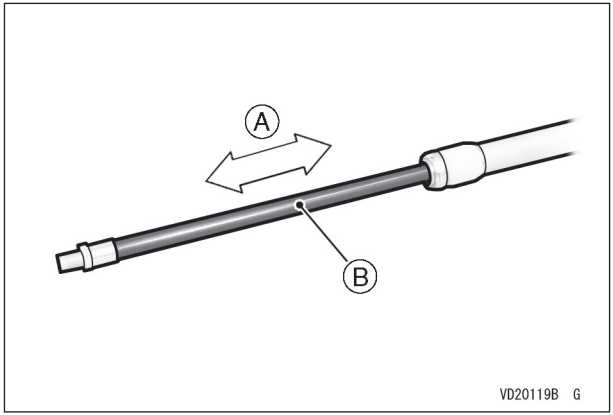


**A. Virzuļa kāta virzīšana.**
**B. Virzuļa kāts**

## UZMANĪBU

**Uzmanieties, lai nesaliektu vai nesabojātu virzuļa kātu, kad virzuļa kāts ir gājienā.**

- Pārliecinieties, vai apmēram 16 mm bīdmēra vītnes ir redzama ārā no kontruzgriežņa.

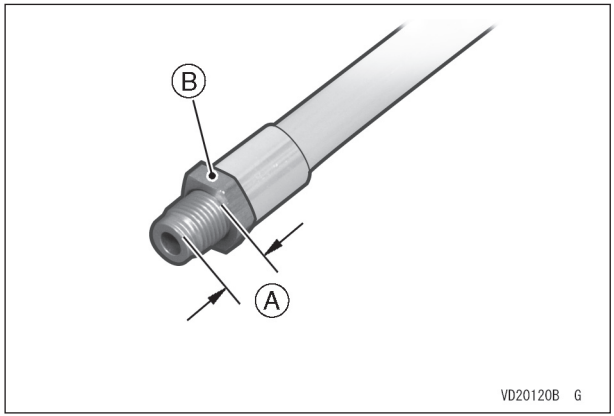


**A. 16 mm**
**B. Kontruzgrieznis**

- Pilnībā noslaukiet dakšas eļļu no atsperes un cilindra agregāta.
- Ievietojiet atsperi un cilindra agregātu ārējā caurulē.

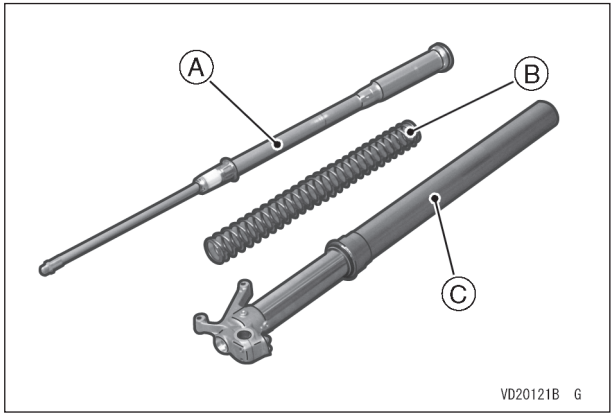


**A. Cilindra agregāts**
**B. Dakšas atspere**
**C. Ārējā caurule**

- Uz kādu laiku pievelciet dakšas augšējo aizbāzni, izmantojot augšējā aizbāžņa uzgriežņu atslēgu (speciālu rīku).

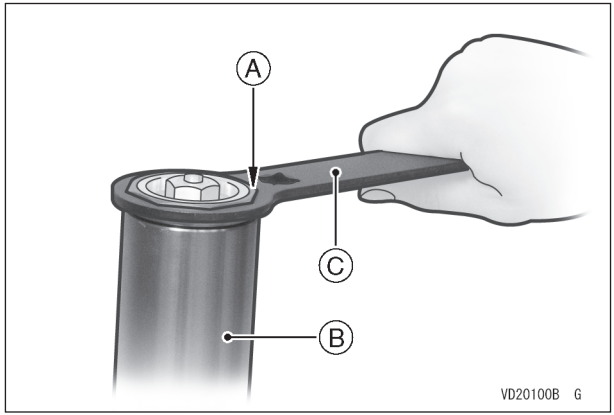


**A. Priekšējās dakšas augšējais aizbāznis**
**B. Ārējā caurule**
**C. Augšējā aizbāžņa uzgriežņu atslēga**

- Iespiediet ass turētāju skrūvspīlēs.

## PIEZĪME

○ *Aizsargājiet ass turētāju ar lupatiņu, kad lietojat skrūvspīles.*

## ⚠ BRĪDINĀJUMS

**Saspiežot ass turētāju pārāk cieši, iespējams to sabojāt un negatīvi ietekmēt braukšanas stabilitāti.**

**Nesaspiediet ass turētāju pārāk cieši.**

- Ārējo cauruli saspiediet ar rokām un uzstādiet augšējā aizbāžņa uzgriežņu atslēgu (speciālu rīku) starp ass turētāja apakšgalu un kontruzgriezni.

**⚠ BRĪDINĀJUMS**

**Atsperes reakcijas spēka dēļ pārliecinieties, ka speciālais rīks ir cieši pievienots, un turiet rokas atstatu, kad veicas servisu.**

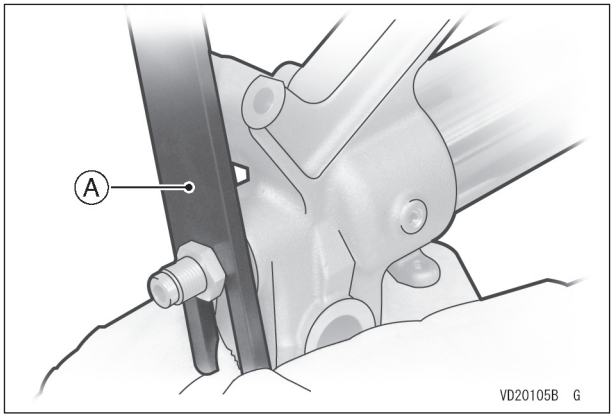


**A. Augšējā aizbāžņa uzgriežņu atslēga**

- Ievietojiet bīdmēru virzuļa kātā.

**PIEZĪME**

○ *Pārbaudiet bīdītāja uzstādījumu, pagriežot to pa labi un pa kreisi.*

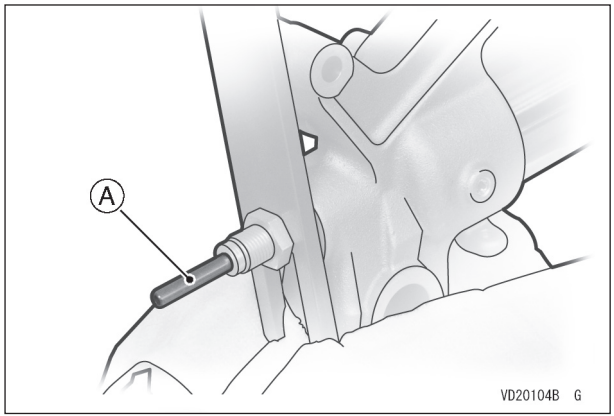


**A. Bīdītājs**

- Nomainiet apaļa šķērsgriezuma blīvgredzenus, kas atrodas uz regulētāja montāžas, ar jauniem un ieeļļojiet tos ar norādīto dakšas eļļu
- Lēnām pagrieziet regulētāja montāžu pulksteņrādītāja virzienā, kamēr jūtat pretestību, un pārbaudiet, vai attālums starp kontruzgriezni un regulētāja montāžu ir vairāk nekā 1 mm (0,04 collas).

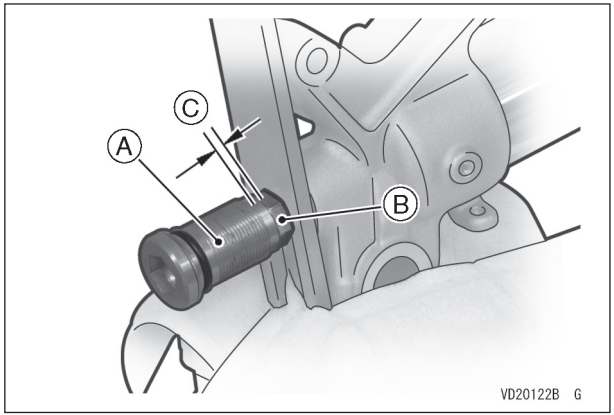


**A. Regulētāja montāža**
**B. Kontruzgrieznis**
**C. Vairāk nekā 1 mm**

- Pagrieziet kontruzgriezni pretēji pulksteņrādītāja virzienam, kamēr tas saskaras ar regulētāja montāžu.
- Ar uzgriežņu atslēgu turiet kontruzgriezni un pievelciet regulētāju līdz norādītajam griezes momentam.

**Kontruzgrieznis/regulētāja montāžas pievilkšanas griezes moments**

| |
|---|
| KX450D modelim: 29 N•m (3,0 kgf•m, 21 pēdas•mārc.) |

**Kontruzgrieznis/regulētāja montāžas pievilkšanas griezes moments**

| |
|---|
| KX250T modelim: 21,6 N•m (2,2 kgf•m, 15.9 pēdas•mārc.) |

- Ārējo cauruli saspiežot ar roku, noņemiet augšējā aizbāžņa uzgriežņu atslēgu (speciālu rīku).
- Uzklājiet īslaicīgu fiksācijas līdzekli uz regulētāja montāžas vītnēm.
- Pagrieziet regulētāja montāžu līdz norādītajam griezes momentam.

**Regulētāja montāžas pievilkšanas griezes moments**

| |
|---|
| KX450D modelim: 55 N•m (5,6 kgf•m, 40 pēdas•mārc.) |

**Regulētāja montāžas pievilkšanas griezes moments**

| |
|---|
| KX250T modelim: 69 N•m (7,7 kgf•m, 50,9 pēdeas•mārc.) |

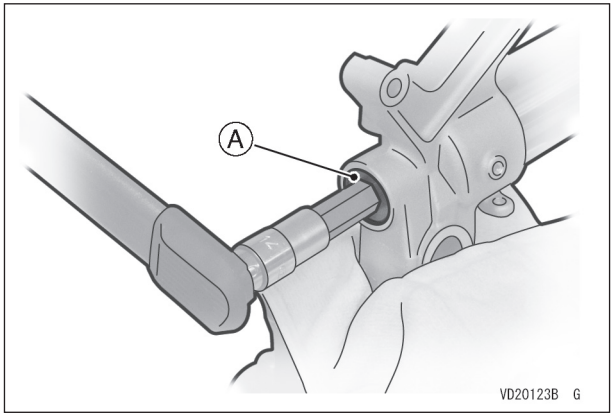


**A. Regulētāja montāža**

- Lietojot augšējā aizbāžņa uzgriežņu atslēgu (speciālu rīku), no ārējās caurules noņemiet dakšas augšējo aizbāzni un lēnām bīdiet ārējo cauruli uz leju.
- Ielejiet ārējā caurulē norādīto dakšas eļļas daudzumu.

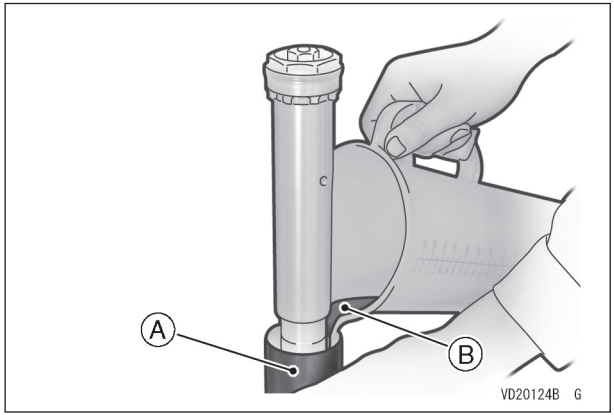


**A. Ārējā caurule**
**B. Dakšas eļļa**

## UZMANĪBU

**Pārliecinieties, vai abos dakšas zaros ir vienāds eļļas daudzums.**

**Ieteicamā dakšas eļļa**

| |
|---|
| KAYABA 01 vai līdzvērtīga |

- Paceliet augšējo cauruli un uz kādu laiku uzstādiet uz ārējās caurules dakšas augšējo aizbāzni, lietojot augšējā aizbāžņa uzgriežņu atslēgu (speciālu rīku).
- Uzstādiet motociklam priekšējo dakšu.
- Pievelciet priekšējās dakšas apakšējās skavas skrūves līdz norādītajam griezes momentam.

- Pievelciet priekšējās dakšas augšējo aizbāzni līdz norādītajam griezes momentam, lietojot augšējā aizbāžņa uzgriežņu atslēgu (speciālu rīku).

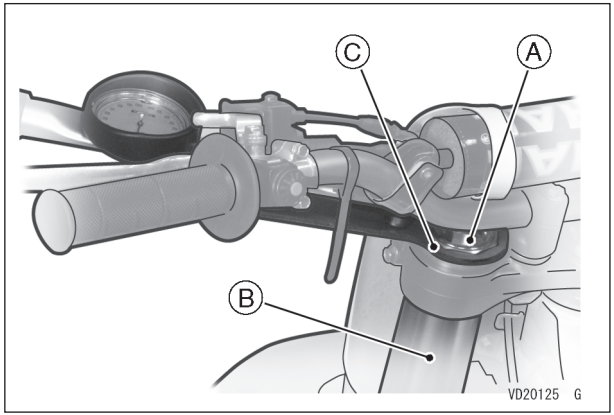


**A. Priekšējās dakšas augšējais aizbāznis**
**B. Ārējā caurule**
**C. Augšējā aizbāžņa uzgriežņu atslēga**

- Pievelciet priekšējās dakšas augšējās skavas skrūves līdz norādītajam griezes momentam.
- Uzstādiet disku bremzes pie dakšas zariem un pievelciet disku bremžu skrūves līdz norādītajam griezes momentam.
- Izņemiet koka ķīli, kas atrodas starp disku bremžu klučiem.
- Ieziediet riteņa eļļas blīvējumus.
- Salieciet vāciņus un ieliktņus uz kreisās un labās puses groziem.
- Starp dakšas zariem ievietojiet priekšējā riteņa montāžu un ievietojiet priekšējo bremžu disku priekšējo bremžu klučos.
- No motocikla labās puses ievietojiet priekšējo asi.
- Pievelciet priekšējās ass uzgriezni līdz norādītajam griezes momentam.
- Pievelciet kreisās puses priekšējās ass skavas skrūvi līdz norādītajam griezes momentam.

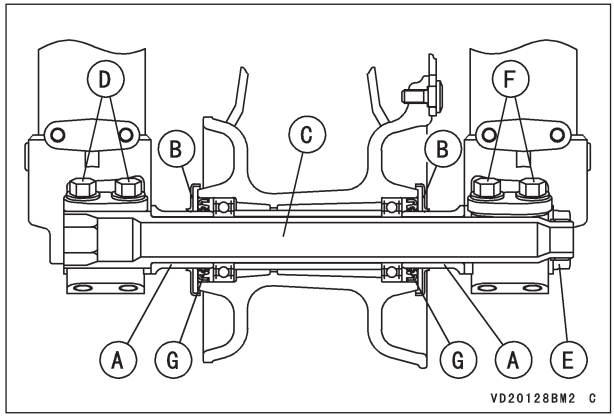


**A. Ieliktņi**
**B. Vāciņi**
**C. Ass**
**D. Labās puses priekšējās ass skavas skrūves**
**E. Ass uzgrieznis**
**F. Kreisās puses priekšējās ass skavas skrūves**
**G. Eļļas blīvējums**

## PIEZĪME

○ *Pārmaiņus pievelciet abas skavas skrūves divas reizes, lai būtu vēl ciešāks griezes moments.*

- Noņemiet domkratu un statīvu, kas balsta motociklu.
- Uzlieciet noņemtās detaļas.
- Pirms pievelciet skavas skrūves uz labās puses dakšas zara, virziet dakšu uz augšu un uz leju 4 vai 5 reizes, lai labās puses dakšas zars atrastos neitrālā pozīcijā uz priekšējās ass.

## PIEZĪME

○ *Šī procesa laikā nelietojiet priekšējās bremzes nolūkā, lai motocikls nekustētos uz priekšu. Novietojiet bluķi priekšā ritenim, lai tas nekustētos.*

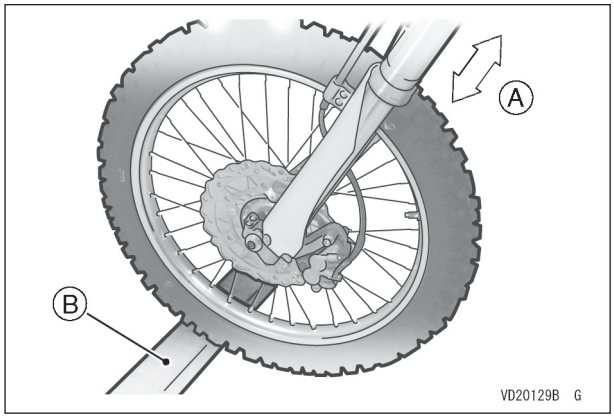


**A. Virzīšana uz augšu un uz leju**
**B. Bluķis**

- Pievelciet labās puses ass skavas skrūves līdz norādītajam griezes momentam.

## PIEZĪME

○ *Pārmaiņus pievelciet abas skavas skrūves divas reizes, lai būtu vēl ciešāks griezes moments.*

- Pārbaudiet, vai priekšējām bremzēm ir laba bremzēšanas spēja un to, vai nenotiek bremžu piesalšana.

**⚠ BRĪDINĀJUMS**

**Nemēģiniet braukt ar motociklu, kamēr nav iegūts pilnīga bremžu sviras jauda, virzot sviru turp un atpakaļ, kamēr kluči atrodas pret disku. Pirmoreiz pielietojot sviru, bremzes nedarbosies, kamēr minētā procedūra nebūs veikta.**

- Ieregulējiet kompresiju un atlēciena amortizācijas spēka regulētājus.

*Papildu dakšas atsperes*

Ir pieejamas dažādas dakšas atsperes, lai panāktu piemērotu priekšējās dakšas darbību atbilstoši motocikla vadītāja svaram un trases apstākļiem.
Cietāku atsperu iespaidā dakšas darbība kļūst stīvāka un atlēciena amortizācija paātrinās.
Mīkstāku atsperu iespaidā dakšas darbība kļūst lokanāka un atlēciena amortizācija palēninās.

*Dakšas skavas pozīcijas ieregulēšana*

Stūrēšanu lielā mērā ietekmē dakšas skavas pozīcija (cik daudz ārējās dakšas caurules izspiežas virs augšējās dakšas skavas). Jo mazāk dakšas caurule izspiežas, jo vieglāks kļūst priekšgals, un jo lielāka iespēja, ka nebūs nepietiekamas pagriežamības un sagāšanās svara izmaiņu dēļ. Palielinot caurules izspiešanos, iegūsiet pretēju efektu.

Pārliecinieties, vai priekšējā riepa neskar režģi, kad dakšai ir pilnīga kompresija.

**UZMANĪBU**

**Labās un kreisās puses dakšas caurulēm jābūt ieregulētām vienmērīgi.**

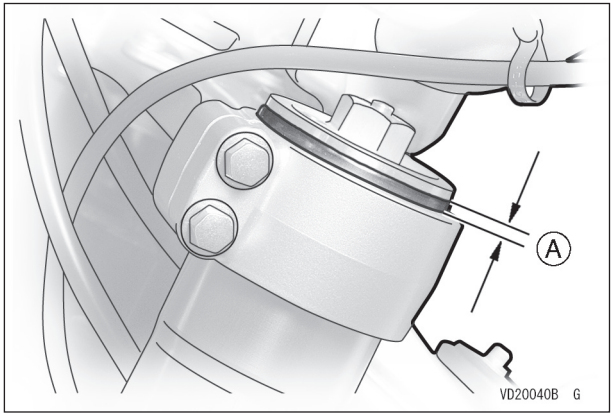


**A. Standarta dakšas skavas pozīcija**

## Aizmugures piekare (UNI-TRAK®)

Skatiet Jūsu motociklam piemērotas Īpašnieka rokasgrāmatas nodaļas „Tehniskā apkope un regulēšana“ sadaļu Aizmugures piekare angļu valodas izdevumā vai arī sazinieties ar pilnvarotu Kawasaki pārstāvi, lai uzzinātu par aizmugures piekari.

Šī motocikla aizmugures piekares sistēmas nosaukums ir “UNI-TRAK®“ un tā sastāv no aizmugures amortizatora vienības, svārstsviras, diviem sviru stieņiem un sviras.
UNI-TRAK® piekares darbības īpašības ir tādas pašas, kādas ir priekšējām dakšām.
Taču tiek izmantota savienošanas sistēma, lai sasniegtu labāku atsperu darbību.
Amortizatora atsperes pirmspriedzi iespējams ieregulēt vai arī atsperi var nomainīt ar citu pēc izvēles, piemērojoties dažādiem braukšanas apstākļiem. Turklāt atlekšanas spēku iespējams ieregulēt pavisam vienkārši, kā rezultātā nav vajadzīgs mainīt eļļas viskozitāti.

*Atlēciena amortizācijas ieregulēšana*

Lai ieregulētu aizmugures amortizatora atlēciena amortizāciju, ar plakangalvas skrūvgriezi pagrieziet atlēciena amortizācijas regulētāju, kas atrodas aizmugures amortizatora apakšpusē.

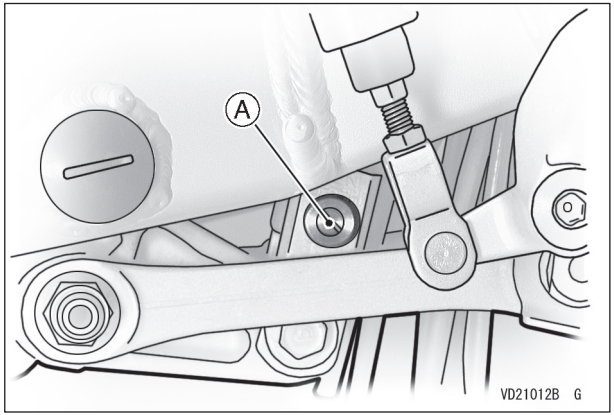


**A. Atlēciena amortizācijas regulētājs**

Ja atlēciena amortizācija šķiet pārāk mīksta vai pārāk cieta, ieregulējiet to.

## PIEZĪME

○ *Atlēciena amortizācijas regulētāja ieregulēšana aizmugures piekarei nedaudz ietekmēs kompresijas amortizācijas spēku. Vienmēr ieregulējiet amortizāciju pakāpeniski un pārbaudiet tās efektivitāti, pirms braucat sacīkstēs.*

*Kompresijas amortizācijas ieregulēšana (gāzes tvertne)*
Lai ieregulētu aizmugures amortizatora kompresijas amortizāciju, pagrieziet kompresijas amortizācijas regulētāju, kas atrodas uz gāzes tvertnes, ar skrūvgrieža galu, kamēr sajūtat klikšķi.

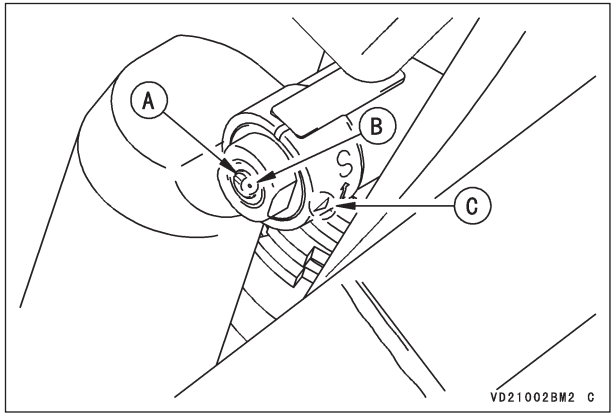


**A. Kompresijas amortizācijas regulētājs**
**B. Punkta atzīme**
**C. Bultiņas atzīme**

Ja amortizācijas uzstādījums šķiet pārāk mīksts vai pārāk ciets, ieregulējiet to.

## PIEZĪME

○ *Atlēciena amortizācijas regulētāja ieregulēšana aizmugures piekarei nedaudz ietekmēs kompresijas amortizācijas spēku. Vienmēr ieregulējiet amortizāciju pakāpeniski un pārbaudiet tās efektivitāti, pirms braucat sacīkstēs.*

*Kompresijas amortizācijas ieregulēšana ar diviem kompresijas amortizācijas regulētājiem aprīkotam modelim (gāzes tvertne)*

Aizmugures amortizatora gāzes tvertnei iespējams veikt divus ieregulējumus.

Lai ieregulētu liela ātruma kompresijas amortizāciju, pagrieziet liela ātruma kompresijas amortizācijas regulētāju.

Lai ieregulētu maza ātruma kompresijas amortizāciju, ar plakangalvas skrūvgriezi pagrieziet maza ātruma kompresijas amortizācijas regulētāju.

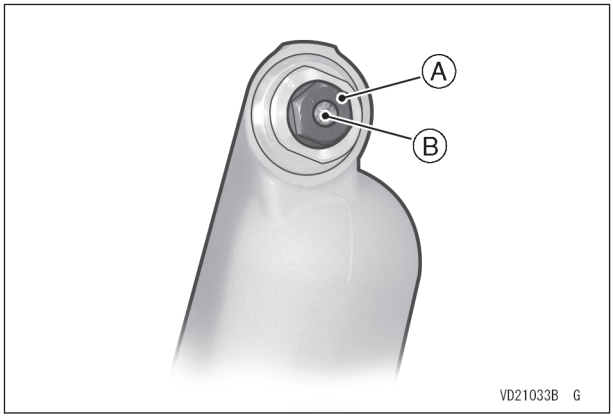


**A. Kompresijas amortizācijas regulētājs lielam ātrumam**
**B. Kompresijas amortizācijas regulētājs mazam ātrumam**

## PIEZĪME

○ *Atlēciena amortizācijas regulētāja ieregulēšana aizmugures piekarei nedaudz ietekmēs kompresijas amortizācijas spēku. Vienmēr ieregulējiet amortizāciju pakāpeniski un pārbaudiet tās efektivitāti, pirms braucat sacīkstēs.*

*Atsperes pirmspriedzes ieregulēšana*

- Noņemiet sēdekli un abus sānu apvalkus.
- Atskrūvējiet gaisa ieplūdes ceļa skavas skrūvi.
- Noņemiet trokšņa slāpētāju
- Noņemiet rāmja pakaļējo daļu kopā ar gaisa attīrītāja korpusu

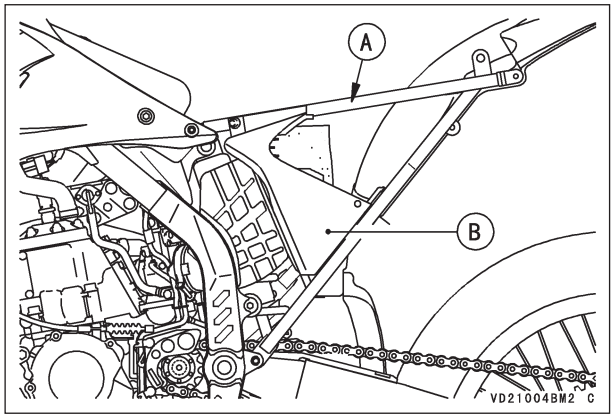


**A. Rāmja pakaļējā daļa**
**B. Gaisa attīrītāja korpuss**

- Paceliet pakaļējo riteni no zemes, izmantojot domkratu (speciālu rīku).
- Lietojot āķa uzgriežņu atslēgas (speciālu rīku), atskrūvējiet kontruzgriezni uz aizmugures amortizatora.

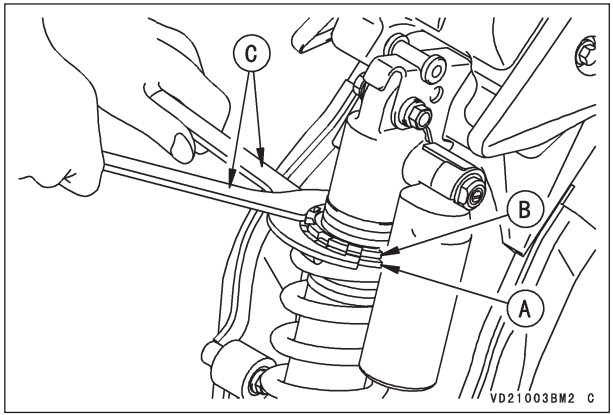


**A. Atsperes pirmspriedzes ieregulēšanas uzgrieznis**
**B. Kontruzgrieznis**
**C. Āķa uzgriežņu atslēgas**

- Lietojot āķa uzgriežņu atslēgu (speciālu rīku), pagrieziet atsperes pirmspriedzes ieregulēšanas uzgriezni, kā norādīts. Pagriežot ieregulēšanas uzgriezni uz leju, atsperes pirmspriedze palielināsies.

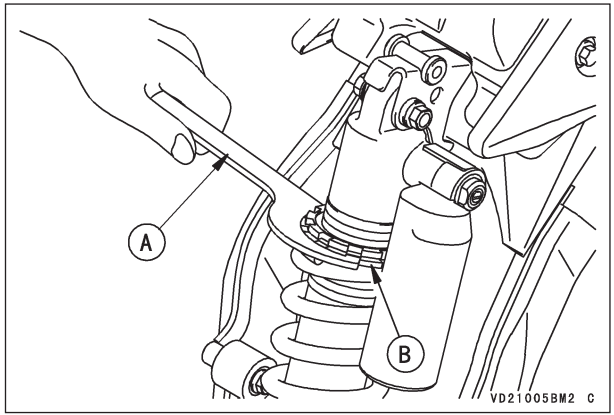


**A. Āķa uzgriežņu atslēga**
**B. Atsperes pirmspriedzes ieregulēšanas uzgrieznis**

- Cieši pievelciet kontruzgriezni.
- Pēc ieregulēšanas virziet atsperi uz augšu un uz leju, lai pārliecinātos, ka tā ir pareizi ievietota.
- Uzlieciet noņemtās detaļas.

*Papildu aizmugures amortizatora atsperes*

Ir pieejamas dažādas aizmugures amortizatora atsperes, lai panāktu piemērotu aizmugures amortizatora darbību atbilstoši motocikla vadītāja svaram un trases apstākļiem. Cietāka atsperes rezultātā ir stīvāka aizmugures amortizatora darbība un paātrinās atlēciena amortizācija.

Mīkstākas atsperes rezultātā ir mīkstāka aizmugures amortizatora darbība un palēninās atlēciena amortizācija.

**⚠ BRĪDINĀJUMS**

**Nepareizi noņemot vai uzstādot aizmugures amortizatora atsperi, tā un/vai saistītās detaļas var lielā ātrumā izlekt ārā.**

**Vienmēr lietojiet acu un sejas aizsargus, kad darbojaties ar aizmugures amortizatoru.**

**Aizmugures amortizatora atspere jānoņem un jāuzstāda pilnvarotam Kawasaki pārstāvim.**

## Riteņi

*Gaisa spiediens riepās*

Gaisa spiediens riepās ietekmē vilces spēku, vadību un riepu kalpošanas ilgumu. Ieregulējiet gaisa spiedienu riepās, lai pielāgotos trases apstākļiem un motocikla vadītāja vēlmēm, taču ievērojiet ieteicamo spiediena diapazonu.

- Lai pārbaudītu gaisa spiedienu riepās, noņemiet gaisa vārsta vāciņu, pēc spiediena pārbaudes pārliecinieties, ka cieši aizvērāt vāciņu.
- ○ Samaziniet gaisa spiedienu riepās, lai palielinātu riepu protektoru saskari ar zemi, kad braucat pa mitru, dubļainu, smilšainu vai slidenu trasi.
- ○ Palieliniet gaisa spiedienu riepās, lai samazinātu bojājumus vai caurumus riepās (lai gan riepas daudz vairāk slīdēs), kad braucat pa akmeņainu vai cieta seguma trasi.

**PIEZĪME**

- ○ *Gaisa spiediens riepās jāpārbauda, kad riepas ir aukstas, pirms braukšanas ar motociklu.*

*Spieķi un stīpas*

Spieķiem uz abiem riteņiem jābūt cieši un vienmērīgi piestiprinātiem, un tie nedrīkst būt vaļīgi. Nevienmērīgi piestiprināti vai vaļīgi spieķi var izraisīt stīpu samešanos, nipeļu un spieķu ātrāku nodilšanu un spieķu salūšanu.

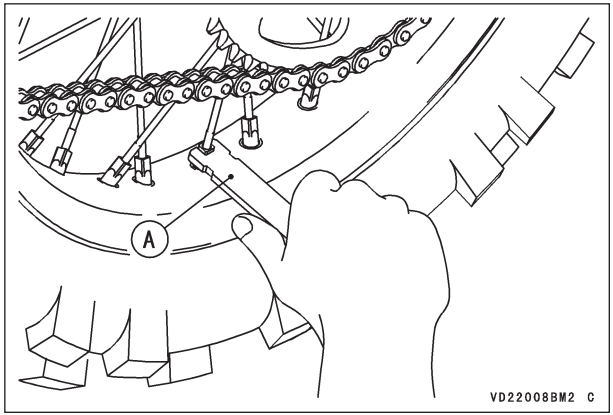


**A. Spieķu un aizdedzes sveces uzgriežņu atslēga**

*Riepu malu aizsargierīce*

Uz abiem riteņiem ir riepu malu aizsargierīces. Riepu malu aizsargierīce neļauj riepām un kamerām slīdēt uz stīpas un bojāt vārsta kātu. Bojājot vārsta kātu, no kameras var noplūst gaiss, kā rezultātā jāmaina kamera. Lai riepas un kameras turētos savā vietā uz stīpas, pirms braukšanas pārbaudiet riepas malu aizsargierīci un piestipriniet to, ja vajadzīgs. Cieši pievelciet tikai vārsta kāta uzgriežņa pirkstu.

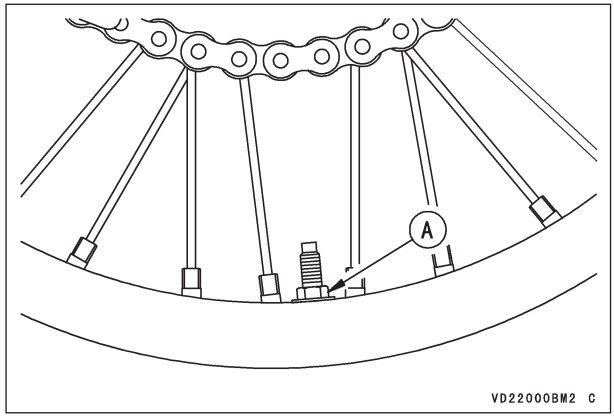


**A. Riepu malu aizsargierīce**

*Spieķa izskrējiens*

Pielieciet skalas mērītāju spieķa malā un grieziet riteni, lai izmērītu tā ass izskrējienu. Starpība starp augstāko un zemāko mērījuma nolasījumu ir izskrējiena daudzums.

- Pielieciet skalas mērītāju iekšējā spieķa perimetrā un grieziet riteni, lai izmērītu tā radiālo izskrējienu. Starpība starp augstāko un zemāko mērījuma nolasījumu ir izskrējiena daudzums.
- Zināmu spieķa samešanās (izskrējiena) daudzumu var izlabot, no jauna iecentrējot spieķi, tas ir, atlaižot vaļīgāk dažus spieķus un pievelkot ciešāk citus, lai izmainītu atsevišķu spieķa daļu pozīciju. Taču, ja spieķis ir ievērojami saliekts, tas ir jānomaina.

## PIEZĪME

○ *Spieķa metinājuma vietai var būt ievērojams izskrējiens. Neņemiet to vērā, kad mērāt spieķa izskrējienu.*

### Spieķa izskrējiens

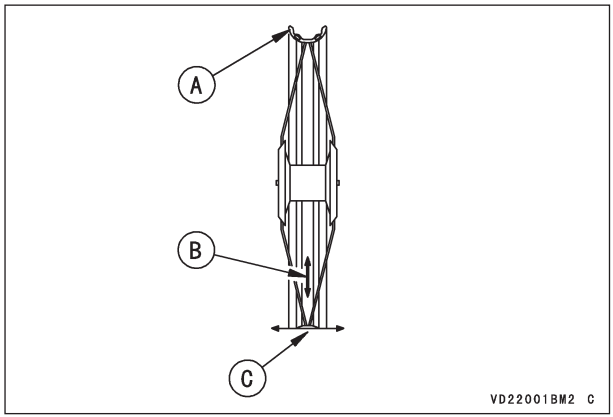


**A. Spieķis**
**B. Radiālais izskrējiens**
**C. Ass izskrējiens**

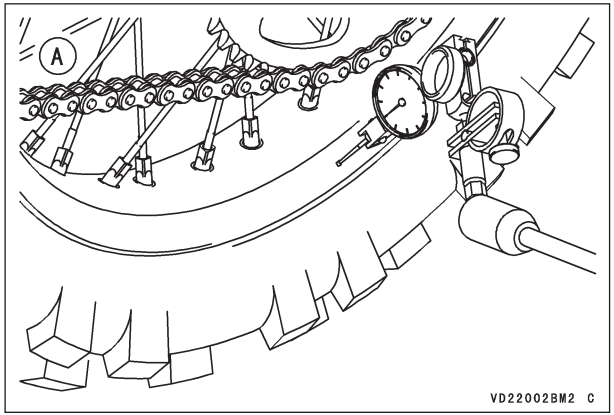


**A. Spieķa ass izskrējiena mērīšana**

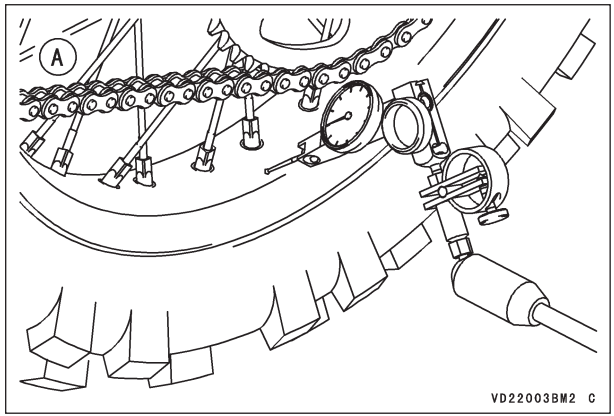


**A. Spieķa radiālā izskrējiena mērīšana**

## Uzgriežņu un skrūvju pievilkšanas griezes momenti

*Uzgriežņu un skrūvju atrašanās vietas*

Katru dienu, pirms katra brauciena, pārbaudiet turpmāk norādīto uzgriežņu un skrūvju ciešumu. Pārbaudiet arī to, vai visas šķelttapas ir savās vietās un labā stāvoklī.

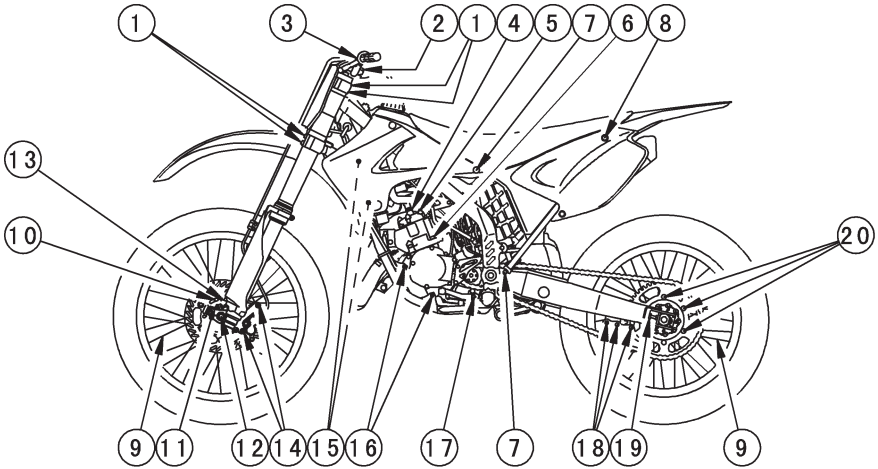


1. Priekšējās dakšas skavas skrūves
2. Stūres ragu skavas skrūves
3. Sajūga sviras turētāja skrūves
4. Aizdedzes svece
5. Cilindra galvas uzgriežņi
6. Cilindra uzgriežņi
7. Pakaļējā rāmja uzgriežņi
8. Sēdekļa skrūve
9. Spieķi
10. Bremžu diska skrūves
11. Priekšējās ass skavas skrūves
12. Priekšējās ass uzgrieznis
13. Priekšējo bremžu šļūtenes turētāja skrūves
14. Disku bremžu skrūves
15. Radiatora skrūves
16. Dzinēja montāžas skrūves un uzgriežņi
17. Ātruma pārslēga sviras skrūves
18. Ķēdes vadīklas skrūves
19. Ķēdes regulētāja skrūves
20. Pakaļējā zobrata uzgrieznis

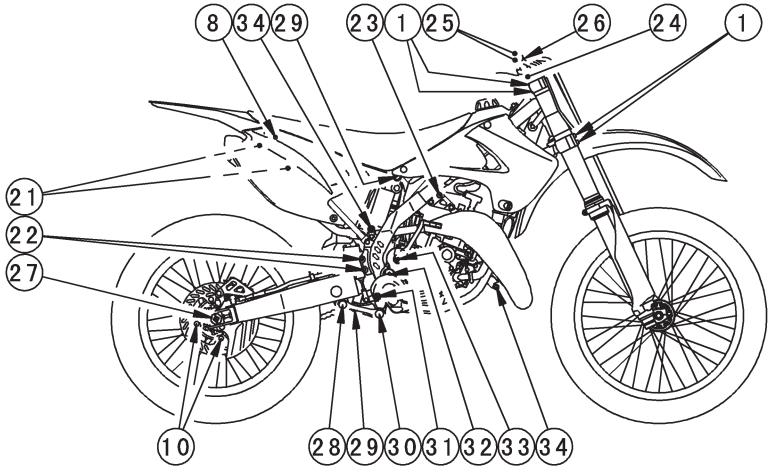


21. Trokšņa slāpētāja skrūves
22. Pakaļējā galvenā cilindra montāžas skrūves
23. Cilindra galvas kronšteina uzgrieznis
24. Stūres galvas uzgrieznis
25. Priekšējā galvenā cilindra montāžas skrūves
26. Bremžu sviras turētāja skrūves
27. Pakaļējās ass uzgrieznis
28. UNI-TRAK® sviras stieņa skrūve
29. Pakaļējā amortizatora skrūve un uzgrieznis
30. UNI-TRAK® sviras skrūve
31. Pakaļējā bremžu pedāļa sviru mehānisma skrūve
32. Sviru mehānisma ass skrūve
33. Kurbuļa sviru mehānisma skrūve
34. Izplūdes caurules skrūve un uzgrieznis

## Jūsu motocikla tīrīšana

*Vispārējie piesardzības pasākumi*

Bieži un pareizi rūpējoties par savu Kawasaki motociklu, tā izskats uzlabosies, vispārēja veiktspēja palielināsies un tā kalpošanas mūžs būs ilgāks. Pārklājot motociklu ar augstas kvalitātes un elpojošu motocikla pārklājumu, tā virsma būs pasargāta no UV staru kaitīgās iedarbības un sārņiem, kā arī tai nepielips tik daudz putekļu.

- Pārliecinieties, vai dzinējs un izpūtējs ir auksti pirms mazgāšanas.
- Neuzklājiet attaukotāju uz blīvējumiem, bremžu klučiem un riepām.
- Vienmēr lietojiet neskrāpējošu vasku un tīrītāju/spodrinātāju.
- Izvairieties no visām asām ķīmiskām vielām, šķīdinātājiem un mājsaimniecības tīrīšanas produktiem, piem., uz amonjaka bāzes veidotiem logu tīrītājiem.
- Benzīns, bremžu šķidrums un dzesēšanas šķidrums sabojās krāsoto virsmu un plastmasas virsmas: nekavējoties nomazgājiet tos.
- Nelietojiet stiepļu sukas, dzelzs skaidas un citus abrazīvus spilventiņus vai sukas.
- Esiet piesardzīgi, mazgājot plastmasas detaļas, jo tās var viegli saskrāpēt.
- Nelietojiet spiediena mazgāšanas ierīces; ūdens var iekļūt blīvējumos un elektriskās detaļās un sabojāt Jūsu motociklu.
- Nesmidziniet ūdeni jutīgās vietās, piem., gaisa ieplūdēs, karburatorā, bremžu sastāvdaļās, elektriskās sastāvdaļās, trokšņa slāpētāja atverē un degvielas tvertnes atverē.

*Jūsu motocikla mazgāšana*

- Noskalojiet savu motociklu ar aukstu ūdeni no dārza šļūtenes, lai noņemtu lielākos netīrumus.
- Spainī sajauciet maigu neitrālu mazgāšanas līdzekli (kas domāts motocikliem vai automobiļiem) ar ūdeni. Lietojiet mīkstu lupatiņu vai sūkli, lai nomazgātu savu motociklu. Ja vajadzīgs, lietojiet maigu attaukotāju, lai noņemtu eļļu vai smērvielu.
- Pēc mazgāšanas ar tīru ūdeni pilnībā noskalojiet savu motociklu, lai noskalotu paliekas (mazgāšanas līdzekļa paliekas var sabojāt Jūsu motociklu).
- Lietojiet mīkstu lupatiņu, lai noslaucītu savu motociklu. Kad tas ir sauss, pārbaudiet, vai nav robi un skrambas.
  Neļaujiet ūdenim nožūt uz virsmas, jo tā iespējams sabojāt krāsotās virsmas.
- Iedarbiniet dzinēju un ļaujiet dažas minūtes tam darboties tukšgaitā.
  Karstums no dzinēja palīdzēs nožāvēt mitrās vietas.
- Uzmanīgi pabrauciet ar motociklu ar lēnu ātrumu un dažas reizes iedarbiniet bremzes. Tādā veidā var nožāvēt bremzes un atgriezt tām parasto veiktspēju.
- Ieeļļojiet piedziņas ķēdi, lai tā nesarūsētu.

**PIEZĪME**

○ *Pēc motocikla vadīšanas teritorijās, kur ceļi ir ar sāli vai arī tuvu okeānam, nekavējoties nomazgājiet savu motociklu ar aukstu ūdeni. Nelietojiet siltu ūdeni, jo tas paātrina sāls ķīmisko reakciju.*
*Pēc nožāvēšanas uzsmidziniet pret koroziju aizsargājošu līdzekli uz visām metāla un hromētām virsmām, lai aizsargātu pret koroziju.*

*Krāsotās virsmas*

Pēc motocikla mazgāšanas pārklājiet gan metāla, gan plastmasas krāsotās virsmas ar mazumtirdzniecībā pieejamu motocikla/automašīnas vasku. Vasks jāuzklāj reizi trijos mēnešos vai arī tad, kad apstākļi pieprasa. Neuzklājiet uz “atlasa“ vai “biezas kārtas“ virsmām.
Vienmēr lietojiet neskrāpējošus produktus un uzklājiet tos atbilstoši instrukcijām, kas atrodamas uz iepakojuma.

*Plastmasas detaļas*

Pēc mazgāšanas lietojiet mīkstu lupatiņu, lai uzmanīgi nosusinātu plastmasas detaļas. Kad tās ir sausas, apstrādājiet nekrāsotās plastmasas detaļas ar atzītu plastmasas tīrīšanas/spodrināšanas līdzekli.

## UZMANĪBU

**Plastmasas detaļas var sabojāties vai sairt, ja tās nonāk kontaktā ar ķīmiskām vielām vai mājsaimniecības tīrīšanas produktiem., piem., benzīnu, bremžu šķidrumu, logu tīrītājiem, sastiprināšanas līdzekļi vai citas asas ķīmiskās vielas. Ja plastmasas detaļa nonāk kontaktā ar kādu asu ķīmisku vielu, nekavējoties to nomazgājiet ar ūdeni un maigu neitrālu mazgāšanas līdzekli, pēc tam pārbaudiet, vai nav bojāta.**

**Nelietojiet skrāpējošus spilventiņus vai sukas, lai notīrītu plastmasas detaļas, jo tādā veidā sabojāsiet virsmas pārklājumu.**

*Hromētas un alumīnija detaļas*

Hromētas un alumīnija detaļas bez pārklājuma var apstrādāt ar hroma/alumīnija spodrinātāju. Pārklātas alumīnija detaļas jāapstrādā ar maigu neitrālu mazgāšanas līdzekli un tām jāuzsmidzina spodrinātājs. Gan krāsotus, gan nekrāsotus alumīnija riteņus var tīrīt ar speciāliem izsmidzināmiem riteņu tīrītājiem, kas nav bāzēti uz skābes.

*Ādas, vinila un gumijas detaļas*

Ja Jūsu motociklam ir ādas piederumi, tie jātīra ar īpašu uzmanību. Lietojiet ādas tīrītāju/apstrādes līdzekli, lai tīrītu un rūpētos par ādas piederumiem. Mazgājot ādas detaļas ar mazgāšanas līdzekli un ūdeni, tie sabojāsies un to kalpošanas mūžs saīsināsies.

Vinila detaļas jāmazgā, kad mazgā motociklu, pēc tam jāapstrādā ar vinila apstrādes līdzekli.

Riepu malas un pārējās gumijas detaļas jāapstrādā ar gumijas aizsargājošu līdzekli, lai to kalpošanas mūžs paildzinātos.

## ⚠ BRĪDINĀJUMS

**Īpaši jāuzmanās, lai gumijas aizsargājošais līdzeklis nenokļūtu uz riepu protektoru virsmas, kad apstrādā riepas. Tādā veidā var samazināties riepas saķere ar ceļa virsmu, rezultātā motocikla vadītājs var zaudēt kontroli.**

## Eļļošana

Ieeļļojiet šīs sadaļas attēlos norādītās vietas vai nu ar motoreļļu vai arī parastu smērvielu saskaņā ar periodiskas tehniskās apkopes tabulu un tad, kad motocikls jāvada mitros vai lietainos apstākļos. Pirms detaļu ieeļļošanas notīriet rūsu ar rūsas noņemšanas līdzekli un notīriet ziedi, eļļu, dubļus vai netīrumus.

*Vispārēja eļļošana*

Ieeļļojiet ar motoreļļu šādus sviru mehānismus:

- Sajūga svira
- Priekšējo bremžu svira

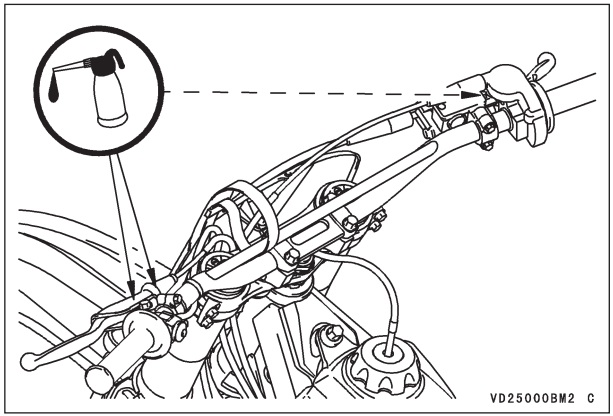


- Pakaļējo bremžu pedālis
- Pakaļējo bremžu stieņa savienojumi
- Kurbulis
- Kājas atbalsts

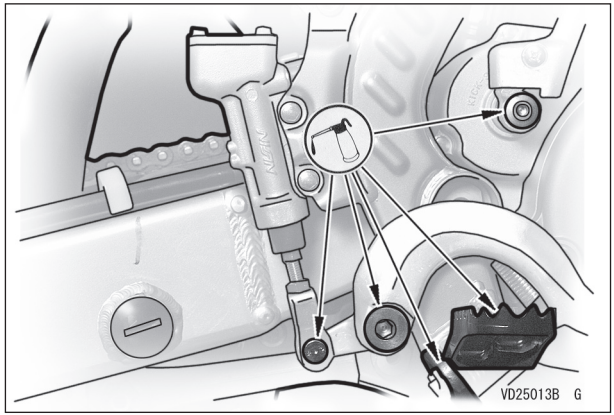

- Ātrumu pārslēga svira

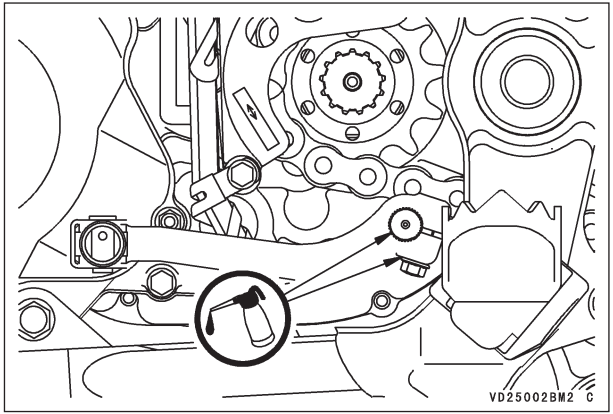


Ar spiediena aerosola trošu eļļotāju ieeļļojiet visas troses:
- Sajūga trose
- Akseleratora trose

## Trošu eļļošana

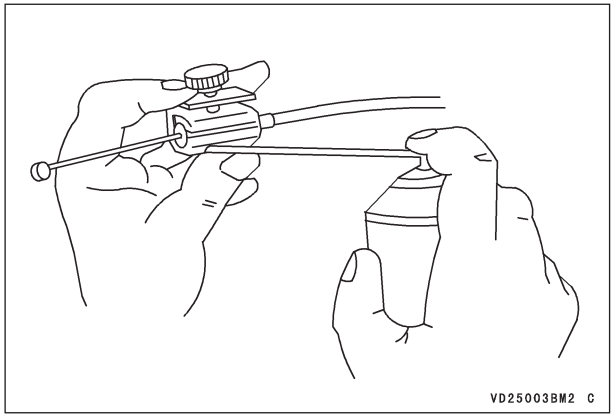

Ieziediet ar smērvielu šādas vietas:
- Sviras troses augšgals
- Akseleratora troses augšgals

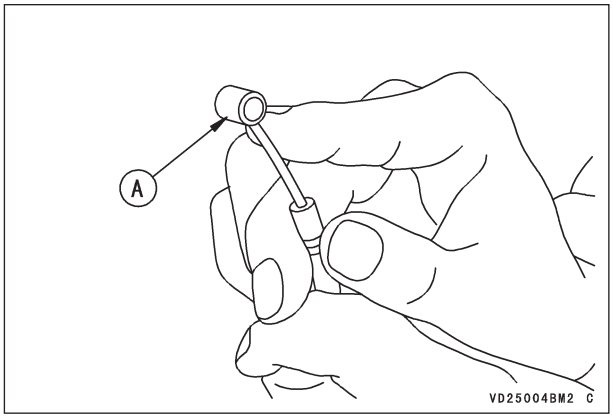


**A. Smērviela**

*Piedziņas ķēdes eļļošana*

Ieeļļojiet piedziņas ķēdi saskaņā ar periodiskas tehniskās apkopes tabulu, kā arī pec braukšanas lietū vai pa dubļainu trasi, vai arī ikreiz, kad ķēde ir sausa. Ieteicama ir bieza eļļa, piem., SAE 90, un nevis šķidra, jo tā ilgāk turēsies uz ķēdes un eļļos to labāk.
- Ieeļļojiet rullīšu malas tā, lai eļļa iekļūtu rullīšos un iemavās.
- Noslaukiet lieko eļļu.

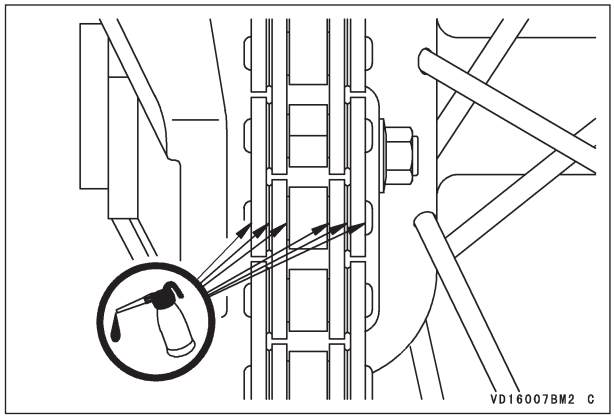

# PROBLĒMU NOVĒRŠANAS ROKASGRĀMATA

## PIEZĪME

○ *Šī problēmu novēršanas rokasgrāmata nav vispusīga un neuzrāda visus iespējamos cēloņus katrai uzskaitītai problēmai. Tā ir domāta kā ātrs ceļvedis, lai palīdzētu Jums novērst problēmas dažās visizplatītākajās sarežģītās situācijās.*

**Nevar iedarbināt vai ir grūtības to izdarīt–**

**Dzinējs negriežas**

- Cilindrs vai virzulis iestrēdzis
- Kloķvārpsta iestrēgusi
- Savienojuma stieņa tievgalis iestrēdzis
- Savienojuma stieņa resngalis iestrēdzis
- Pārnesums vai gultnis iestrēdzis
- Kurbuļa atlēciena atspere salūzusi
- Kurbuļa sprūdrata pārnesums neslēdzas

**Neplūst degviela**

- Degvielas tvertnē nav degvielas
- Degvielas tvertnes aizbāznis izslēgtā pozīcijā
- Aizsprostota degvielas vāciņa gaisa ventilācija
- Aizsērējis degvielas tvertnes vāciņš
- Degvielas līnija aizsērējusi
- Pludiņa vārsts aizsērējis

**Dzinējs ir pārplūdis**

- Pārāk augsts degvielas līmenis
- Nodilis pludiņa vārsts vai iestrēdzis atvērts
- Nepareiza iedarbināšanas tehnika (kad dzinējs ir pārplūdis, kurbulējiet ar pilnībā atvērtu droseli, lai vairāk gaisa tiek klāt dzinējam.)

**Nav dzirksteles vai tā ir vāja**

- Aizdedzes svece ir netīra, salūzusi, vai sprauga ir nepareizi ieregulēta
- Aizdedzes sveces vāciņš vai augstsprieguma vadi bojāti
- Aizdedzes sveces vāciņš nepareizi saskaras
- Nepareizs aizdedzes sveces tips
- Aizdedze bojāta
- Aizdedzes spole bojāta
- Aizdedzes spoles pretestība bojāta/atvienota
- CDI stators bojāts
- Īssavienojums vai pārtrauce vados

**Nepareizs degvielas un gaisa maisījums**

- Nepareizi ieregulēta tukšgaitas regulēšanas skrūve
- Lēnais sprauslas vai gaisa kanāls aizsērējis
- Gaisa attīrīšanas elements aizsērējis, nepietiekami noblīvēts vai arī nav uzstādīts
- Iedarbināšanas sprausla aizsērējusi

**Zema kompresija**

- Aizdedzes svece ir vaļīga
- Nepietiekami piestiprināta cilindra galva
- Vaļīgs cilindra uzgrieznis
- Cilindrs vai virzulis iestrēdzis
- Virzuļa gredzens nodilis, vājš, salūzis vai lipīgs
- Virzuļa gredzena malu klīrenss pārāk liels
- Cilindra galvas paplāksne bojāta
- Cilindra galva saliekta
- Cilindra paplāksne bojāta
- Brīvplūdes vārsts bojāts

**Slikta maza ātruma veiktspēja–**

**Vāja dzirkstele**

- Aizdedzes svece ir netīra, salūzusi, vai sprauga ir nepareizi ieregulēta
- Aizdedzes sveces vāciņš vai augstsprieguma vadi bojāti
- Aizdedzes sveces vāciņš saīsinājies vai tam nav pietiekama kontakta
- Nepareizs aizdedzes sveces tips
- Aizdedze bojāta
- Aizdedzes spole bojāta
- CDI stators bojāts

**Nepareizs degvielas un gaisa maisījums**

- Nepareizi ieregulēta tukšgaitas regulēšanas skrūve
- Lēnais sprauslas vai gaisa kanāls aizsērējis
- Gaisa attīrīšanas elements aizsērējis, nepietiekami noblīvēts vai arī nav uzstādīts
- Iedarbināšanas plunžeris iestrēdzis atvērts
- Karburatorā degvielas līmenis pārāk augsts vai pārāk zems
- Aizsprostota degvielas tvertnes gaisa ventilācija
- Karburatora turētājs vaļīgs
- Gaisa ieplūdes vads vaļīgs

**Zema kompresija**

- Aizdedzes svece ir vaļīga
- Nepietiekami piestiprināta cilindra galva
- Vaļīgs cilindra uzgrieznis
- Cilindrs vai virzulis iestrēdzis
- Virzuļa gredzens nodilis, vājš, salūzis vai lipīgs
- Virzuļa gredzena malu klīrenss pārāk liels
- Cilindra galvas paplāksne bojāta
- Cilindra galva saliekta
- Cilindra paplāksne bojāta
- Brīvplūdes vārsts bojāts

**KIPS atveres iestrēgušas atvērtas**

- KIPS izplūdes vārsts iestrēdzis atvērts (vārsts aizsērējis vai piesārņots ar oglekļa nogulsnēm)
- KIPS izplūdes vārsti samontēti nepareizi
- Izplūdes kompensatora atspere bojāta
- Izplūdes vārsta darbības stienis aizsērējis
- KIPS stienis aizsērējis cilindrā

**Citi**

- Aizdedze bojāta
- Transmisijeļļas viskozitāte pārāk augsta
- Bremžu piesalšana

**Slikta vai neliela veiktspēja–**

**Aizdedze nepareiza**

- Aizdedzes svece ir netīra, bojāta, vai sprauga ir nepareizi ieregulēta
- Aizdedzes sveces vāciņš vai augstsprieguma vadi bojāti
- Aizdedzes sveces vāciņš saīsinājies vai tam nav pietiekama kontakta
- Nepareizs aizdedzes sveces tips
- Aizdedze bojāta
- Aizdedzes spole bojāta
- CDI stators bojāts

**Nepareizs degvielas un gaisa maisījums**

- Galvenā sprausla aizsērējusi vai ir nepareiza izmēra
- Sprauslas adata vai adatas sprausla nodilusi
- Sprauslas adatas skava ir nepareizi novietota
- Karburatorā degvielas līmenis pārāk augsts vai pārāk zems

- Gaisa sprauslas vai gaisa kanāls aizsērējis
- Gaisa attīrīšanas elements aizsērējis, nepietiekami noblīvēts vai arī nav uzstādīts
- Iedarbināšanas plunžeris iestrēdzis atvērts
- Degvielas padeve karburatorā nav pietiekama
- Degviela piesārņota ar ūdeni vai svešķermeņiem
- Aizsprostota degvielas tvertnes gaisa ventilācija
- Karburatora turētājs vaļīgs
- Gaisa ieplūdes vads vaļīgs
- Aizsērējis degvielas tvertnes vāciņš
- Degvielas līnija aizsērējusi

**Zema kompresija**

- Aizdedzes svece ir vaļīga
- Nepietiekami piestiprināta cilindra galva
- Vaļīgs cilindra uzgrieznis
- Cilindrs vai virzulis iestrēdzis
- Virzuļa gredzens nodilis, vājš, salūzis vai lipīgs
- Virzuļa gredzena malu klīrenss pārāk liels
- Cilindra galvas paplāksne bojāta
- Cilindra galva saliekta
- Cilindra paplāksne bojāta
- Brīvplūdes vārsts bojāts

**Nepareiza akcelerācija**

- Iedarbināšanas plunžeris iestrēdzis atvērts
- Karburatorā degvielas līmenis pārāk augsts vai pārāk zems
- Galvenā sprausla aizsērējusi
- Droseles vārsts pilnībā neatveras
- Gaisa attīrīšanas elements aizsērējis
- Trokšņa slāpētājs aizsērējis
- Degviela piesārņota ar ūdeni vai svešķermeņiem
- Cilindra izplūdes atvere aizsērējusi
- Bremžu piesalšana
- Sajūga slīdēšana
- Dzinējs pārkarsis
- Transmisijeļļas līmenis pārāk augsts
- Transmisijeļļas viskozitāte pārāk augsta
- Kloķvārpstas gultnis nodilis vai bojāts

**KIPS atveres iestrēgušas aizvērtas**

- KIPS izplūdes vārsti iestrēguši aizvērti (vārsts aizsērējis vai piesārņots ar oglekļa nogulsnēm)
- KIPS izplūdes vārsti samontēti nepareizi
- KIPS atveres aizsērējušas (piesārņotas ar oglekli)
- Izplūdes vārsta darbības stienis aizsērējis
- KIPS stienis aizsērējis cilindrā

**Klauvēšana**

- Uz degkameras izveidojies ogleklis
- Degvielas kvalitāte zema vai tā ir nepareiza tipa
- Nepareizs aizdedzes sveces tips
- Aizdedze bojāta

**Dzinējs pārkarsis–**

**Aizdedze nepareiza**

- Aizdedzes svece ir netīra, salūzusi, vai sprauga ir nepareizi ieregulēta
- Nepareizs aizdedzes sveces tips
- Aizdedze bojāta

**Nepareizs degvielas un gaisa maisījums**

- Galvenā sprausla aizsērējusi vai ir nepareiza izmēra
- Karburatorā degvielas līmenis pārāk zems
- Karburatora turētājs vaļīgs
- Gaisa attīrīšanas elements aizsērējis, nepietiekami noblīvēts vai arī nav uzstādīts
- Gaisa ieplūdes vads slikti blīvēts

**Kompresija ir augsta**

- Uz degkameras izveidojies ogleklis

**Dzinēja pārslodze**

- Bremžu piesalšana
- Sajūga slīdēšana
- Transmisijeļļas līmenis pārāk augsts
- Transmisijeļļas viskozitāte pārāk augsta

**Nepietiekama eļļošana**

- Transmisijeļļas līmenis pārāk zems
- Transmisijeļļas kvalitāte zema vai tā ir nepareiza tipa

**Nepareizs dzesēšanas process**

- Dzesēšanas šķidruma līmenis pārāk zems
- Dzesēšanas šķidrums sabojāts

**Dzesēšanas sistēmas sastāvdaļas bojātas**

- Radiators aizsērējis
- Radiatora vāciņš bojāts
- Ūdens sūknis negriežas

**Sajūga darbība nepareiza–**

**Sajūga slīdēšana**

- Sajūga svirai nav brīvgājiena
- Sajūga trose ir nepareizi ieregulēta
- Sajūga trose ir bojāta
- Sajūga plāksne nodilusi vai salocīta
- Sajūga atspere salūzusi vai vaļīga
- Sajūga atlaišanas mehānisms bojāts
- Sajūga grozs vai karkass nevienmērīgi nolietojies

**Sajūgs atbrīvojas nepareizi**

- Sajūga svira pārāk liels brīvgājiens
- Sajūga plāksne salocīta vai pārāk raupja
- Sajūga atsperes spriegojums nevienmērīgs
- Transmisijeļļa nolietojusies
- Transmisijeļļas viskozitāte pārāk augsta
- Transmisijeļļas līmenis pārāk augsts
- Sajūga korpuss sastindzis uz piedziņas ass
- Sajūga atlaišanas mehānisms bojāts

**Pārnesumu pārslēgšana nepareiza –**

**Transmisija neslēdzas pārnesumā; ātruma pārslēga svira neatgriežas**

- Sajūgs neatbrīvojas
- Ātrumu pārslēgšanas dakša saliekta vai iestrēgusi
- Ātruma pārslēgs iestrēdzis uz ass
- Ātruma pārslēgšanas statījuma svira sasaistīta
- Ātruma pārslēga atspere vaļīga vai salūzusi
- Ātruma pārslēga atsperes tapa vaļīga
- Ātruma pārslēga mehānisma sviras atspere salūzusi
- Ātruma pārslēga mehānisma svira salūzusi
- Ātruma pārslēga cilindrs bojāts

**Transmisija lec ārā no ātruma**

- Ātrumu pārslēgšanas dakša nodilusi
- Ātrumu pārslēga grope nodilusi
- Ātrumu pārslēga sprūdi un/vai sprūdu gropes nodilušas
- Ātrumu pārslēga cilindra grope nodilusi
- Ātrumu pārslēga statījuma svira vaļīga vai bojāta
- Ātrumu pārslēgšanas dakšas tapa nodilusi
- Piedziņas ass, dzenamā vārpsta un/vai ātruma pārslēga ierievji nodiluši

**Transmisija izlaiž ātruma pārslēgus**

- Ātrumu pārslēga statījuma svira vaļīga vai bojāta
- Ātruma pārslēga mehānisma sviras atspere salūzusi

**Dzinēja troksnis nav normāls–**

**Klauvēšana**

- Aizdedze bojāta
- Uz degkameras izveidojies ogleklis
- Degvielas kvalitāte zema vai tā ir nepareiza tipa
- Nepareizs aizdedzes sveces tips
- Dzinējs pārkarsis

**Virzulis pārāk straujš**

- Virzuļa klīrenss pārāk liels
- Cilindrs vai virzulis iestrēdzis
- Savienojuma stienis saliekts
- Virzuļa tapa vai virzuļa tapas caurumi nodiluši

**Citi trokšņi**

- Savienojuma stieņa tievgaļa klīrenss pārāk liels
- Savienojuma stieņa resngaļa klīrenss pārāk liels
- Virzuļa gredzens nodilis, bojāts vai iestrēdzis
- Virzulis iestrēdzis vai bojāts
- Cilindra galvas paplāksnei noplūde
- Izplūdes caurulei ir noplūde pie cilindra galvas
- Kloķvārpstas izskrējiens pārāk liels
- Dzinēja balsti vaļīgi
- Kloķvārpstas gultnis nodilis
- Galvenais pārnesums nodilis vai ieplaisājis

**Nenormāls piedziņas pārvada troksnis–**

**Sajūga troksnis**

- Sajūga apvalka/berzes plāksnes klīrenss pārāk liels
- Sajūga apvalka pārnesuma/galvenā pārnesuma brīvgājiens pārāk liels
- Metāla šķemba iestrēgusi sajūga apvalka pārnesuma zobos

**Transmisijas troksnis**

- Kloķa apvalka gultnis nodilis vai bojāts
- Transmisijas pārnesums nodilis vai ieplaisājis
- Metāla šķemba iestrēgusi pārnesuma zobos
- Transmisijeļļas līmenis vai viskozitāte pārāk zema
- Kurbuļa sprūdrata pārnesums nepareizi atbrīvojas no kurbuļa
- Dzenamās vārpstas tukšgaitas pārnesums nodilis vai ieplaisājis

**Piedziņas ķēdes troksnis**

- Piedziņas ķēdes nokare nepareizi ieregulēta
- Piedziņas ķēde nodilusi
- Pakaļējais (-ie) un/vai dzinēja zobrats (-i) nodilis (-uši)
- Piedziņas ķēde par maz ieeļļota
- Pakaļējais ritenis nav pareizi iecentrēts

**Rāmja troksnis nenormāls–**

**Priekšējās dakšas troksnis**

- Eļļas līmenis vai viskozitāte pārāk zema
- Atspere salūzusi vai vaļīga
- Priekšējās dakšas gaisa spiediens augsts

**Aizmugures amortizatora troksnis**

- Amortizators bojāts

**Disku bremžu troksnis**

- Kluči nepareizi uzstādīti
- Kluču virsma slidena
- Bremžu disks saliekts
- Disku bremzes bojātas
- Bremžu cilindrs bojāts

**Citi trokšņi**

- Kronšteins, uzgriežņi, skrūves, u.c. nepareizi uzstādīti vai piestiprināti

**Izplūdes dūmi –**

**Pārāk balti**

- Akseleratora trose ir nepareizi ieregulēta

**Brūngani**

- Gaisa attīrīšanas elements aizsērējis
- Galvenā sprausla pārāk liela vai izkritusi
- Iedarbināšanas plunžeris iestrēdzis atvērts
- Karburatorā degvielas līmenis pārāk augsts

**Slikta vadība un/vai stabilitāte –**

**Stūres ragus grūti pagriezt**

- Kontroles trose nepareizi novirzīta
- Vadi nepareizi novirzīti
- Stūres kāta kontruzgrieznis pārāk ciešs
- Rullīšu gultnis bojāts
- Stūres rullīšu ceļam dobumi vai tas ir nodilis
- Stūres kāts nepareizi eļļots
- Stūres kāts saliekts
- Gaisa spiediens riepās pārāk zems

**Stūres ragi par daudz trīc vai vibrē**

- Riepas nodilušas
- Svārstsviras uzmava vai adatas gultnis bojāts
- Stīpa saliekta vai nav līdzsvarota
- Priekšējās un/vai pakaļējās ass izskrējiens pārāk liels
- Riteņu gultnis nodilis
- Stūres roktura skava vaļīga
- Stūres galvas uzgrieznis vaļīgs

**Stūres ragi velk uz vienu pusi**

- Rāmis saliekts
- Riteņi nav iecentrēti
- Svārstsvira saliekta vai savīta
- Svārstsviras mehānisma ass izskrējiens pārāk liels
- Stūre nepareizi ieregulēta
- Stūres kāts saliekts
- Priekšējās dakšas zari saliekti
- Priekšējās dakšas labajā/kreisajā pusē eļļas līmenis nevienmērīgs

**Amortizācija nav apmierinoša (atsperojums pārāk ciets)**

- Priekšējās dakšas eļļas līmenis pārāk liels
- Priekšējās dakšas eļļas viskozitāte pārāk augsta
- Priekšējās dakšas zari saliekti
- Priekšējās dakšas gaisa spiediens augsts
- Gaisa spiediens riepās pārāk augsts
- Aizmugures amortizators nepareizi ieregulēts

**Amortizācija nav apmierinoša (atsperojums pārāk mīksts)**

- Priekšējās dakšas eļļas līmenis nav pietiekams un/vai tajā ir eļļas noplūde
- Priekšējās dakšas eļļas viskozitāte pārāk zema
- Priekšējās dakšas un/vai aizmugures amortizatora atspere vaļīga
- Aizmugures amortizatoram ir gāzes noplūde
- Aizmugures amortizators nepareizi ieregulēts

**Slikta bremžu veiktspēja –**

- Gaiss bremžu līnijā
- Bremžu kluči vai diski nodiluši
- Bremžu šķidruma noplūde
- Bremžu disks saliekts
- Bremžu kluči ar sārņiem
- Bremžu šķidrums piesārņots
- Primārā un/vai sekundārā galvenā cilindra vāciņš (-i) bojāts (-i)
- Galvenais cilindrs saskrāpēts
- Bremzes nepareizi ieregulētas (sviras vai pedāļa brīvgājiens pārāk liels)

# DZINĒJA UN PIEKARES NOREGULĒŠANA

## Karburatora noregulēšana

Noregulēt karburatoru nav nekāda lielā māksla, kā daudzi sacīkšu braucēji uzskata. Jāiemācās tikai pamata zināšanas par karburatora sastāvdaļu noteikšanu un funkcijām, kā arī par to, kā tās darbojas kopā, lai paveiktu savu darbu labi.

**Maisījuma ieregulēšana atkarībā no temperatūras un augstuma attiecības**

| Stāvoklis* | Maisījums būs | Ieregulēšana |
|---|---|---|
| Auksts gaiss | plānāks | biezāks |
| Silts gaiss | biezāks | plānāks |
| Sauss gaiss | plānāks | biezāks |
| Mazs augstums | standarta | nav |
| Liels augstums (virs 1 500 m vai 4 000 pēdām) | biezāks | plānāks |

*pie konstanta atmosfēras spiediena un mitruma galvenās sprauslas izmēram jābūt no viens līdz piecām reizēm lielākam vai mazākam, un dzinējs jāpārbauda līdz tam, kamēr tā jauda ir maksimāla.

*Nepareiza maisījuma pazīmes*

Ja Jūsu motociklam parādās viena vai vairākas no turpmāk minētām pazīmēm, iespējams, būs jāregulē karburators. Taču pirms ikviena mēģinājuma pārliecinieties, ka viss pārējais ir labā stāvoklī un pareizi noregulēts. Pārbaudiet aizdedzes sveces stāvokli, pārbaudot, vai aizdedzes apsteidze ieregulēta pareizi, apkopiet gaisa attīrīšanas elementu un attīriet trokšņa slāpētāju no oglekļa.

Ja Jūsu motocikls uz noteiktas trases ir pareizi braucis, bet pēc tam vadāmība kļuvusi slikta ar tiem pašiem karburatora uzstādījumiem, problēma gandrīz vienmēr ir kur citur; šajā gadījumā, mainot karburatora uzstādījumus, iespējams, tikai veltīgi tērēsiet laiku.

**Pazīmes, kad maisījums ir pārāk biezs**

| | |
|---|---|
| ○ | Slikta akselerācija |
| ○ | Nav aizdedzes pie maziem dzinēja apgriezieniem |
| ○ | Par daudz dūmu |
| ○ | Aizdedzes sveces aizsērēšana |
| ○ | „Dziļš“ troksnis izplūdes sistēmā |

### Pazīmes, kad maisījums ir pārāk plāns

| | |
|---|---|
| ○ | Džinkstēšana vai grabēšana |
| ○ | Neparasta un dīvaina akselerācija |
| ○ | Tādas pašas, kādas ir, kad beidzas degviela |
| ○ | Liela dzinēja temperatūra |

Ja džinkst vai grab, pārliecinieties, vai benzīns ir svaigs un oktāna skaitlis pietiekami liels. Jūs varat pamēģināt arī cita zīmola benzīnu ar augstu oktāna skaitli.

*Ieregulēšana*

Karburatoru noregulē, nomainot vai ieregulējot sprauslas adatu, galveno sprauslu un lēno sprauslu (palīgsprauslu), kas regulē degvielas plūsmu, kā arī propelleri, kas regulē gaisa plūsmu.

Turpmāk redzamajā tabulā uzrādīts katras sastāvdaļas darbības diapazons. Ievērojiet, ka darbības diapazoni daļēji sakrīt, ja droseles vārsts atveras.

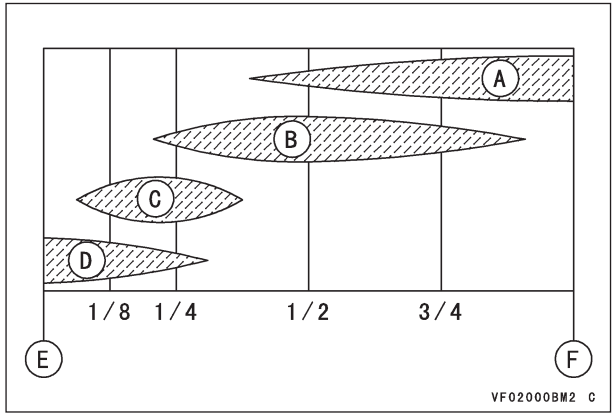


**A. Galvenā sprausla**
**B. Sprauslas adata (aizspiestā veidā)**
**C. Sprauslas adata (taisnā stāvoklī)**
**D. Propelleris un lēnā sprausla (palīgsprausla)**
**E. Aizvērtā stāvoklī**
**F. Pilnībā atvērtā stāvoklī**

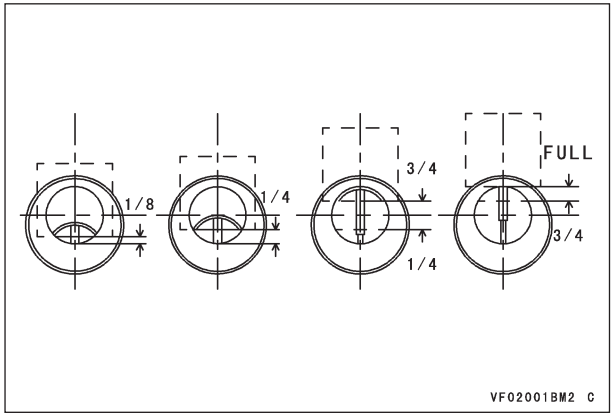


Ja Jūs pamanāt īpašas pārāk bieza vai plāna maisījuma pazīmes noteiktā darbības diapazonā, lietojiet šo tabulu, lai noteiktu, kuras sastāvdaļas jāieregulē. Lietojiet turpmāko informāciju, lai lemtu par to, kādas izmaiņas veiksiet.

**Galvenā sprausla –**

Galvenajai sprauslai ir vislielākā iedarbība, kad akcelerācijas diapazons ir no ½ līdz pilnam. Galvenās sprauslas apakšpusē vai uz sāna iespiestais numurs norāda uz sprauslas cauruma diametru, kas mēra degvielu. Jo lielāks galvenās sprauslas numurs, jo lielāks cauruma diametrs un vairāk degvielas varēs plūst; tādējādi lielāki numuri norāda uz biezāku sprauslas strūklu; mazāki numuri nozīmē plānāku sprauslas strūklu. Vienā reizē veiciet galvenās sprauslas izmaiņas par vienu izmēru.

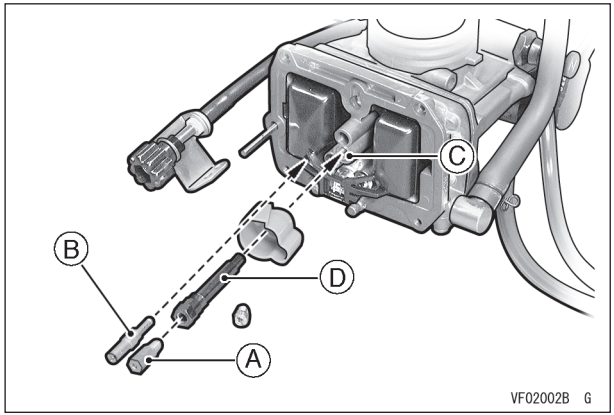


**A. Galvenā sprausla**
**B. Lēnā sprausla**
**C. Sprauslas adata**
**D. Adatas sprausla**

## ⚠ BRĪDINĀJUMS

**Benzīns ir ārkārtīgi ugunsnedrošs un zināmos apstākļos var uzliesmot. Nekad nesmēķējiet, kad darbojaties ar karburatoru.**

**Pārliecinieties, ka teritorija ir labi vēdināta un tajā neatrodas liesmas vai dzirksteļu avoti; tajā skaitā ir arī signāllampiņas izmantošana.**

**Sprauslas adata –**

Sprauslas adatas un adatas sprauslas caurumam kopā ir vislielākā efektivitāte pie 1/4 līdz 3/4 akseleratora diapazona. Adata virzās iekšā un ārā adatas sprauslas caurumā.

Tā kā adata ir konusveida, tās pozīcija adatas sprauslā nosaka degvielas daudzumu, kas var izplūst cauri. Sprauslas adatas augšgalā ir piecas gropes, kurās ir skava. Šī skava ievieto sprauslas adatu droseles vārstā, kas atbilst adatas sprauslas cauruma sprauslas adatai).
Virzot skavu uz leju, adata izvirzīsiet vairāk ārā no sprauslas; maisījums tādā veidā kļūst biezāks. Virzot skavu uz augšu, maisījums kļūst plānāks.
Vienā reizē skavas pozīciju mainiet par vienu soli.
Sprauslas adatas taisnā daļa ietekmē akcelerācijas atbildes reakciju uz mazāku droseles atvēršanos.

**Skavas pozīcija**

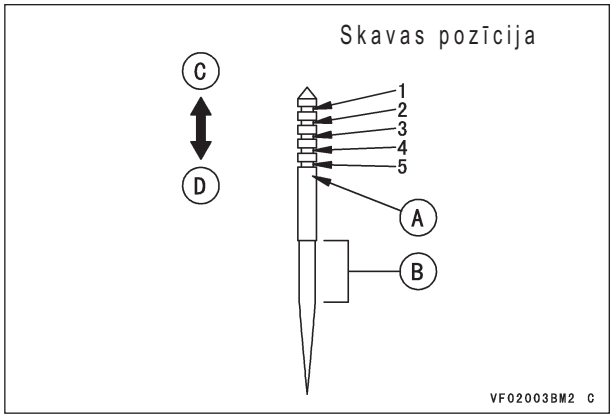


**A. Sprauslas adatas numurs**
**B. Taisnā daļa**
**C. Plānāks**
**D. Biezāks**

**Lēnā sprausla (palīgsprausla) un propelleris (palīgpropelleris) –**

Lēnā sprausla (palīgsprausla) un propelleris kontrolē maisījumu diapazonā no aizvērta stāvokļa līdz 1/8 akcelerācijai, bet no tā diapazona līdz pilnai akcelerācijai tām ir maza ietekme. Lai ieregulētu maisījumu šajā diapazonā, propelleri var pagriezt, lai izmainītu gaisa plūsmu, vai arī lēno sprauslu (palīgsprauslu) var nomainīt, lai izmainītu degvielas plūsmu. Sāciet, pagriežot propelleri. Ieskrūvējot propelleri, maisījums kļūst biezāks. Propellera specifikācijas nosaka pagriezienu skaitu, lai to izskrūvētu no nedaudz ieskrūvētas pozīcijas.
Uz lēnās sprauslas (palīgsprauslas) ir iespiests numurs, kas norāda tās izmēru; jo lielāks ir šis numurs, jo biezāks maisījums. Lēno sprauslu (palīgsprauslu) noregulējiet par vienu pozīciju, un propelleri ieregulējiet precīzi.

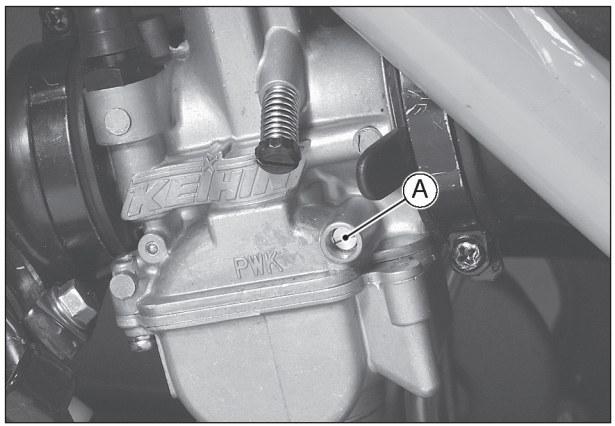


**A. Propelleris**

*Pārbaudes braucieni*

- Iestatot standarta karburatora uzstādījumus, iesildiet dzinēju, brauciet divus vai trīs trases apļus un pārbaudiet aizdedzes sveces stāvokli, mainoties droseles atvērumiem

**Degvielas un gaisa maisījums iestatīšana**

| Aizdedzes sveces izolācijas materiāla stāvoklis | Maisījums |
|---|---|
| Sauss un gaiši dzeltenbrūnā krāsā | pareizs |
| Bālgana krāsa | pārāk plāns |
| Mitrs un nokvēpis | pārāk biezs |

★ Ja aizdedzes sveces izolācijas materiāls ir bālgans, degvielas un gaisa maisījums ir pārāk plāns. Palieliniet galvenās sprauslas lielumu par vienu izmēru.

★ Ja aizdedzes sveces izolācijas materiāls ir mitrs, degvielas un gaisa maisījums ir pārāk biezs. Samaziniet galvenās sprauslas lielumu par vienu izmēru.

- Noregulējiet karburatoru tā, lai dzinējs sniedz pietiekamu jaudu pie visiem droseles atvērumiem.

**PIEZĪME**

○ *Ja gaisa un degvielas maisījums ir pārāk plāns, dzinējam ir tieksme pārkarst un tas var iestrēgt. No otras puses, ja gaisa un degvielas maisījums ir pārāk biezs, aizdedzes svece kļūst mitra, kā rezultātā vairs nav aizdedzes. Maisījuma biezums mainās atkarībā no atmosfēras apstākļiem (spiediena, mitruma un temperatūras).*
*Ieregulējiet karburatoru, ņemot vērā šādus nosacījumus.*

*Augstuma un temperatūras regulēšanas faktori*

**PIEZĪME**

○ *Lai turpmākos nosacījumus varētu izpildīt, Jums par pamatu jāizmanto standarta uzstādījumi.*
*Nemainiet uzstādījumus, kamēr neesat noteikuši, kuri ir vajadzīgi. Visu specifikāciju pamatā ir noteiktās degvielas eļļas izmantošana.*

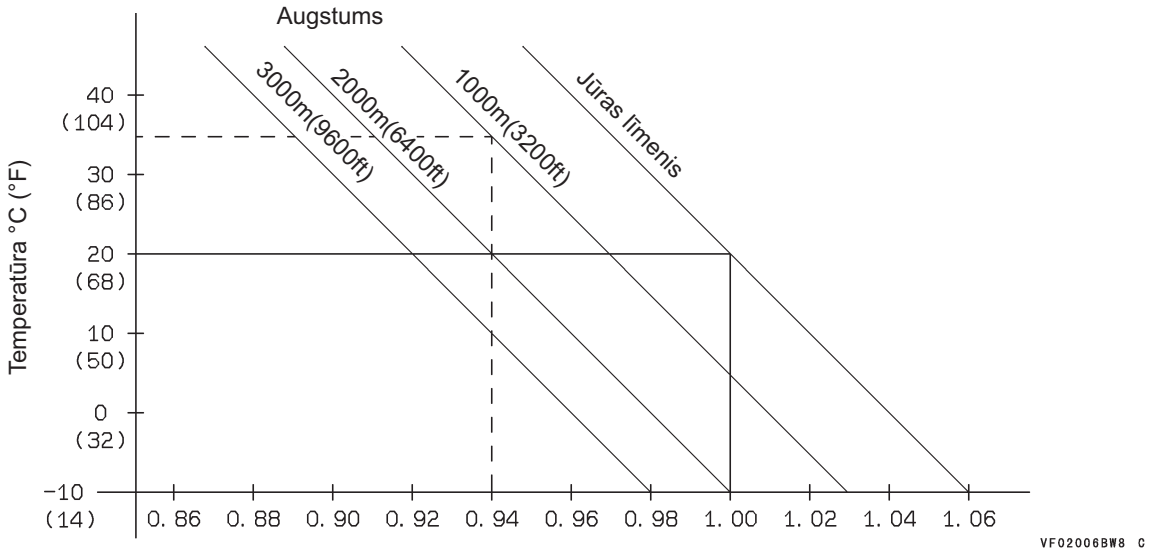


**Sprauslas adatas un propellera regulēšana**

| Regulēšana | 1,06 vai vairāk | 1.06 – 1.02 | 1.02 – 0.98 | 0.98 – 0.94 | 0,94 vai mazāk |
|---|---|---|---|---|---|
| Sprauslas adatas uzstādījumi | pazeminiet skavu par vienu pozīciju | tas pats | | | palieliniet skavu par vienu pozīciju |
| Propellera atvere | piegrieziet ciešāk par vienu pagriezienu | piegrieziet ciešāk par 1/2 | tas pats | pagrieziet vaļīgāk par 1/2 | pagrieziet vaļīgāk par vienu pagriezienu |

- Nosakiet augstuma un temperatūras regulēšanas faktoru.
- Nosakiet pareizo lēno sprauslu (palīgsprauslu) un pareizo sprauslu.
- Izmainiet sprauslas adatas skavas pozīciju un propellera atveri atbilstoši attiecīgajai tabulai iepriekšējā lappusē.
- Skatiet Jūsu motociklam piemērotas Īpašnieka rokasgrāmatas nodaļas „DZINĒJA UN PIEKARES NOREGULĒŠANA“ sadaļu Karburatora noregulēšana angļu valodas izdevumā vai arī sazinieties ar pilnvarotu Kawasaki pārstāvi, lai uzzinātu par karburatora noregulēšanu.

## Piekares noregulēšana

*Ievads*

Neviena motocikla ieregulēšanas daļa nav tik kritiska kā pareiza piekares noregulēšana. Ar nepareizi noregulētu piekari pat vislabākais motocikla vadītājs nepanāks vislabāko mehānisma veiktspēju. Piemērojiet piekari motocikla vadītājam un trases apstākļiem.

REGULĒJOT PIEKARI, ATCERIETIES ŠĀDAS NOZĪMĪGAS LIETAS:

- Ja motocikls ir jauns, “uzsāciet lietot“ piekari, vismaz vienu stundu braucot, pirms veicat uzstādījumu novērtēšanu vai izmaiņas.
- Regulējot piekari, jāņem vērā trīs galvenie faktori: MOTOCIKLA VADĪTĀJA SVARS, MOTOCIKLA VADĪTĀJA SPĒJAS, un TRASES APSTĀKĻI. Papildus jāņem vērā MOTOCIKLA VADĪTĀJA BRAUKŠANAS STILS un NOVIETOJUMS uz motocikla.
- Pirms piekares uzstādījumu mainīšanas, veiciet pārbaudi, izmainot savu braukšanas pozu vai novietojumu, lai pārbaudītu, vai tas ir problēmas cēlonis, vai nē.
- Ir prātīgi ieregulēt piekari tā, lai tā būtu piemērota motocikla vadītāja atbalsta punktiem. Ja jūs braucat ātri līkumos, ieregulējiet piekari tā, lai varētu līkumos izbraukt ātri.
- Uzstādījumus mainiet pakāpeniski pa solim. Mazliet regulējot, var ļoti ātri pārāk daudz ieregulēt.
- Priekšējā un pakaļējā piekare vienmēr jālīdzsvaro; kad vienu izmaina, otru, iespējams, arī ir attiecīgi jāieregulē.

- Novērtējot piekares veiktspēju, motocikla vadītājam jācenšas braukt vienmērīgi un jānosaka braukšanas rezultāti. Tādu faktoru, kā, piem., izmaiņu motocikla vadītāja pozīcijā un noguruma palielināšanas rezultātā var rasties maldīgi priekšstati par vajadzīgo ieregulēšana.
- Kad ir noteikti pareizi uzstādījumi attiecīgai trasei, tie jāpieraksta, lai nākamreiz, kad brauksiet pa tādu pašu trasi, tos zinātu.
- Ieeļļojiet svārstsviras gultņus un UNI -TRAK® piekari pēc lietošanas uzsākšanas un ik pēc 5 sacīkstēm, lai neradītos berze no piekares darbības.

*Priekšējā dakša*

**Priekšējās dakšas eļļas līmenis –**

Dakšas eļļas līmeni dakšas caurulē iespējams regulēt. Izmaiņas dakšas eļļas līmenī daudz neietekmēs atsperes spēku pie dakšas brīvgājiena augstākā diapazona, taču tās ievērojami ietekmēs zemāko diapazonu.

- Kad eļļas līmenis ir paaugstināts, gaisa atspere kļūst daudz atsperīgāka un priekšējās dakšas darbība ir jūtami “cietāka“ dakšas brīvgājiena tālākajā diapazonā netālu no zemākā diapazona.
- Kad eļļas līmenis ir pazeminināts, gaisa atspere kļūst mazāk atsperīga un priekšējās dakšas darbība nav tik “cieta“ dakšas brīvgājiena tālākajā diapazonā.

**Dakšas eļļas līmeņa ietekme uz dakšas gājienu**

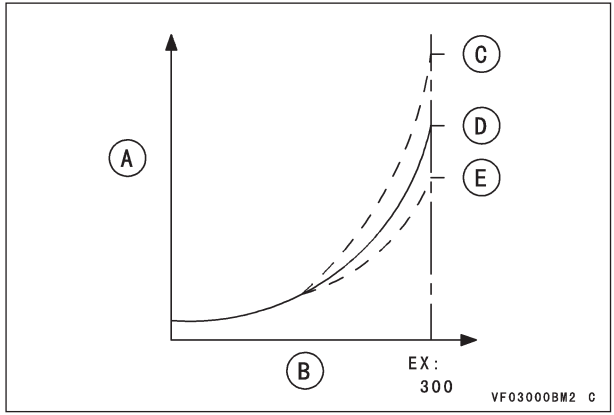


**A. Svars**
**B. Dakšas gājiens**
**C. Palielināts līmenis**
**D. Standarta eļļas līmenis**
**E. Samazināts līmenis**

Dakšas eļļas līmeņa izmaiņas efektīvi ietekmē dakšas brīvgājiena tālāko diapazonu. Ja novērojama dakšas ielīkšana, paceliet dakšas eļļas līmeni ik par 10 mm (0,4 collām). Tas izmainīs sekundārās atsperes veiktspēju.

**Priekšējās dakšas eļļas līmeņa ieregulēšana –**

- Ieregulējiet priekšējās dakšas eļļas līmeni (skat. Dakšas eļļas līmeņa ieregulēšana sadaļā Priekšējā dakša nodaļā Tehniskā apkope un regulēšana).

*Nepareizu uzstādījumu problēmu novēršana*

Turpmāk uzskaitītas dažas nepareizu piekares uzstādījumu pazīmes, kā arī visizplatītākie līdzekļi, kā tos pareizi noregulēt. Pareizi iespējams ieregulēt, meistarīgi un metodiski ievērojot šajā nodaļā sniegto informāciju. Taču tas nenozīmē, ka Jums jābūt meistaram vai apmācītam tehniķim. Vienkārši lēnām apdomājieties par, Jūsuprāt, vajadzīgajām izmaiņām, pārbaudiet tās un salīdziniet ar šeit aprakstītām pazīmēm un problēmu novēršanu, pamazām mazos solīšos veiciet izmaiņas un pierakstiet visas veiktās izmaiņas un to ietekmi.

**Priekšējās dakšas nepareizas ieregulēšanas pazīmes –**

*Pārāk cieta*

**Atspere pārāk stīva**

- Atlēciena vai kompresijas amortizācija nepareizi ieregulēta.
- Atspere pārāk cieta
- Pārāk augsts eļļas līmenis
- Eļļas viskozitāte pārāk zema

**Dakšas gājiena galā piekare sastingst**

- Dakšas eļļas līmenis pārāk augsts
- Dakšas gaisa spiediens augsts

**Atspere ir kārtībā, bet piekare pārāk cieta**

- Eļļas viskozitāte pārāk zema
- Dakšas eļļas piesārņota
- Dakšas gaisa spiediens augsts

*Pārāk mīksta*

**Priekšējā dakša pārāk daudz darbinās, bremzējot un samazinot ātrumu**

- Dakšas eļļas līmenis pārāk zems
- Atsperes pārāk mīkstas
- Pārāk augsta eļļas viskozitāte
- Dakšas eļļas piesārņota
- Atlēciena un/vai kompresijas amortizācija nepareizi ieregulēta.

**Aizmugures amortizatora nepareizas ieregulēšanas pazīmes –**

*Pārāk cieta*

**Piekare pārāk stīva**

- Kompresijas amortizācijas pārāk liela
- Atspere pārāk cieta

**Atspere ir kārtībā, bet piekare pārāk cieta**

- Disbalanss starp atsperi un atlēciena amortizāciju (atlēciena amortizācija pārāk zema)
- Atsperes pirmspriedze pārāk liela (cieta)

*Pārāk mīksta*

**Novērojama ielīkšana, piezemējoties pēc augsta lēciena (pārējais viss ir kārtībā)**

- Atsperes pirmspriedze pārāk mīksta vai kompresijas amortizācija pārāk mīksta
- Atspere pārāk mīksta
- Aizmugures amortizatora eļļa piesārņota

*Pareizu uzstādījumu noteikšana*

**Standarta uzstādījumi –**

Rūpnīcā motocikls ir uzstādīts vidēja svara motocikla vadītājam ar vidēju braukšanas spēju.
Tāpēc, ja īstā motocikla vadītāja svars ievērojami atšķiras (mazāks vai lielāks), vai arī viņa braukšanas pieredze un spēja ir daudz lielāka par vidējo līmeni, iespējams, ka būs jāieregulē pamata piekares uzstādījumi.

*Piekares atkārtota pamata ieregulēšana*

**Piekares regulēšana atbilstoši zemes virsmai**

| | |
|---|---|
| Gluds ceļš | Mīkstāka atspere |
| Nelīdzens ceļš | Cietāka atspere |

**Piekares regulēšana atbilstoši braucēja pieredzei**

| | |
|---|---|
| Iesācējs | mīkstāka atspere ar lielāku atlēciena amortizāciju |
| Pieredzējis braucējs | cietāka atspere |

**Piekares regulēšana atbilstoši braucēja svaram**

| | |
|---|---|
| Liels svars | cietāka atspere |
| Mazs svars | mīkstāka atspere |

**Piekares regulēšana atbilstoši trases tipam**

| | |
|---|---|
| Daudz līkumu | Mazliet pazeminiet priekšgalu. [Palieliniet dakšas caurules izvirzījumu virs dakšas augšējās skavas par 5 mm (0,2 collām)]. Tādējādi paātrinās stūrēšana un uzlabojas pagriešanās spēja. |
| Ātrumtrase | Mazliet paaugstiniet priekšgalu. [Samaziniet dakšas caurules izvirzījumu virs dakšas augšējās skavas par 5 mm (0,2 collām)]. Tādējādi palēninās stūrēšana un uzlabojas veiktspēja pie liela ātruma. |
| Dziļas ieplakas vai smilšaina zeme | Mazliet paaugstiniet priekšgalu, lai iegūtu stabilitāti. |

Pēc šo sākotnējo regulējumu veikšanas uzsāciet faktisko izmēģināšanu un novērtēšanu uz trases.
Atcerieties turpmākos norādījumus, kad no jauna ieregulējat piekari.

- Vienmēr izmaiņas veiciet pa maziem solīšiem.
- Motocikla vadītājam jābūt konsekventam, novērtējot piekares veiktspēju.
- Izmainot priekšējo piekari, iespējams, būs jāveic izmaiņas pakaļējā arī, un otrādi.

*Priekšējās un pakaļējās piekares savienojamības pārbaude*

Izmantojiet šo procedūru, lai noteiktu, vai piekare ir pieņemami līdzsvarota.

- Turiet motociklu stateniski (noņemiet sānu balstu).
- Stāvot pie motocikla, viegli pavelciet bremžu sviru, novietojiet vienu kāju uz kāju balsta, kas atrodas Jums vistuvāk, un stipri nospiediet uz leju. Ja motocikls paliek tajā pašā līmenī, kad amortizācija ir saspiesta, atsperu proporcijas ir labi līdzsvarotas.
- Uzsēdieties jāteniski uz motocikla, ieņemiet braukšanas pozu un pārbaudiet, vai motocikls ir horizontālā pozīcijā.

Ja viens gals ir ievērojami zemāks par otru, priekšpuse un aizmugure nav līdzsvarota un jāieregulē no jauna, lai iegūtu labāku līdzsvaru.

Lai arī šī ir viena no efektīvākajām ieregulēšanas procedūrām, piekares uzstādījumi var mainīties atkarībā no trases apstākļiem un motocikla vadītāja vēlmēm.

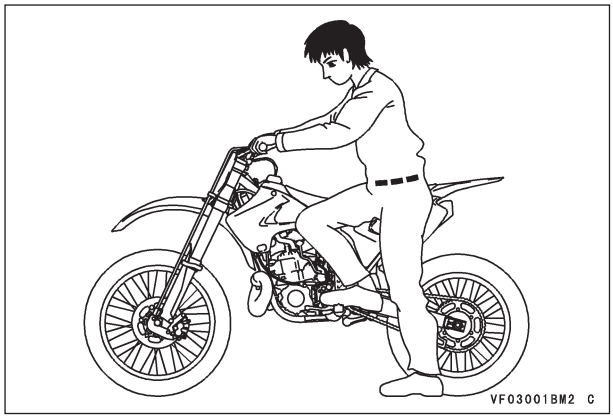


*Priekšējās un pakaļējās piekares problēmu novēršana*

**Priekšgals šūpojas, braucot lejā no kalna, vai arī grozās ārā no līkuma –**

Priekšējā piekare ir pārāk mīksta.

- Palieliniet kompresijas amortizāciju.
- Palieliniet dakšas eļļas līmeni par 10 mm (0,4 collām).
- Lietojiet citu cietāku atsperi pēc izvēles vai palieliniet atsperes pirmspriedzi.

**Priekšgals "izgriežas" vai ir pārāk jutīgs pagrieziennos (tieksme griezties uz iekšpusi) –**

Priekšējā piekare ir pārāk mīksta.

- Palieliniet kompresijas amortizāciju vai atlēciena amortizāciju.
- Palieliniet dakšas eļļas līmeni par 10 mm (0,4 collām).

## PIEZĪME

○ *Smagākiem vai pieredzējušākiem motocikla vadītājiem, iespējams, vajadzīga cietāka atspere.*

**Priekšgals stumjas ārā vai "izslīd" pagriezienos (priekšējam ritenim ir tieksme stumties ārā un nevis gūt "saķeri" pagriezienā) –**

Priekšējā piekare ir pārāk stīva.

- Samaziniet kompresijas amortizāciju vai atlēciena amortizāciju.
- No dakšas caurulēm izlaidiet mazliet gaisa.
- Samaziniet dakšas eļļas līmeni par 10 ~ 15 mm (0,4 ~ 0,6 collām).
- Lietojiet mīkstāku atsperi.

## PIEZĪME

○ *Vieglākiem vai mazāk pieredzējušiem motocikla vadītājiem, iespējams, vajadzīga mīkstāka atspere.*

**Priekšgals nereaģē uz mazām grambām straujos pagriezienos –**

Priekšējā piekare ir pārāk cieta.

- Samaziniet kompresijas amortizāciju vai atlēciena amortizāciju.
- Samaziniet dakšas eļļas līmeni par 10 ~ 15 mm (0,4 ~ 0,6 collām).
- Lietojiet mīkstāku atsperi.

**Pakaļgals "atsitas", kad bremzē uz grambām –**

Aizmugures amortizatora atlēciena amortizācija, iespējams, ir pārāk maza.

- Palieliniet atlēciena amortizāciju.

**Pakaļējai riepai nav "sakabes", griežot ārā no līkumiem (trūkst vilces spēka, griežoties ārā no līkumiem) –**

Aizmugures amortizators, iespējams, ir pārāk stīvs.

- Samaziniet aizmugures amortizatora atsperes pirmspriedzi.
- Samaziniet kompresijas amortizāciju.
- Lietojiet mīkstāku atsperi (tikai motocikla vadītājiem ar mazu svaru).

**Dakša sitas uz leju pēc liela augstuma lēciena (iespējams, nepareizas braukšanas pozas dēļ) –**

Atlēciena amortizācija ir pārāk mīksta vai atspere ir pārāk cieta.

- Palieliniet atlēciena amortizāciju.
- Samaziniet aizmugures amortizatora atsperes pirmspriedzi
- Samaziniet kompresijas amortizāciju.

**Priekšpuse un pakaļpuse sitas uz leju pēc lēciena lielā ātrumā (stiprs sitiens uz leju ir vienu vai divas reizes vienā aplī) –**

Priekšējā piekare ir pārāk mīksta.

- Palieliniet dakšas eļļas līmeni par 10 mm (0,4 collām).
- Lietojiet stiprāku dakšas atsperi.

Pakaļējā piekare ir pārāk mīksta.

- Palieliniet aizmugures amortizatora atsperes pirmspriedzi vai lietojiet cietāku atsperi.
- Palieliniet aizmugures amortizatora kompresijas amortizāciju vai lietojiet cietāku atsperi.

## PIEZĪME

○ *Pārbaudiet priekšējās un pakaļējās piekares savienojamību pēc ieregulēšanas.*

**Pakaļgals ielīkst pie maza ātruma –**

- Palieliniet atsperes pirmspriedzi līdz maksimālajam līmenim.

**Pakaļgals ielīkst pēc 3 vai 4 veiksmīgiem lēcieniem –**

- Samaziniet atlēciena amortizāciju.

**PIEZĪME**

- *Šī motocikla aizmugures amortizatora darbība var maldināt dažus vadītājus.*
- *Aizmugures amortizators ielīkst (pilna takta dēļ), kad motocikla un vadītāja kopējais svars ir pārāk liels atsperei un amortizācijai.*
- *Ielīkšanas sajūtu (kaut arī motocikls patiesībā neielīkst) var izraisīt motocikla svars un vadītāja nespēja tikt galā ar pārāk stīvu atsperojumu vai pārāk lielu amortizāciju.*
- *Pārbaudiet pakaļgala lēcienus un mēģiniet samazināt atsperes pirmspriedzi un amortizāciju, ja tā neatbilst ielīkšanai.*

## Ātrumu noregulēšana

Sekundārā pārnesuma izvēle (pakaļējais zobrats)

**A pályának megfelelő hátsó lánckerék kiválasztása**

| | |
|---|---|
| Gyors pálya | kicsi hátsó lánckerék |
| Sok kanyar vagy emelkedő | nagy hátsó lánckerék |
| Homokos vagy laza talaj | |

- Ja trasē ir daudz taisnu gabalu, sekundārais pārnesums jāsamazina tā, lai motocikla ātrumu varētu palielināt.
- Taču, ja trasē ir daudz līkumu vai kalnupejošu posmu, vai arī tā ir mitra, sekundārais pārnesums jāpalielina tā, lai pārnesumu pārslēgšana un ātruma palielināšana notiktu vienmērīgi.
- Tā kā ātrums jāmaina atkarībā no zemes virsmas apstākļiem sacīkšu dienā, vienmēr pirms sacīkstēm izbrauciet apli un noregulējiet motociklu atbilstoši tai.
- Ja trasē ir garš un taisns posms, kur motociklu var vadīt maksimālā ātrumā, motocikls jāieregulē tā, lai maksimālais ātrums tiek sasniegts uz taisnā trases posma beigām, bet jāuzmanās, lai dzinēja apgriezieni nebūtu pārāk lieli.
- Tā kā ir grūti uzstādīt motociklu tā, lai tas būtu vislabāk piemērots visiem trases posmiem, nosakiet, kurams posmam būs vislielākā ietekme uz apļa laiku, un noregulējiet motociklu atbilstoši šim posmam.

Apstipriniet vislabāko iestatījumu, pierakstot apļa laiku pēc katrām izmaiņām motocikla uzstādījumos. Šādā veidā motociklam būs vislabākā veiktspēja visas trases garumā.

## Īpaša rūpība atbilstoši trases apstākļiem

- Sausos un putekļainos apstākļos (piem., vulkāna putekļos vai smalkos pulverveidīgu putekļos) īpaši rūpīgi jāseko tam, lai gaisa attīrīšanas elements būtu tīrs.
- Braucot pa mitru, smagu mālu klātu zemi, riepām un citām motocikla daļām pielīp dubļi. Dubļi var ievērojami palielināt motocikla svaru un tādējādi samazināt veiktspēju. Atcerieties notīrīt pielipušos dubļus no riepām un šasijas pēc katra brauciena pirms tie nav nožuvuši.
- Dzinējam visgrūtāk darboties ir dubļainos apstākļos, un radiators var aizlipt ar dubļiem.

Uzmanieties, lai nepārkarsētu dzinēju šādos apstākļos.

Dzinējam ļoti grūti ir darboties arī, braucot pa biezu smilšainu kārtu.

- Dubļainos vai smilšainos apstākļos palieliniet ķēdes nokari, jo ķēdē un zobratos būs salipuši dubļi vai smiltis, tādējādi samazinot ķēdes nokari.
- Pārbaudiet, vai ķēde un zobrats nav ātrāk nodiluši, braucot dubļainos un smilšainos apstākļos, jo nodilšanas process šādos apstākļos paātrinās.
- Tā kā gaisa attīrītājs savāc putekļus, ļoti putekļainos apstākļos maisījums kļūst biezāks, un ir ieteicams lietot mazliet plānāku sprauslu (galveno sprauslu).

# PĀRBAUDES PIRMS BRAUCIENA UN TEHNISKĀ APKOPE PĒC BRAUCIENA

**Pārbaudes pirms brauciena –**

- Priekšējās ass uzgriežņa vai ass skavas uzgriežņa ciešums
- Priekšējās dakšas skavas skrūves ciešums
- Stūres ragu skavas skrūves ciešums
- Akseleratora sviras roktura skrūves ciešums
- Akseleratora sviras roktura darbība
- Priekšējo un pakaļējo bremžu šļūteņu uzstādījums
- Priekšējo un pakaļējo bremžu šķidruma līmenis
- Priekšējo un pakaļējo bremžu disku un disku bremžu uzstādījums
- Priekšējo un pakaļējo bremžu darbība
- Degvielas tvertnes uzstādīšana
- Visi vadības troses virzieni
- Dzinēja montāžas skrūves griezes moments
- Dzinēja zobrata uzstādījums
- Ātruma pārslēga sviras skrūves griezes moments
- Transmisijeļļas līmenis
- Karburatora skavas skrūves ciešums
- Karburatora augšējā vāciņa ciešums
- UNI-TRAK® sviras stieņa skrūves ciešums
- UNI-TRAK® sviras stieņa skrūves griezes moments
- Pakaļējā amortizatora skrūves griezes moments
- Svārstsviras mehānisma ass uzgriežņa griezes moments
- Pakaļējās ass uzgriežņa griezes moments
- Pakaļējā zobrata skrūves vai uzgriežņa griezes moments
- Pakaļējo bremžu pedāļa darbība
- Sēdekļa uzstādījums
- Priekšējā un pakaļējā riteņa spieķu ciešums
- Gaisa spiediens priekšējā un pakaļējā riepā
- Gaisa spiediens priekšējā dakšā
- Piedziņas ķēdes nokare
- Dzesēšanas šķidruma līmenis

**Tehniskā apkope pēc pirmā brauciena–**

- Iztīriet gaisa attīrīšanas elementu.
- Ieregulējiet piedziņas ķēdes nokari.
- Pievelciet pakaļējā zobrata uzgriežņus.
- Pievelciet spieķus.
- Pārbaudiet gaisa spiedienu priekšējā un pakaļējā riepā.
- Pievelciet priekšējās un pakaļējās ass uzgriežņus.
- Pievelciet svārstsviras mehānisma ass uzgriezni.
- Pievelciet trokšņa slāpētāja skrūves un uzgriežņus.
- Pievelciet priekšējā un pakaļējā režģa skrūves un uzgriežņus.
- Pievelciet degvielas tvertnes un sēdekļa skrūves un uzgriežņus.
- Pārbaudiet priekšējo un pakaļējo bremžu darbību.
- Pārbaudiet stūres brīvgājienu.
- Piepildiet degvielas tvertni ar degvielu.
- Pārbaudiet dzesēšanas šķidruma līmeni.

**Tehniskā apkope pēc brauciena pa putekļainu trasi –**

Ja dzinējā nokļūst netīrumi vai putekļi, kloķvārpstas resngalis pārāk daudz nodils. Pēc brauciena pārbaudiet kloķvārpstas resngali. Ja kloķvārpstas resngalis ir nodilis vairāk par servisa ierobežojumu, nomainiet kloķvārpstu ar jaunu.

**Tehniskā apkope pēc brauciena pa lietu vai dubļainu trasi –**

- Ieziediet svārstsviru un pakaļējās piekares sviru mehānismu ar smērvielu.
- Pārbaudiet piedziņas ķēdi un pakaļējo zobratu, vai nav nodilis.
- Iztīriet gaisa attīrīšanas elementu.
- Pārbaudiet cilindra un kloķvārpstas resngaļu gultņus.
- Ieziediet akseleratora sviras rokturi un vadības troses ar smērvielu.

**Ieteicamās rezerves daļas –**

- Priekšējie un pakaļējie riteņi
- Ātrumu pārslēga svira un bremžu pedālis
- Bremžu svira, sajūga svira un turētāji
- Akseleratora un sajūga troses
- Stūres ragi
- Priekšējais un pakaļējais režģis, sānu apvalki un numura plāksne
- Radiators, radiatora korpuss un dzesēšanas šļūtenes
- Akseleratora sviras roktura montāža
- Karburatora sprauslas
- Gaisa attīrīšanas elements
- Trokšņa slāpētājs un attiecīgās detaļas
- Ķēdes apvalks
- Priekšējās atsperes (piekares ieregulēšanai)
- Aizmugures amortizatora atspere (piekares ieregulēšanai)
- Pakaļējie zobrati ar skrūvēm/uzgriežņiem un apskavām
- Elektriskas detaļas
- Aizdedzes sveces
- Sajūga montāža un berzes plāksnes
- Paplāksnes
- Priekšējā un pakaļējā riepa (dažādi salikumi un protektoru raksti, lai piemērotos dažādiem apstākļiem)
- Priekšējās dakšas montāža
- Virzulis un virzuļa gredzens
- Riepu aptveres, skrūves, uzgriežņi, apaļa šķērsgriezuma blīvgredzeni, starplikas, atsperveida atdures gredzeni, vadi, līmlente, vinila lente (vai vadu lente) un #400 līdz #600 smirģeļpapīrs.

# UZGLABĀŠANA

## Pirms uzglabāšanas

Ja motocikls ir kādu laiku jāuzglabā, tas jāsagatavo uzglabāšanai šādi.

- Pilnībā iztīriet visu motociklu.
- Darbiniet dzinēju apmēram piecas minūtes, lai uzsildītu eļļu, tad apturiet to un izteciniet transmisijeļļu.

**⚠ BRĪDINĀJUMS**

**Motoreļļa ir toksiska viela. Atbrīvojieties no izlietotās eļļas pareizi. Sazinieties ar vietējām iestādēm, lai uzzinātu atzītas metodes, kā no eļļas atbrīvoties, vai arī par iespējamu pārstrādāšanu.**

- Uzstādiet eļļas notecināšanas aizbāzni un ielejiet svaigu transmisijeļļu.
- Iztukšojiet degvielas tvertni un karburatora pludiņa kameru.
  (Degviela piesārņosies, ka uz ilgāku laiku tiks atstāta tvertnē.)

**⚠ BRĪDINĀJUMS**

**Benzīns ir ārkārtīgi ugunsnedrošs un zināmos apstākļos var uzliesmot. Vienmēr apturiet dzinēju un nekad nesmēķējiet, kad darbojaties ar degvielu. Pārliecinieties, ka teritorija ir labi vēdināta un tajā neatrodas liesmas vai dzirksteļu avoti; tajā skaitā ir arī signāllampiņas izmantošana.**

**Benzīns ir toksiska viela. Atbrīvojieties no benzīna pareizi. Sazinieties ar vietējām iestādēm, lai uzzinātu atzītas metodes.**

- Noņemiet aizdedzes sveci un uzsmidziniet eļļu pret apsūbēšanu tieši uz cilindra. Dažas minūtes iekurbulējiet dzinēju, lai pārklātos visa cilindra siena. Uzstādiet aizdedzes sveci.
- Ieeļļojiet piedziņas ķēdi un visas troses.
- Uzsmidziniet eļļu uz visām nekrāsotām metāla virsmām, lai pasargātu no rūsēšanas. Uzmanieties, lai eļļa nenokļūtu uz gumijas detaļām un bremzēm.
- Paceliet motociklu uz kastes vai statīva tā, lai abi riteņi būtu pacelti no zemes. (Ja to nav iespējams izdarīt, zem priekšējā un pakaļējā riteņa palieciet dēļus, lai riepu gumijai nepiekļūtu mitrums.)
- Aplieciet apkārt trokšņa slāpētājam plastmasas maisu, lai tajā neiekļūtu mitrums.
- Apsedziet motociklu, lai tajā neiekļūtu putekļi un netīrumi.

## Pēc uzglabāšanas

- Noņemiet plastmasas maisu no trokšņa slāpētāja.
- Pārliecinieties, vai aizdedzes svece ir cieša.

**PIEZĪME**

○ *Nostipriniet sveces vāciņu uz aizdedzes sveces un viegli pavelciet vāciņu, lai pārliecinātos, ka tas ir pareizi uzlikts.*

- Piepildiet degvielas tvertni ar degvielu.
- Pārbaudiet visu pa punktiem, kas norādīts ikdienas pārbaudes sarakstā, kas veicams pirms brauciena.
- Veiciet vispārējās eļļošanas procedūru.

# APKĀRTĒJĀS VIDES AIZSARDZĪBA

Lai aizsargātu apkārtējo vidi, atbrīvojieties pareizi no lietotajām riepām, eļļām vai citām motocikla detaļām, kas Jums nākotnē varētu vairs nederēt.
Sazinieties ar pilnvarotu Kawasaki pārstāvi vai ar vietējo apkārtējās vides atkritumu aģentūru, lai uzzinātu pareizu procedūru, kā atbrīvoties no atkritumiem.

# Motokrosa modelim

Kawasaki

KAWASAKI HEAVY INDUSTRIES, LTD.
Consumer Products & Machinery Company

Part No.: LV 99977-1285

LV